Renfert

making work easy

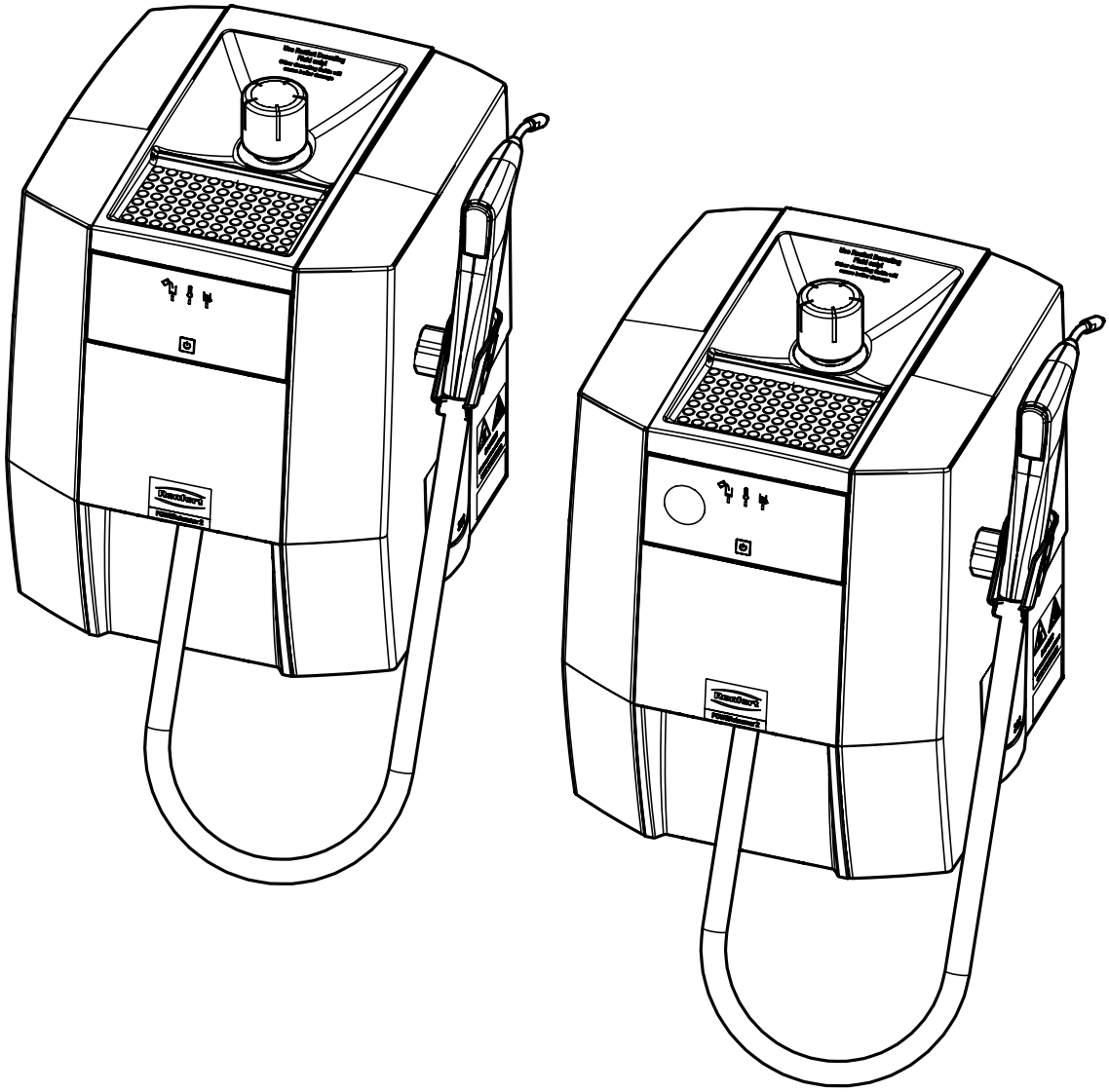

POWER steamer I & II

Service Instructions

Made in Germany

21-6925 30072024

Contents

90002 1865

Tankverschluss, kpl. • Tank cap, cpl. • Bouchon de réservoir, cpl. • Tappo del serbatoio, cpl. • Tapón, completo

90003 3741

Revisionsverschluss • Service flap • Trappe de révision • Sportello di ispezione • Tapa de revisión

90003 3705

Werkzeug (Steckschlüssel) • Tool (socket wrench) • Outil (clé à douille) • Utensile (chiave a bussola) • Herramienta (llave tubular)

90002 1070

Dichtungssatz • Set of seals • Jeu de joints d‘étanchéité • Set di guarnizioni • Juego de anillos de sellado

90003 7875

Magnetventil Dampf • Solenoid valve steam • Électrovanne vapeur • Elettrovalvola vapore • Electroválvula vapor

90003 7874

Magnetventil Wasser • Solenoid valve water • Électrovanne eau • Elettrovalvola acqua • Electroválvula agua

90002 1880

Druckschalter Dampf, kpl. • Pressure switch, steam, cpl. • Pressostat vapeur, cpl. • Pressostato vapore, compl. • Presostato vapor, compl.

90002 1881

Druckschalter Wasser, kpl. • Pressure switch, water cpl. • Pressostat eau cpl. • Pressostato acqua compl. • Presostato agua compl.

90002 1882

Pumpe • Pump • Pompe • Pompa • Bomba

90002 1892

Manometer incl. Verschraubung • Pressure gauge incl. screw connection • Manomètre avec raccord • Manometro con raccordo a vite • Manómetro incl. conexión de tornillo

90003 3712

Netzkabel 3-polig • 3 pin power cord • Cordon d‘alimentation tripolaire • Cavo di rete tripolare • Cable de red tripolar

90003 36xx

Leiterkarte (Steuerung) • Circuit board (control) • Carte de circuit imprimé (commande) • Scheda del circuito (controllo) • Placa de circuito (control)

90003 3626

Leiterkarte (Bedienung) • Circuit board (operation) • Carte de circuit imprimé (opération) • Scheda di circuito (funzionamento) • Placa de circuito (funcionamiento)

90003 4653

Gerätefüße • Rubber bases • Pieds de l‘appareil • Piedini del dispositivo • Pies del dispositivo

90003 3750 / 90003 3735

Frontteil oben inkl. Bedienfolie • Front part, top, incl. key pad • Partie frontale supérieure avec écran tactile • Parte anteriore superiore incl. pannello di controllo • Parte delantera superior incl. teclado de membrana

90003 3666

Handstückhalter kpl. • Handpiece holder cpl. • Support de la pièce à main cpl. • Porta manipolo cpl. • Soporte e la pieza de mano cpl.

90003 3642

Klappe (Revisionsöffnung) • Cap (service opening) • Capuchon (ouverture de révision) • Tappo (apertura di ispezione) • Tapón (abertura de revisión)

90003 3639 / 90003 3736

Frontteil Mitte • Front part, center • Partie frontale, centrale • Parte anteriore centrale • Parte delantera, centro

90003 3651

Stutzendichtung • Seal for connecting piece • Joint de tubulure • Guarnizione del raccordo • Sello de la manguera

90003 3663

Halteblöcke Set • Support blocks set • Jeu de blocs de support • Set di blocchi di supporto • Juego de bloques de soporte

90003 3709

Temperatursensor • Temperature sensor • Capteur de température • Sensore di temperatura • Sensor de temperatura

90003 3606

Temperatursicherung Kessel • Boiler temperature fuse • Thermostat de la chaudière • Protezione temperatura della caldaia • Control de temperatura de la caldera

90002 1927

Überdruckventil • Pressure relief valve • Pressure relief valve • Valvola di sicurezza • Válvula de alivio de presión

90002 1751

Isolierset • Isolation set • Jeu d‘isolation • Kit isolante • Juego de aislamiento

90003 7862

Düse • Nozzle • Buse • Ugello • Boquilla

90003 3603

Mikroschalter einzeln • Micro switch single • Micro-interrupteur seul • Micro interruttore singolo • Microinterruptor único

90002 1682

Komplettes Handstückpaket • Complete handpiece kit • Jeu pièce à main complet • Set manipolo completo • Conjunto pieza de mano completo

90003 7878

Rückschlagventil • Check valve • Soupape de retenue • Valvola di ritenzione • Válvula de retención

90003 3671

Trafo bei Spannungsvarianten • Transformer for voltage variants • Transformateur pour les variantes de tension • Trasformatore per le varianti di tensione • Transformador para variantes de tensión

90002 0976

Zulaufschlauch kpl. Trimmer • Admission hose compl. Trimmer • Tuyau d‘amenée compl. Taille-plâtre • Tubo di approvvigionamento compl. Squadramodelli • Tubo de entrada, completo recortadora

Renfert

making work easy

Montageanleitung • Assembly Instruction • Instruction d'installation Istruzioni l'istallazione • Instrucciones de montaje • Руководство по монтажу

90002 1865

Tankverschluss, kpl. • Tank cap, cpl. • Bouchon de réservoir, cpl. • Tappo del serbatoio, cpl. • Tapón, completo

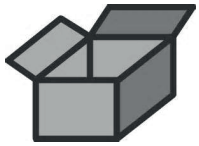

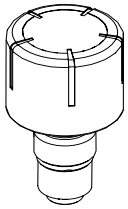

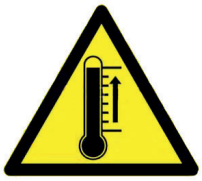

1.

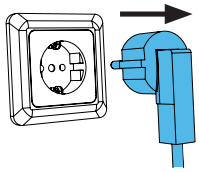

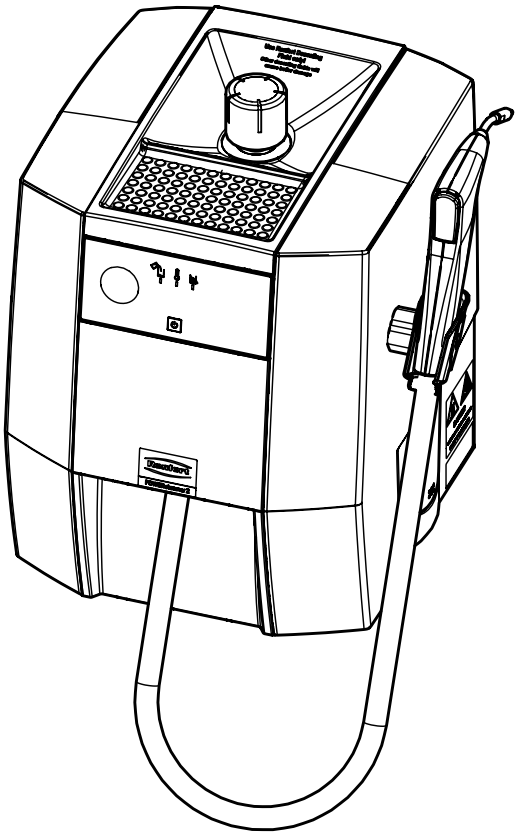

21-6925 15062022

2.

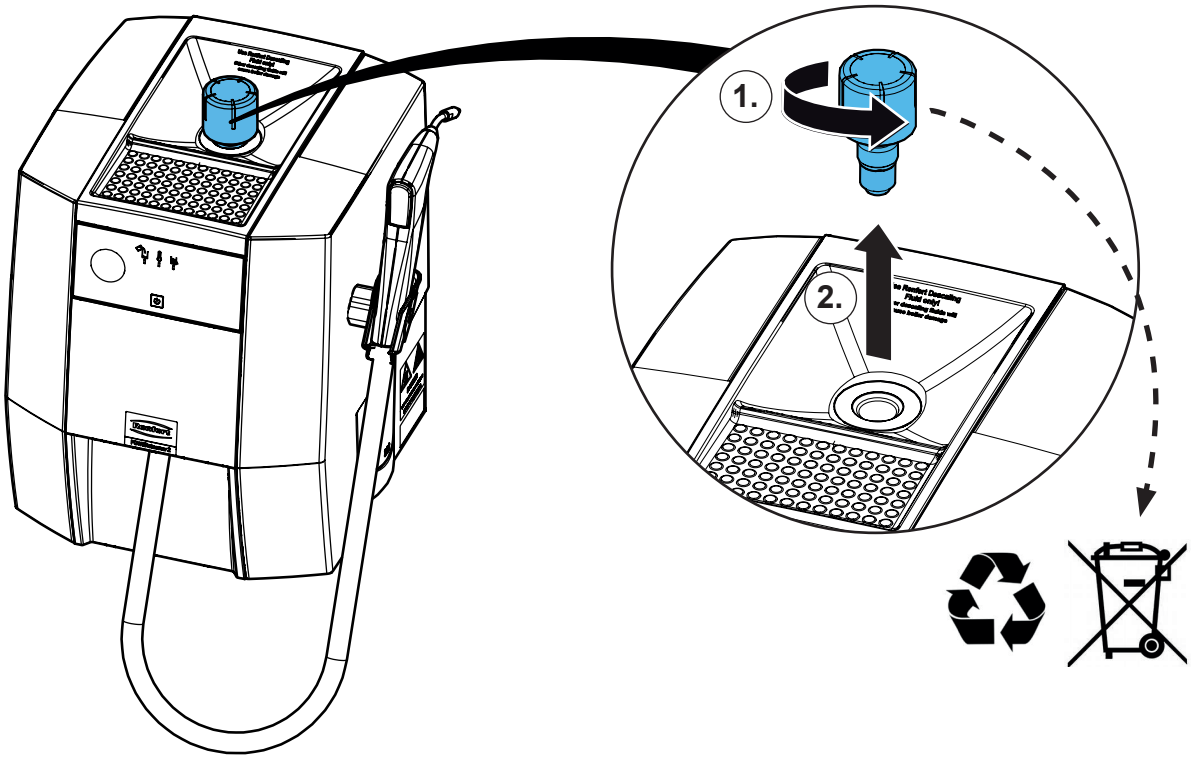

3.

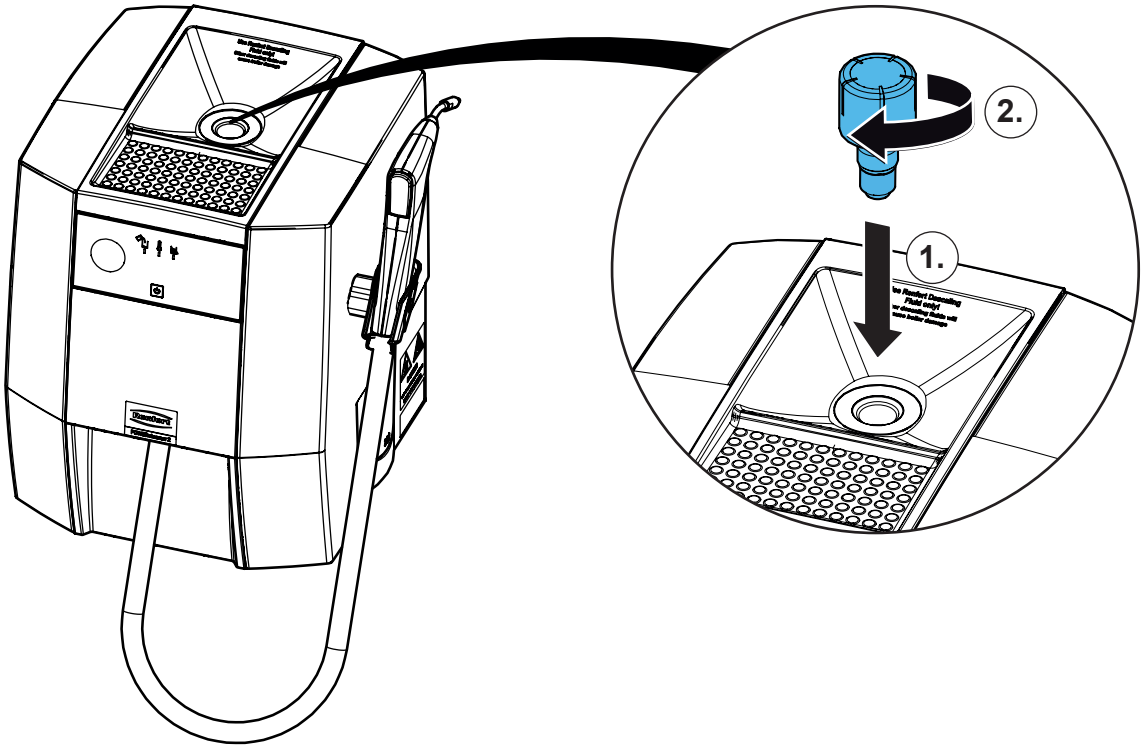

Renfert

making work easy

Montageanleitung • Assembly Instruction • Instruction d'installation Istruzioni l'istallazione • Instrucciones de montaje • Руководство по монтажу

90003 3741

Revisionsverschluss • Service flap • Trappe de révision • Sportello di ispezione • Tapa de revisión

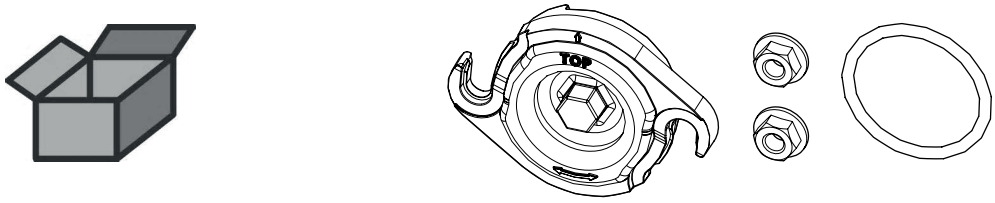

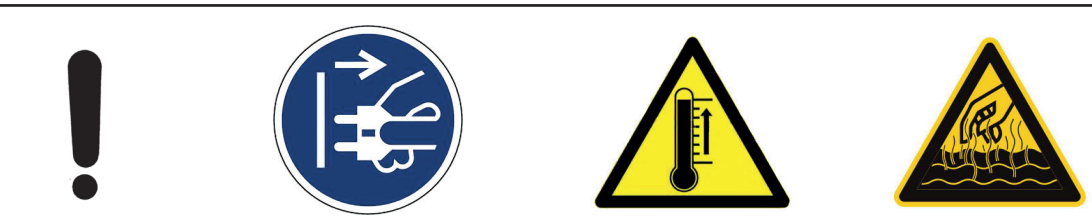

900033705

1.

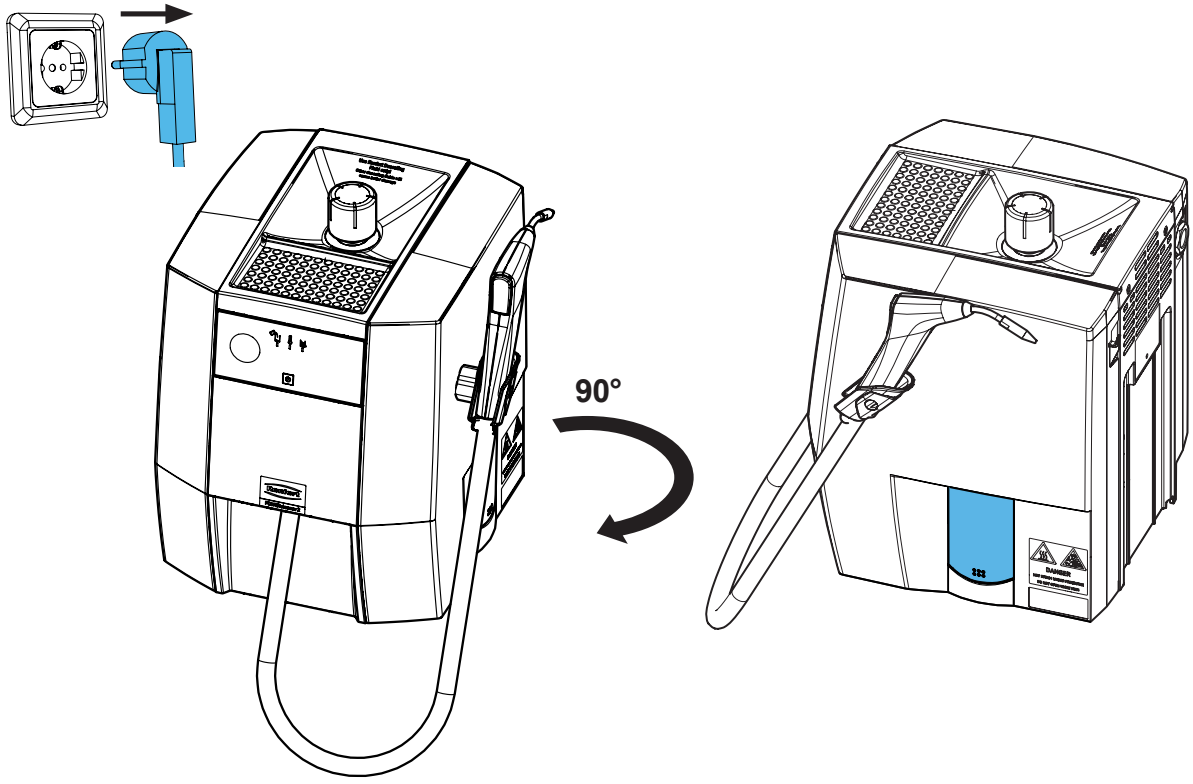

21-6925 15062022

2.

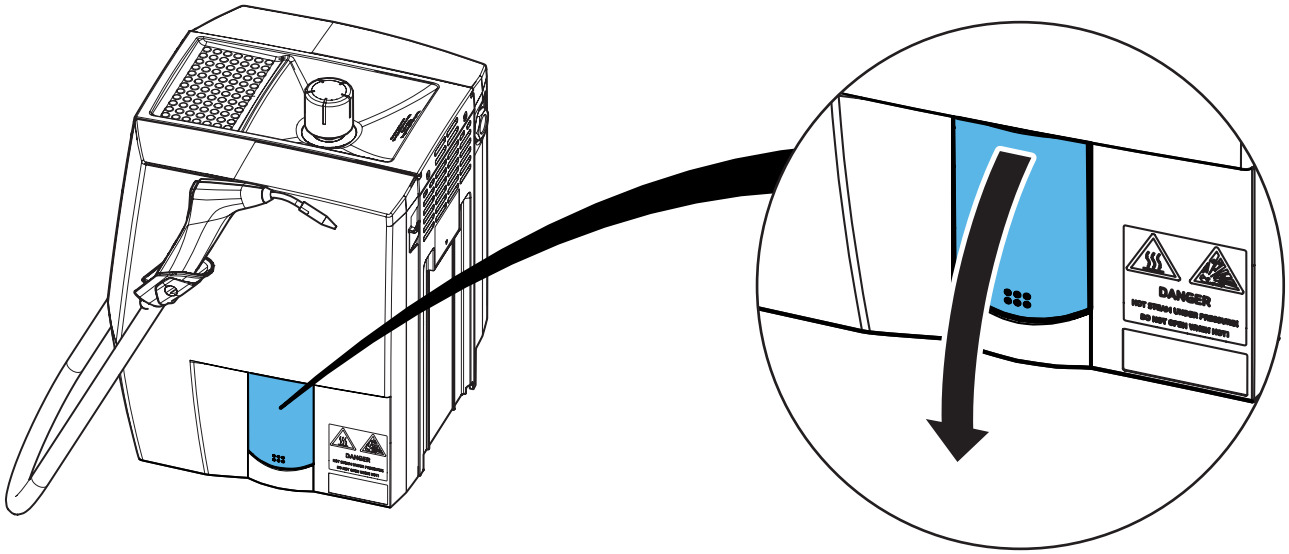

3.

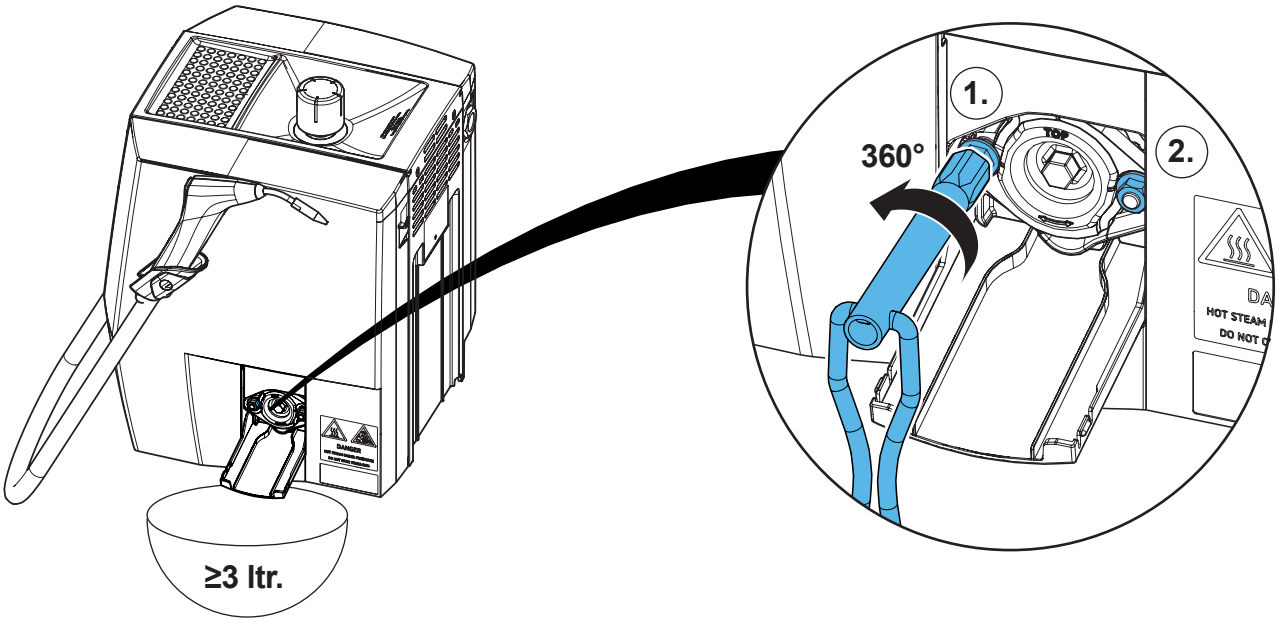

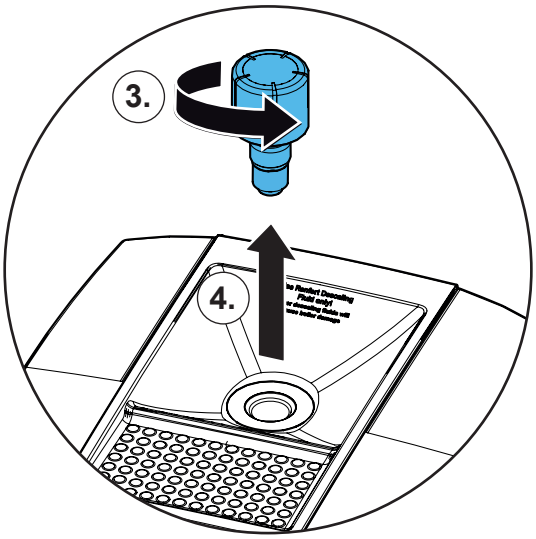

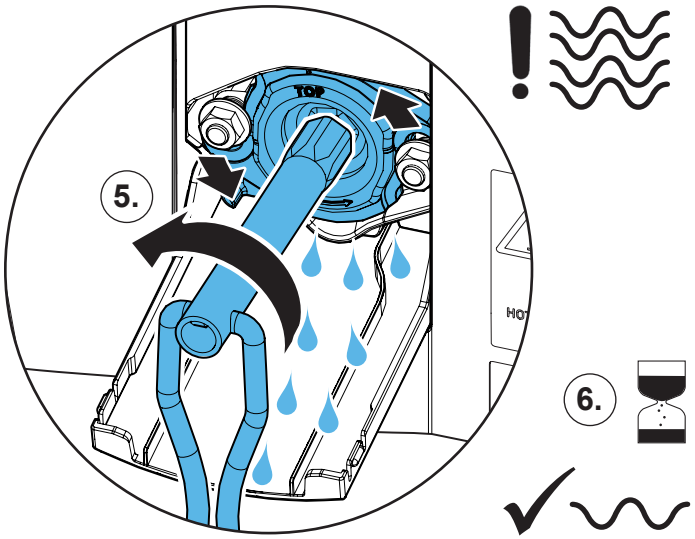

4.

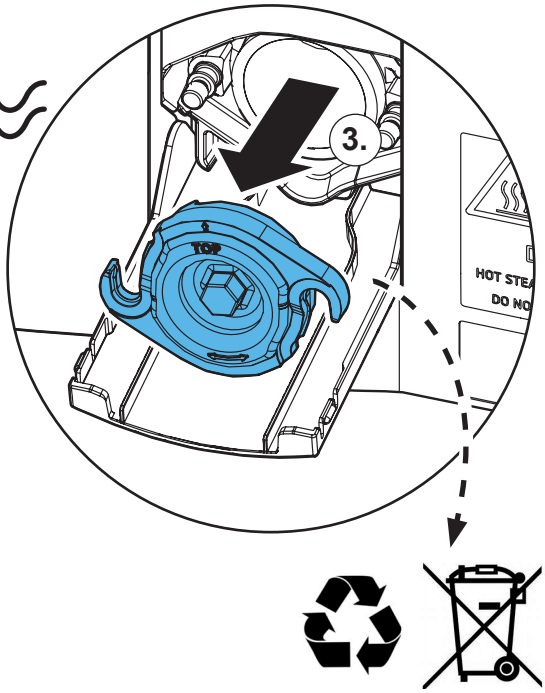

5.

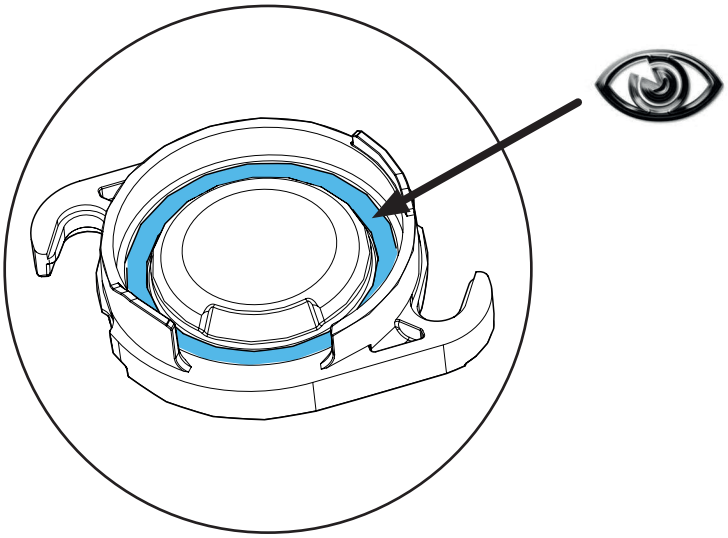

6.

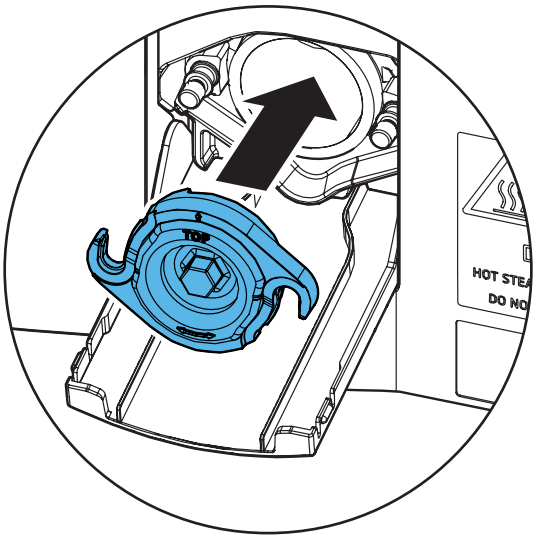

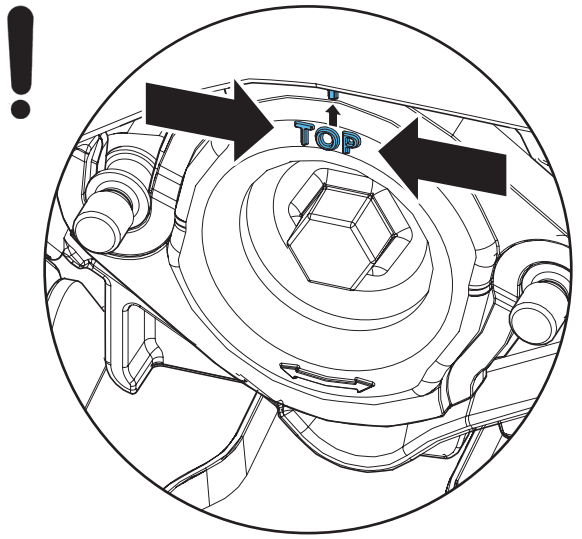

7.

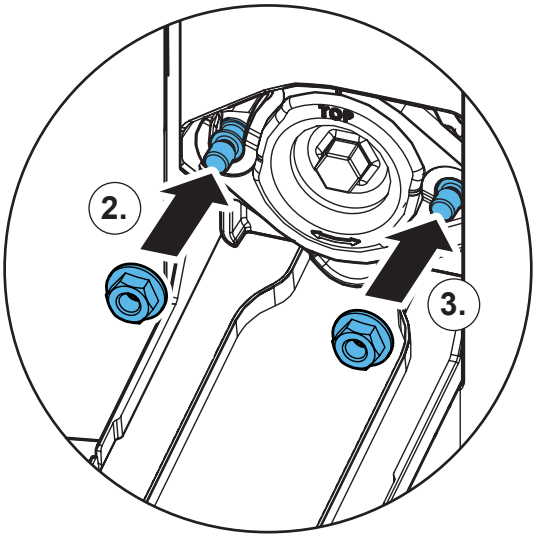

8.

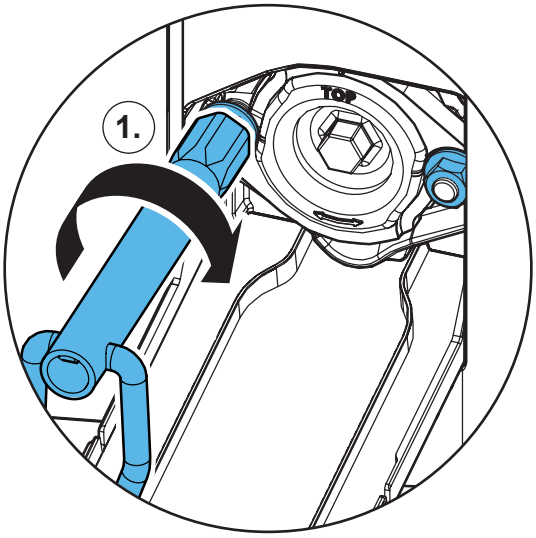

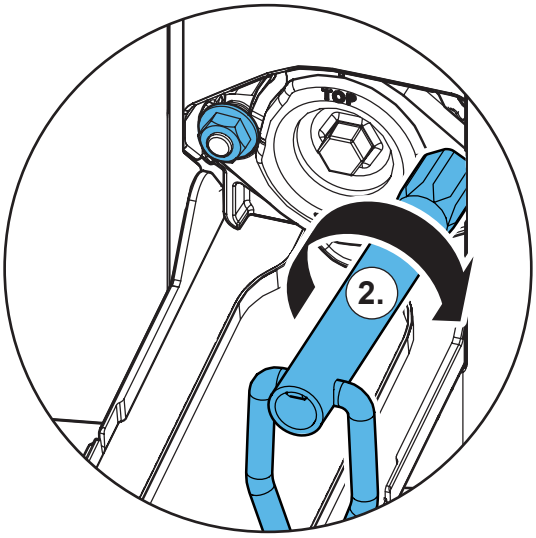

9.

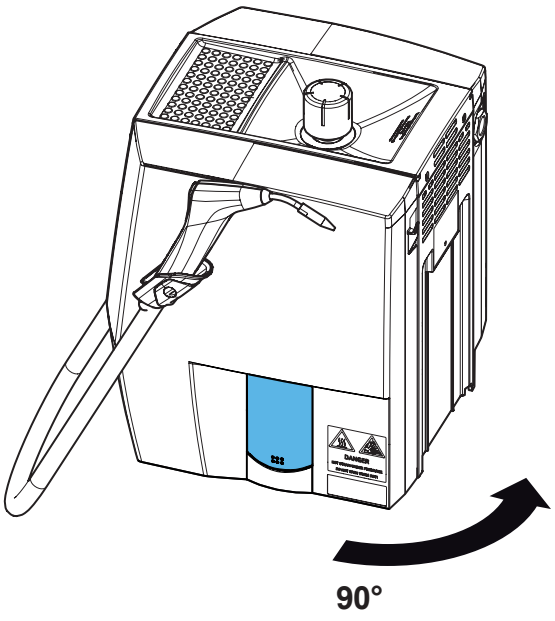

Renfert

making work easy

Montageanleitung • Assembly Instruction • Instruction d'installation Istruzioni l'istallazione • Instrucciones de montaje • Руководство по монтажу

90003 3705

Werkzeug (Steckschlüssel) • Tool (socket wrench) • Outil (clé à douille) • Utensile (chiave a bussola) • Herramienta (llave tubular)

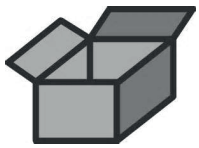

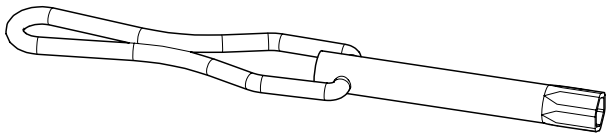

1.

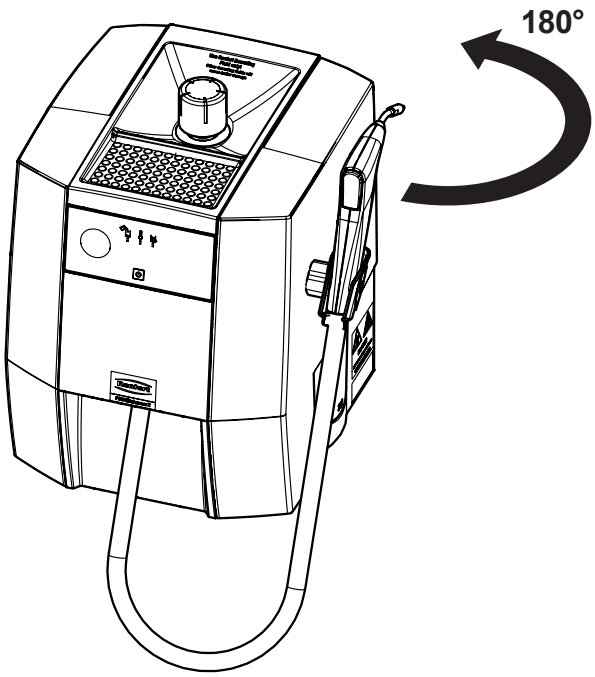

2.

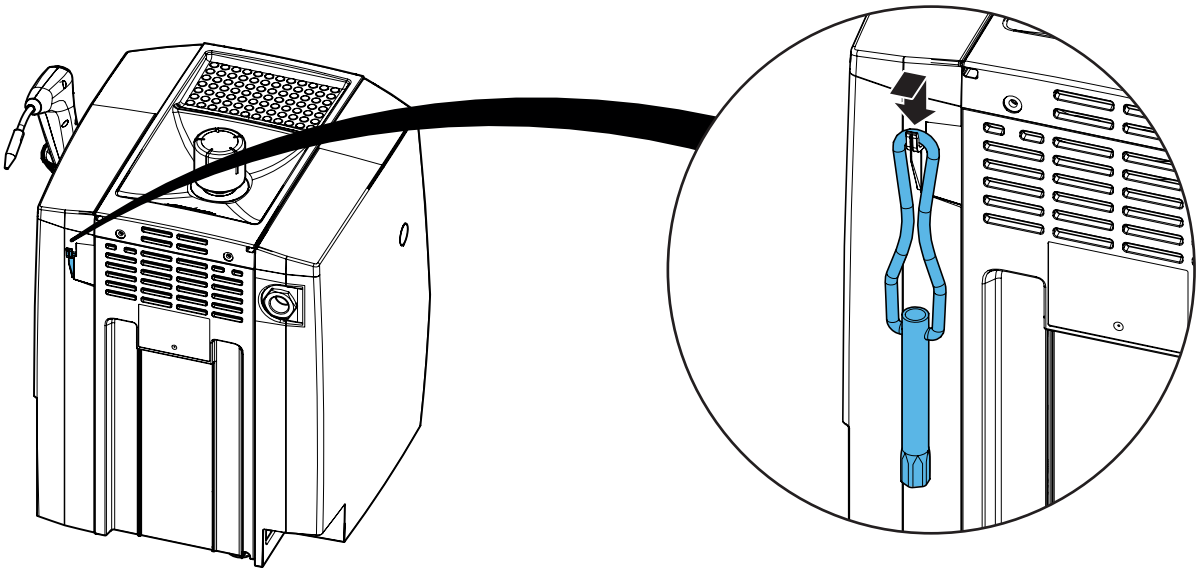

21-6925 15062022

Renfert

making work easy

Montageanleitung • Assembly Instruction • Instruction d'installation Istruzioni l'istallazione • Instrucciones de montaje • Руководство по монтажу

90002 1070

Dichtungssatz • Set of seals • Jeu de joints d'étanchéité • Set di guarnizioni • Juego de anillos de sellado

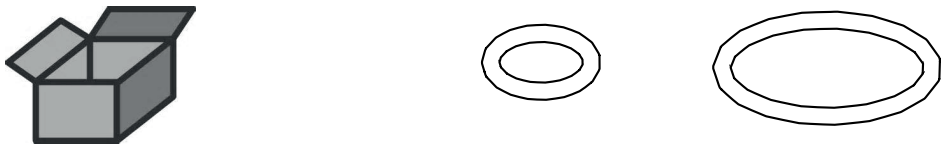

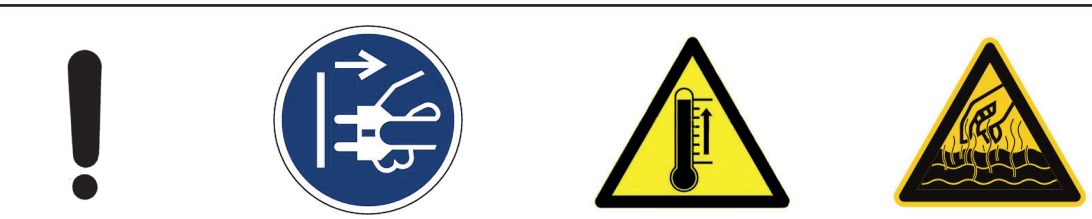

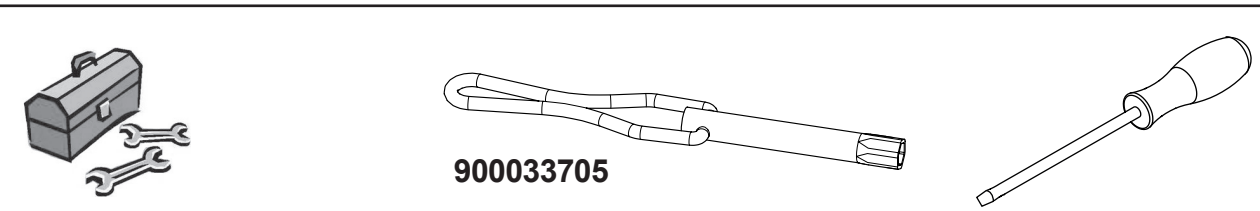

1.

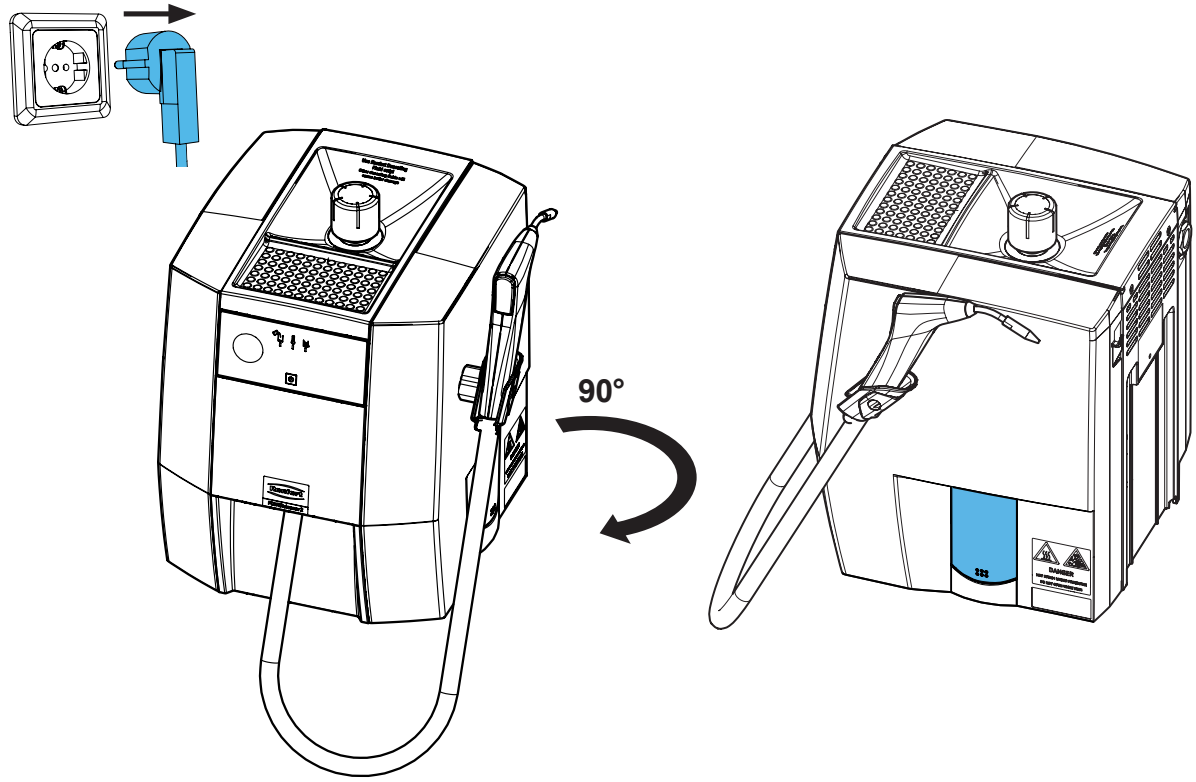

21-6925 15062022

2.

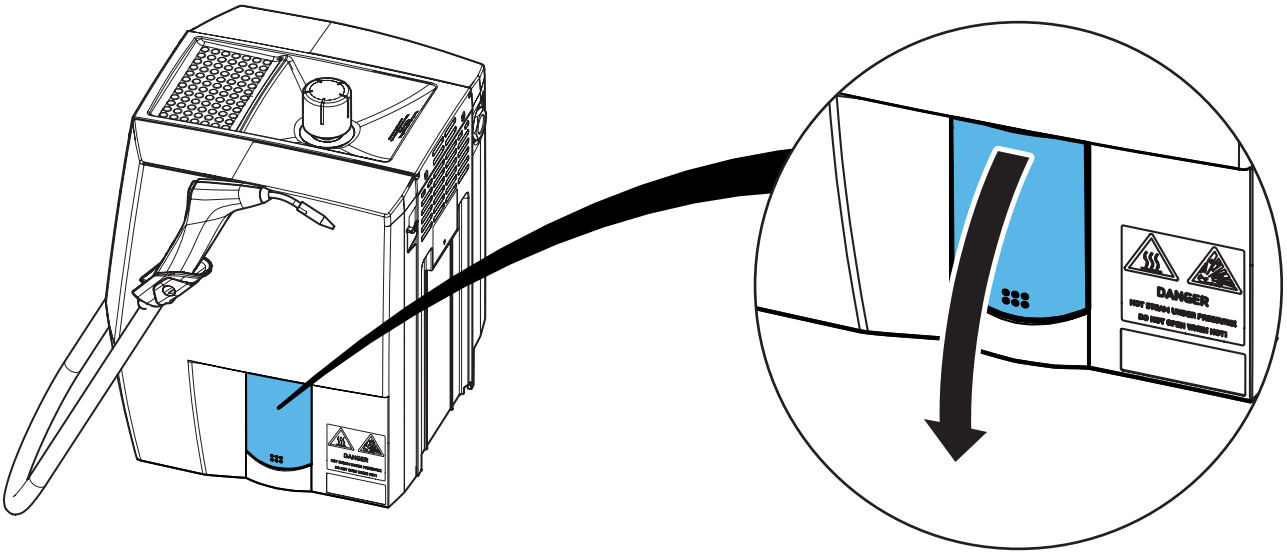

3.

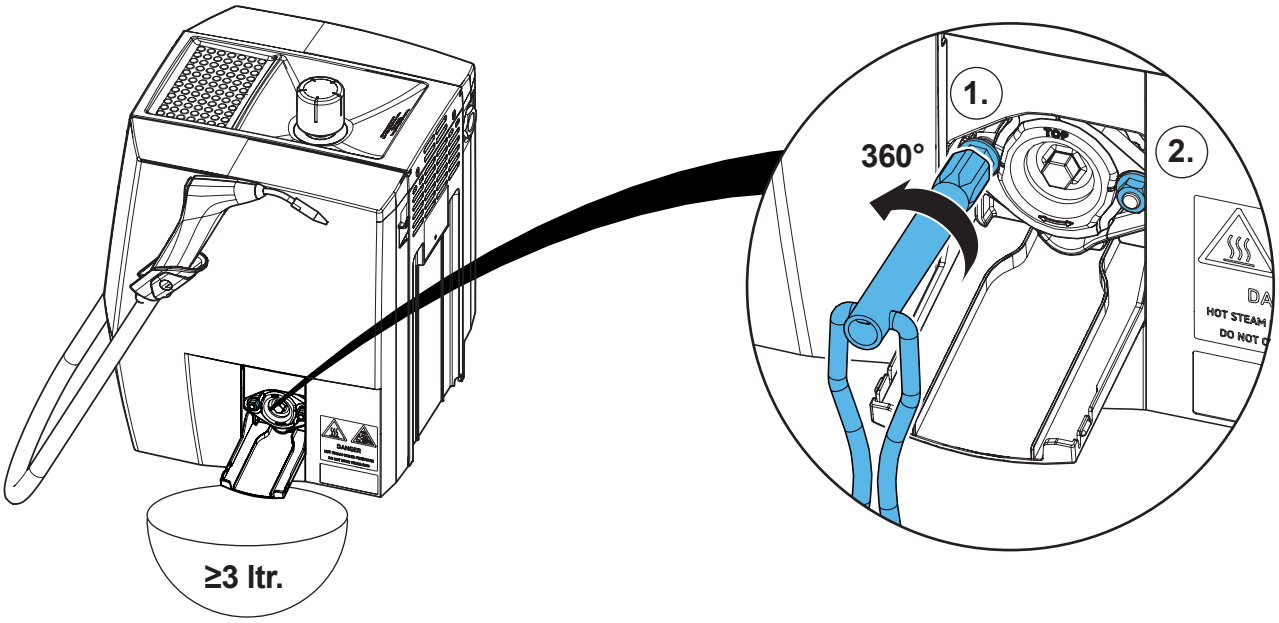

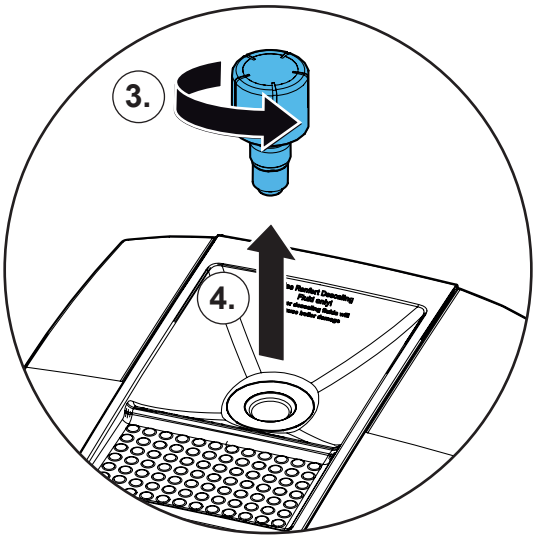

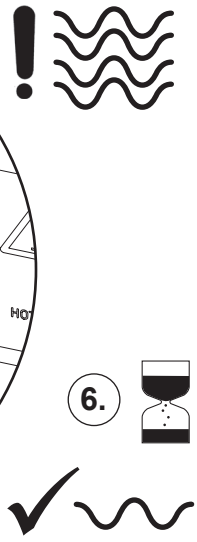

4.

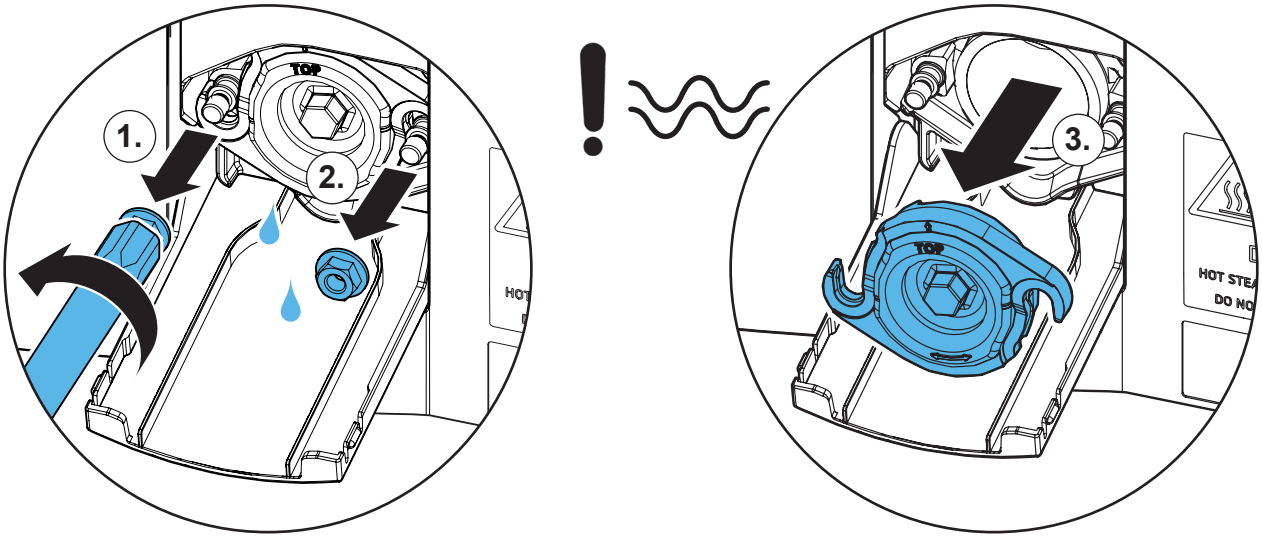

5.

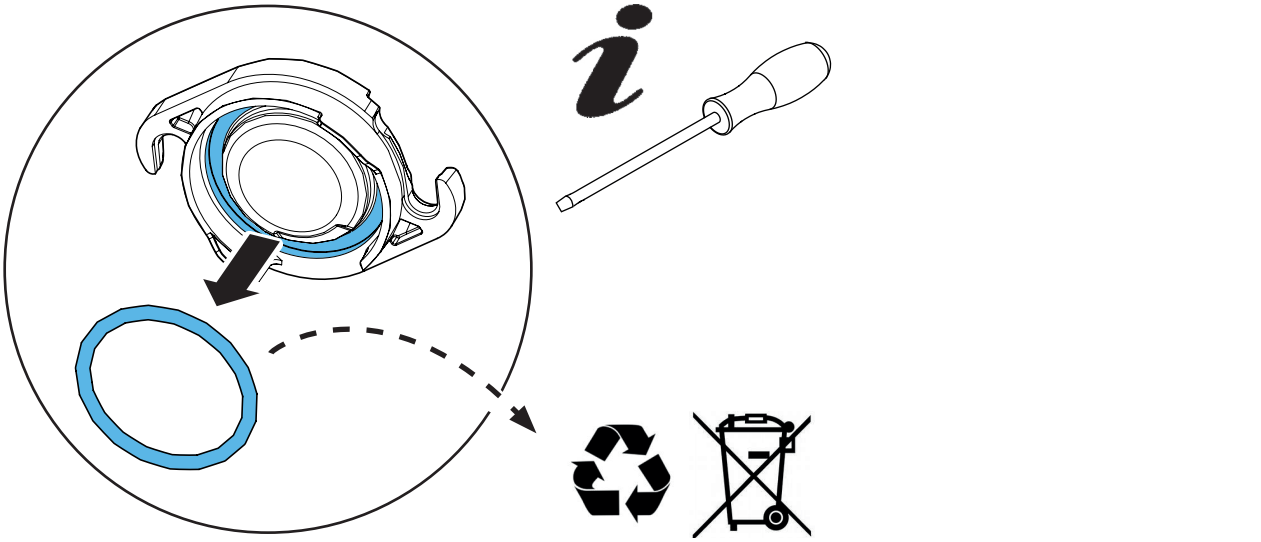

6.

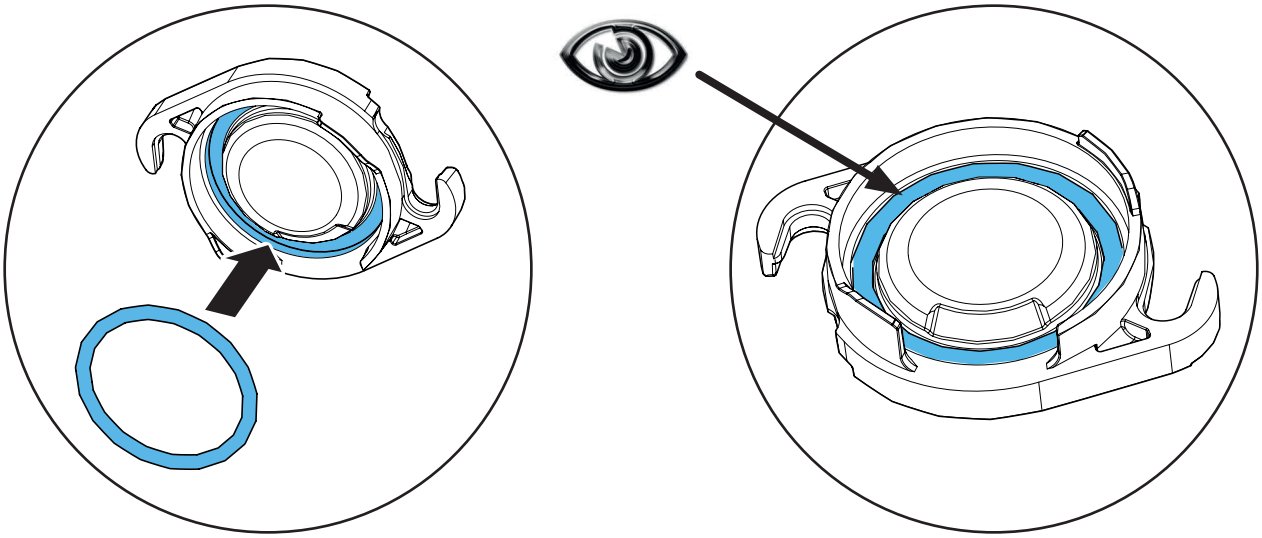

7.

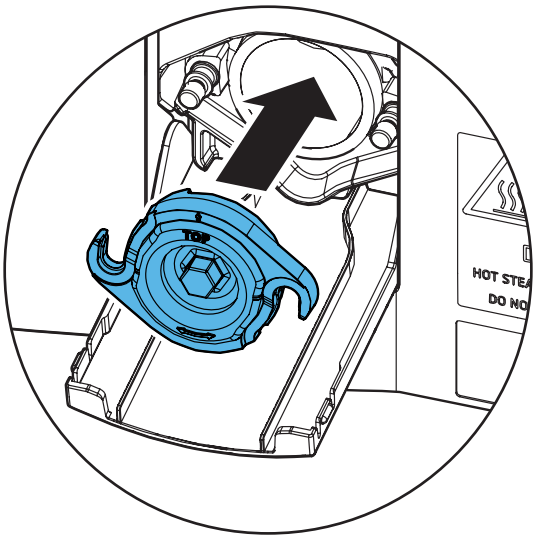

!

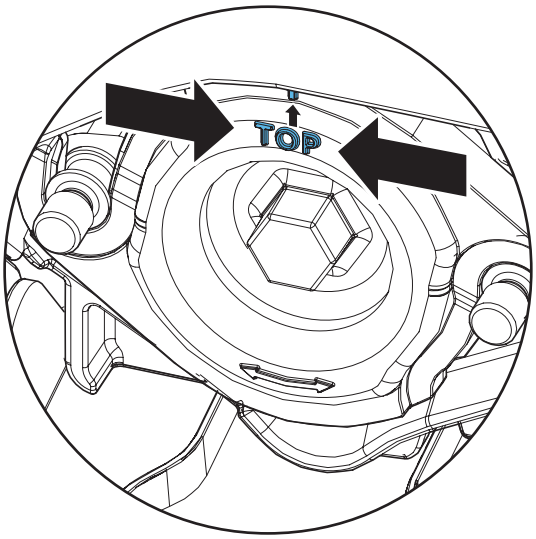

8.

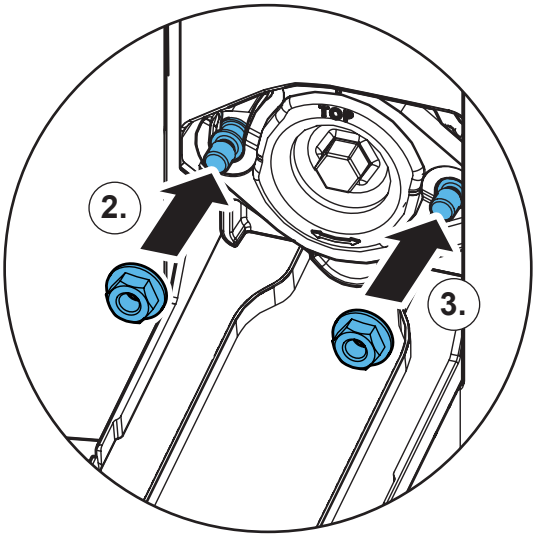

9.

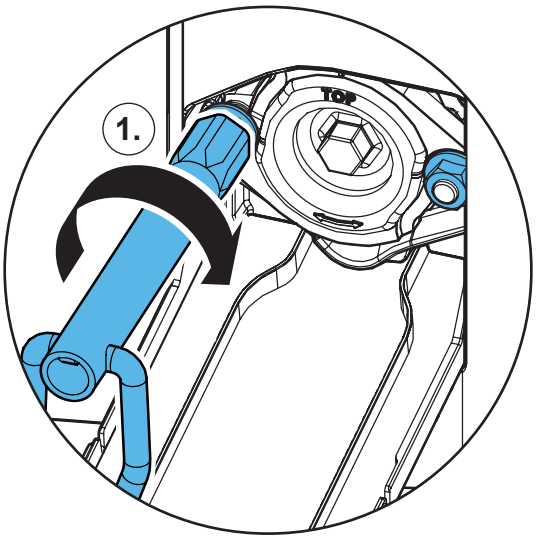

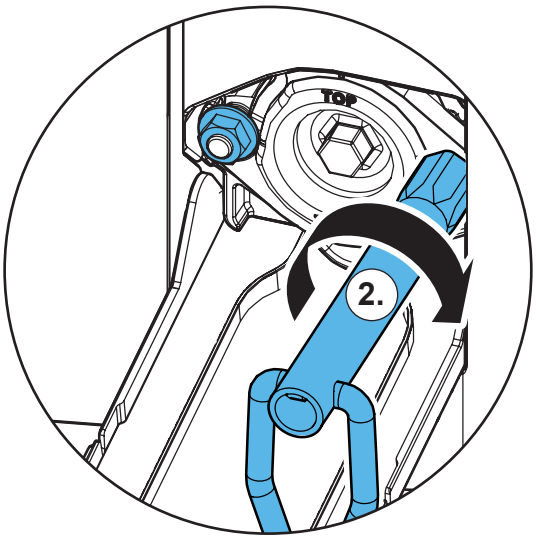

10.

11.

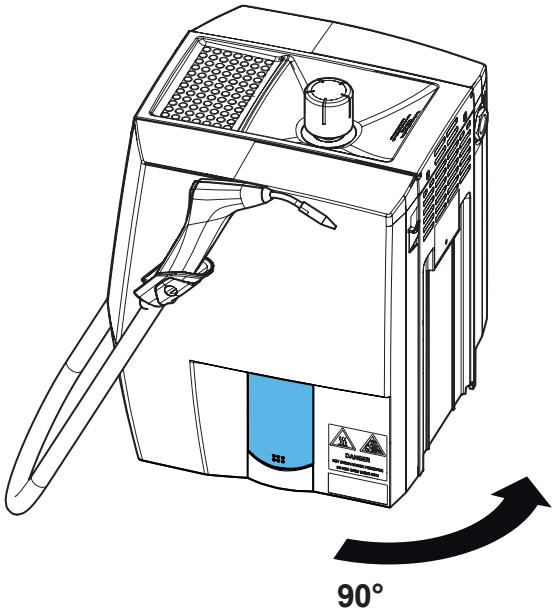

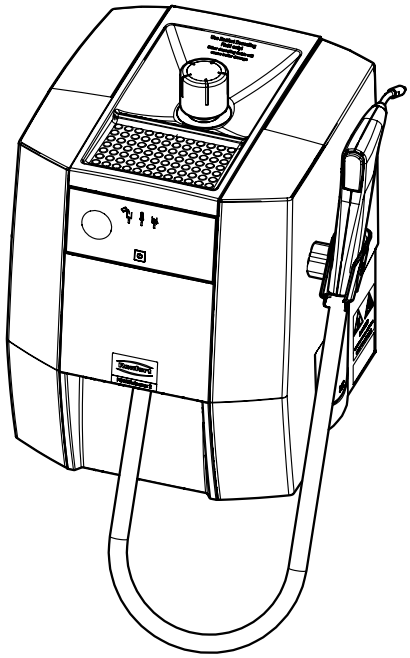

12.

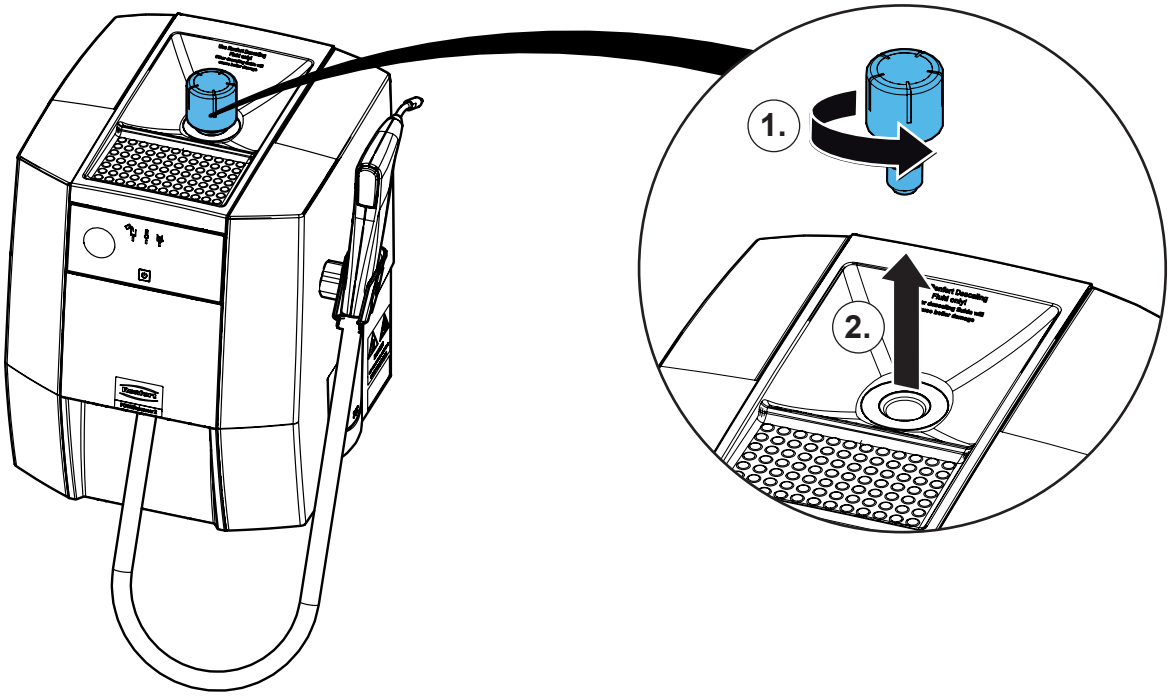

13.

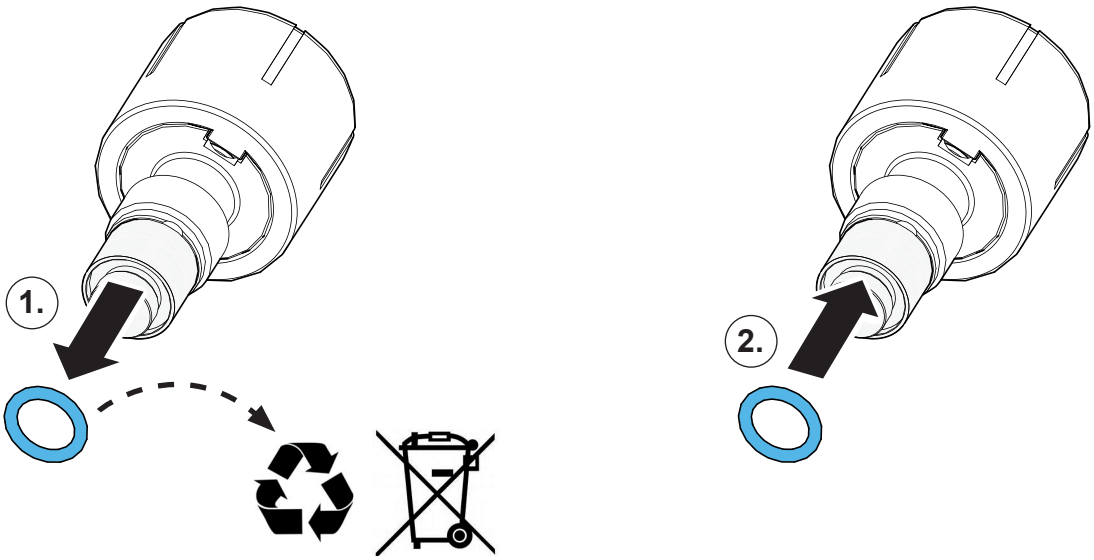

14.

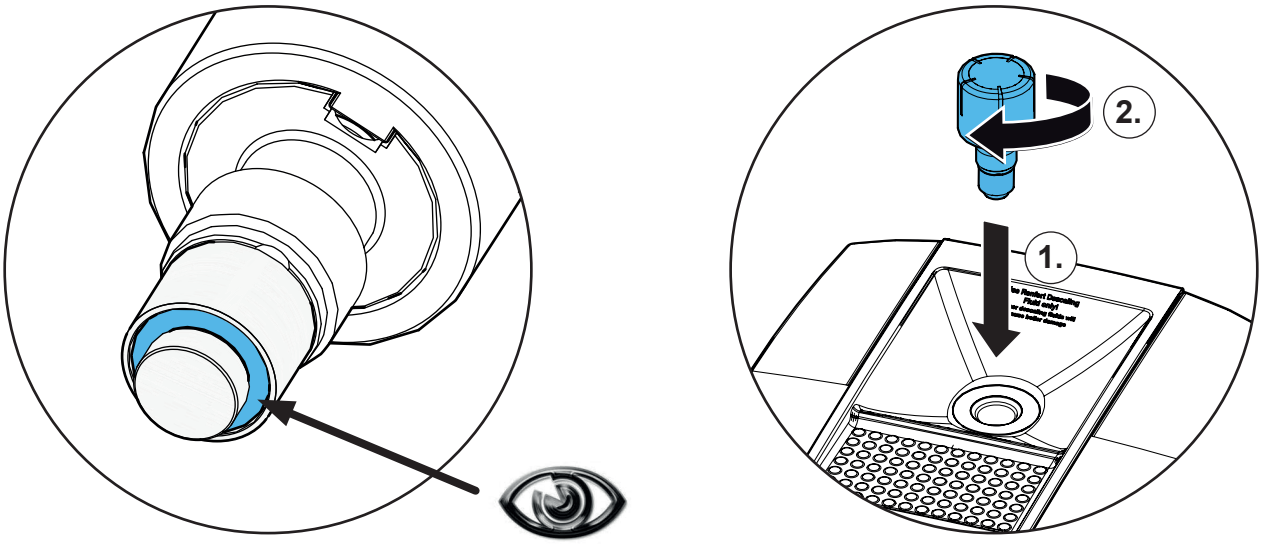

Renfert

making work easy

Montageanleitung • Assembly Instruction • Instruction d'installation Istruzioni l'istallazione • Instrucciones de montaje • Руководство по монтажу

90003 7875

Magnetventil Dampf • Solenoid valve steam • Électrovanne vapeur • Elettrovalvola vapore • Electroválvula vapor

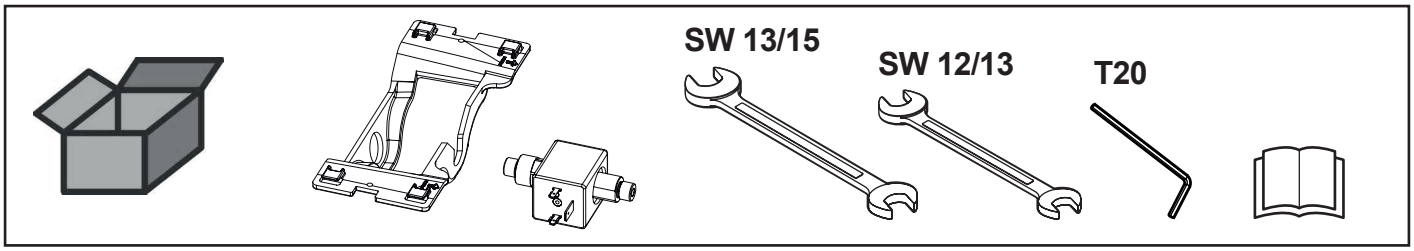

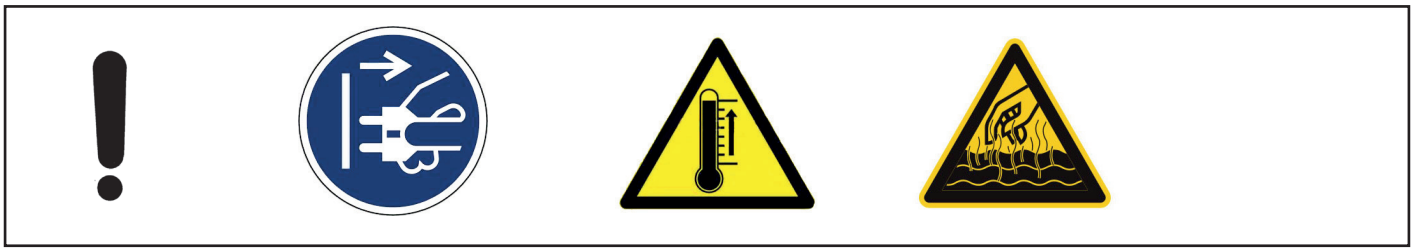

1.

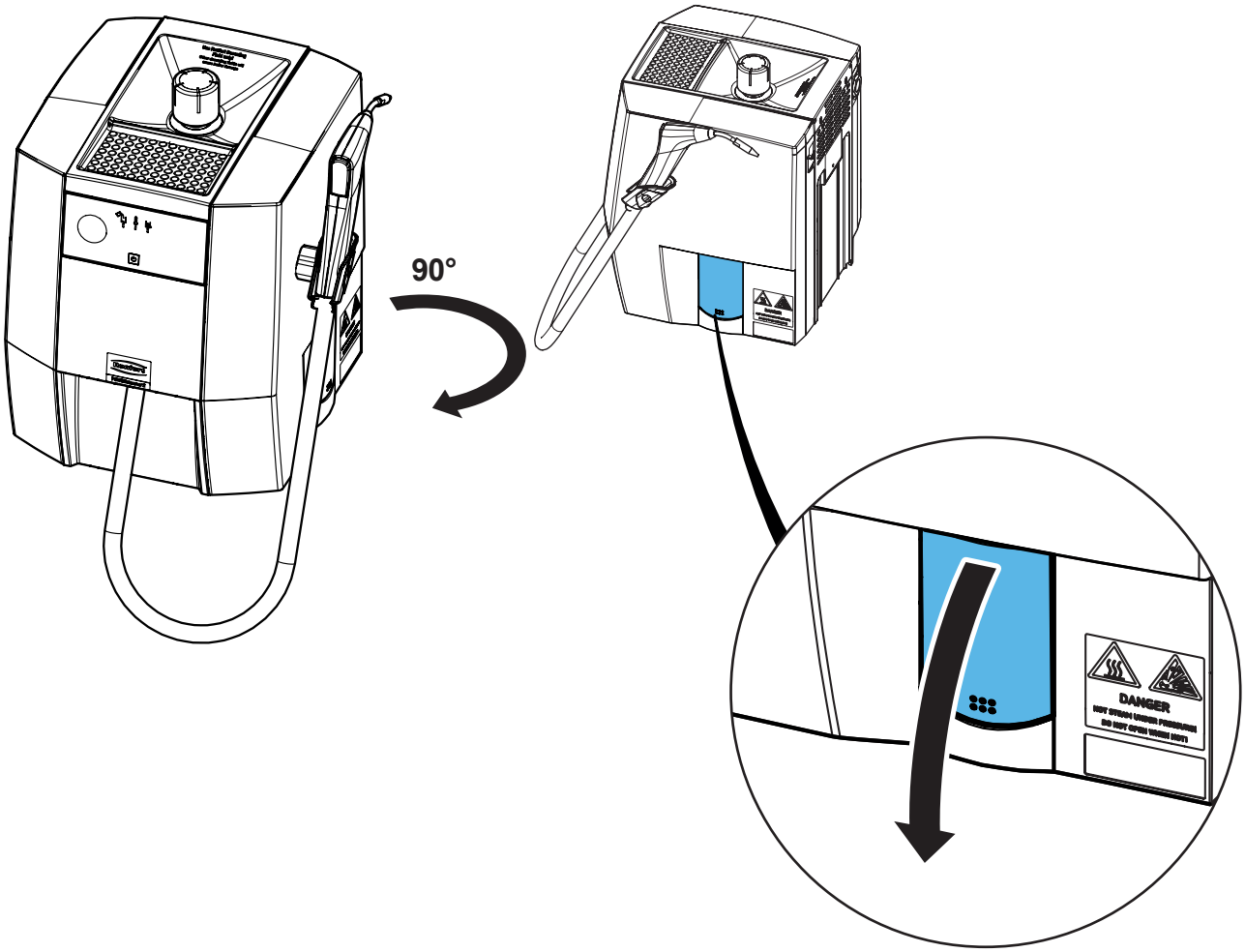

21-6925 30072024

3.

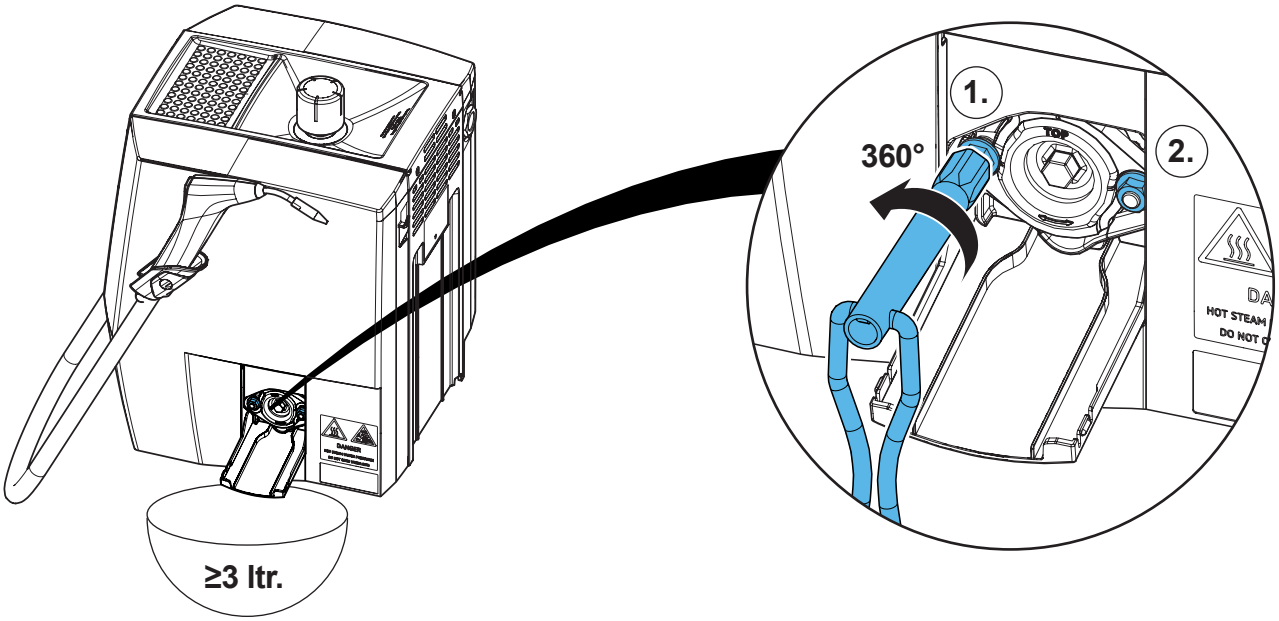

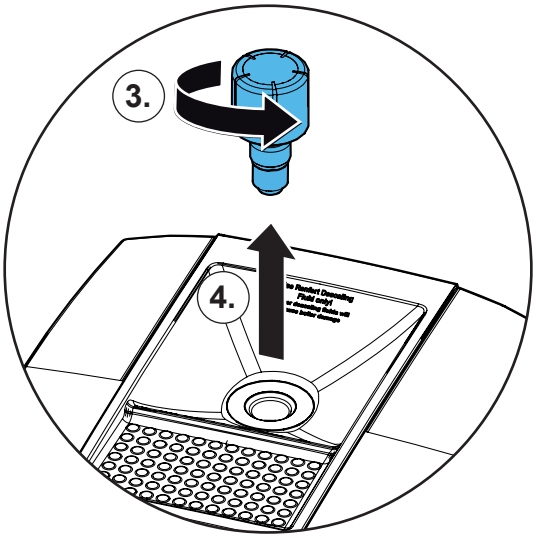

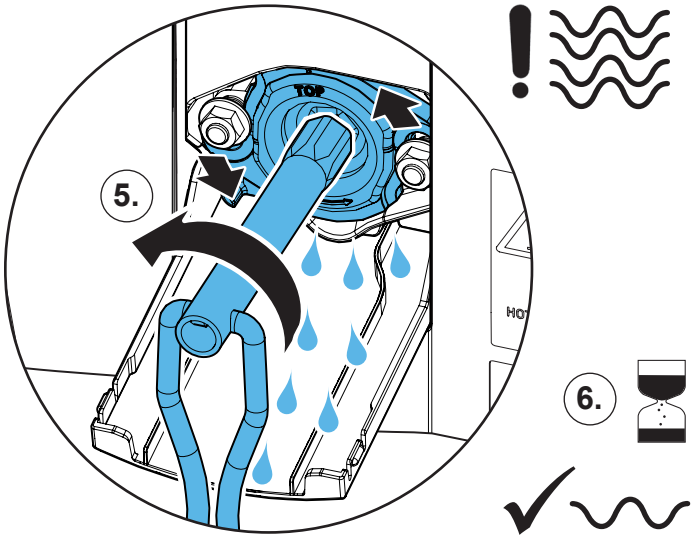

4.

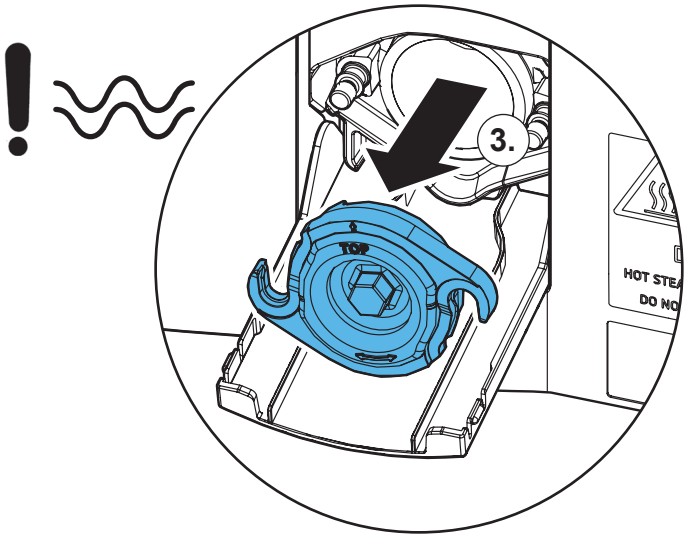

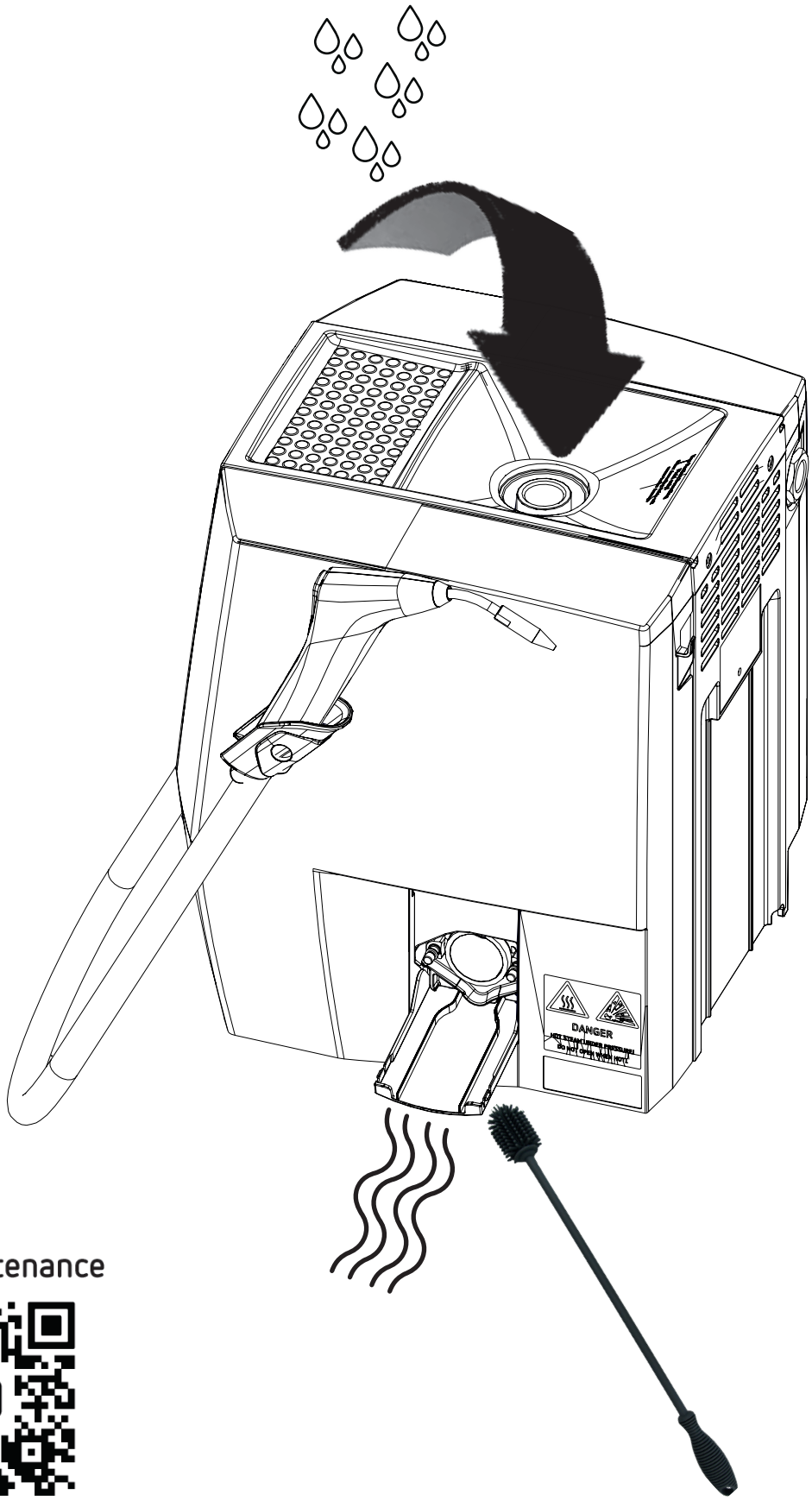

Easy Maintenance

Kap. / Ch. 6.3

2.

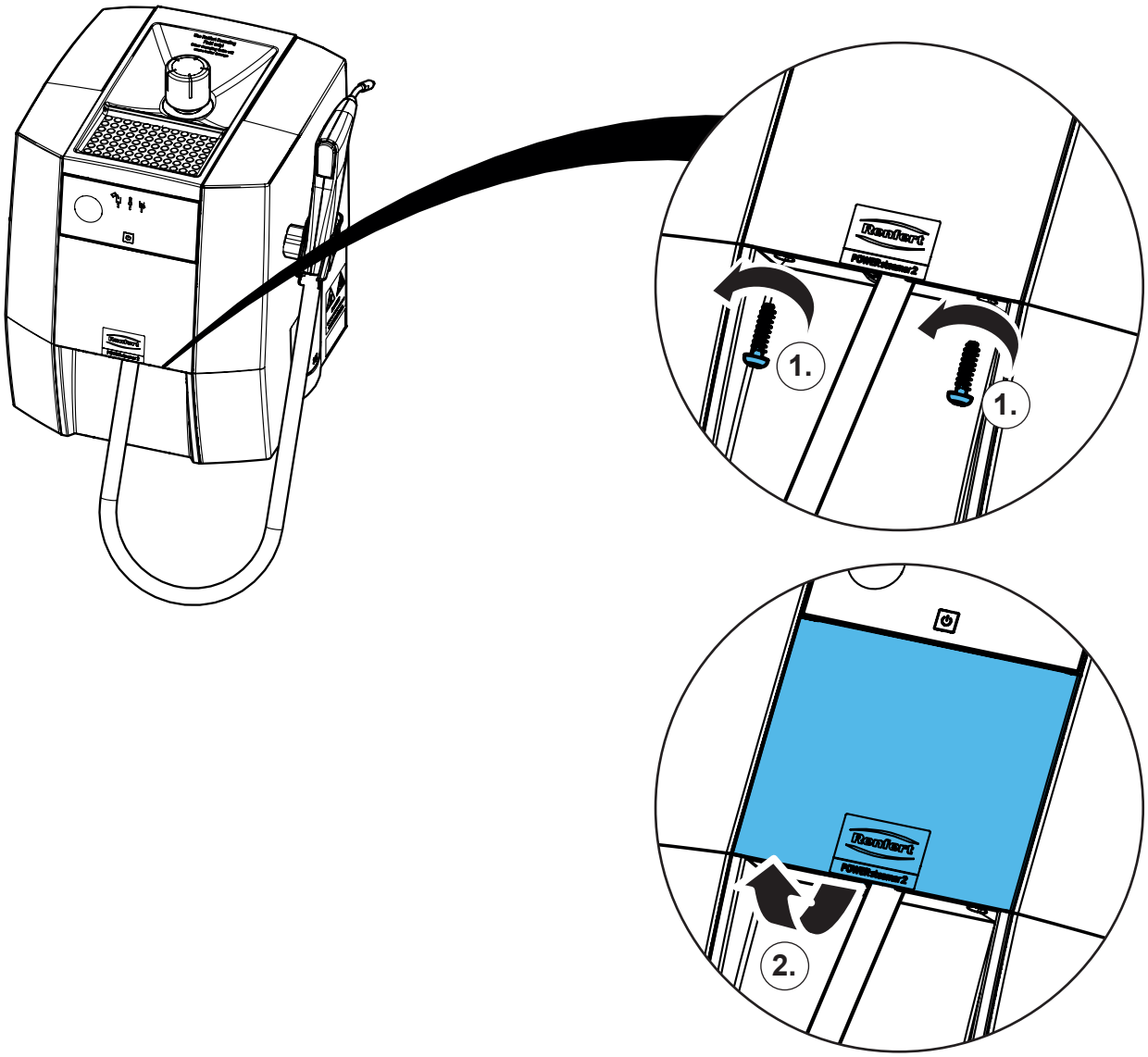

3.

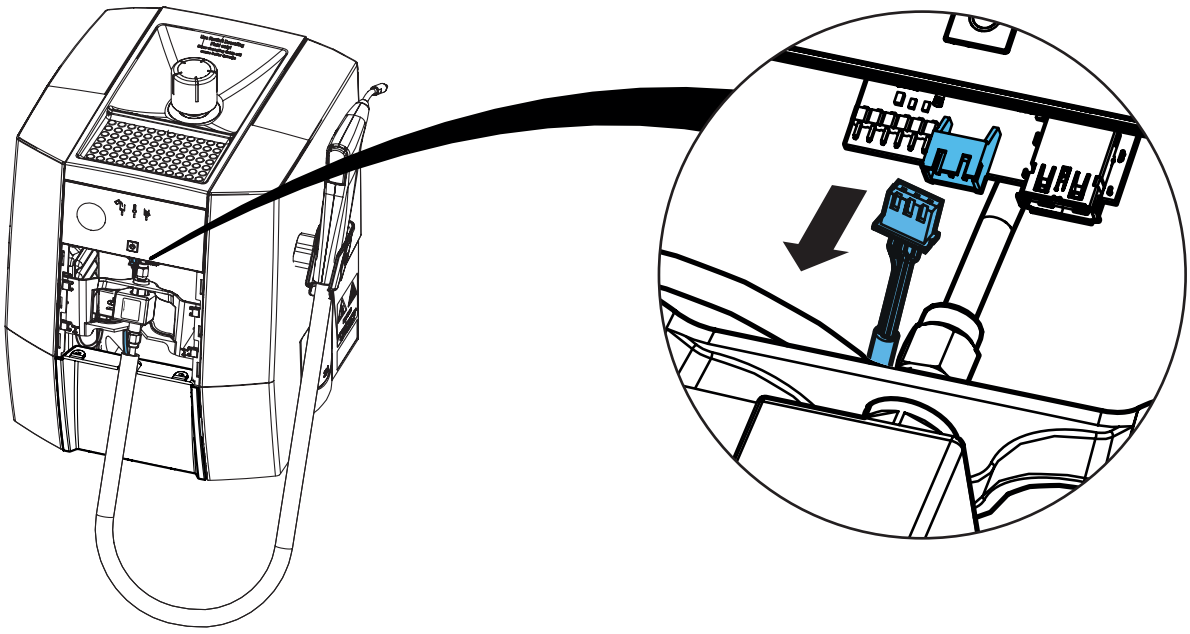

4.

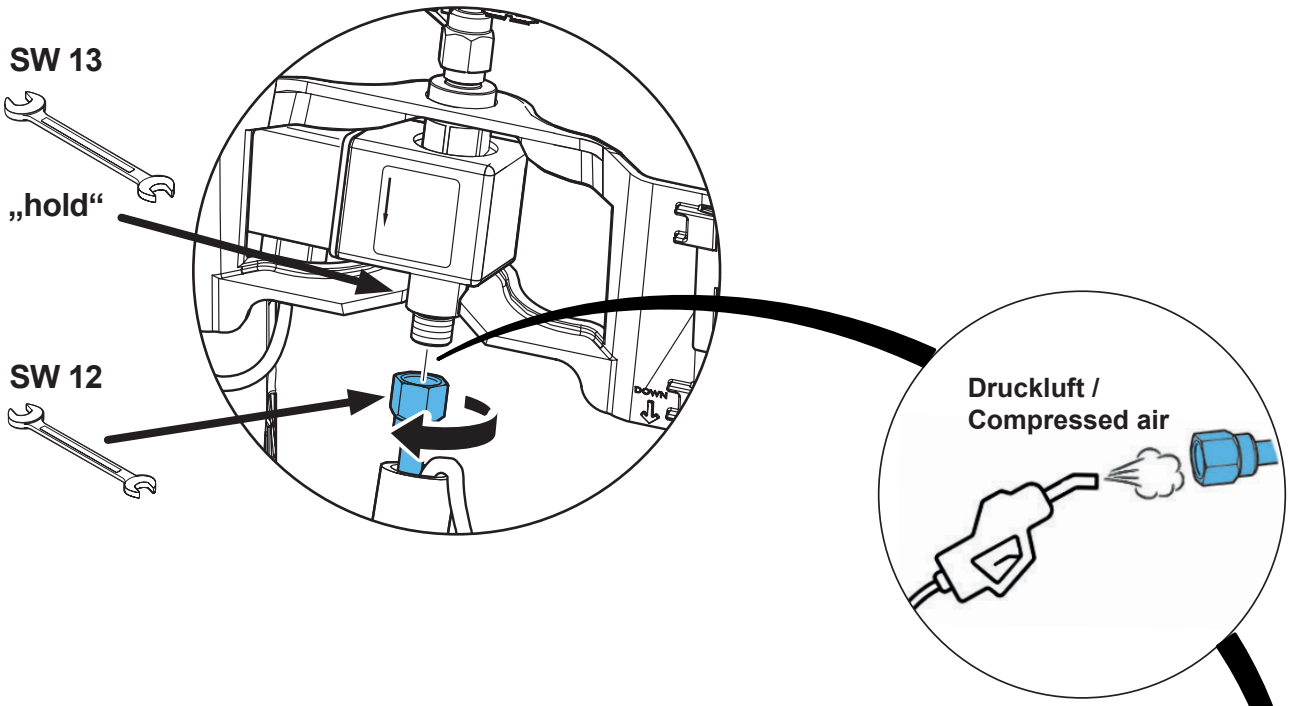
SW 13
„hold“
SW 12
Druckluft /
Compressed air

5.

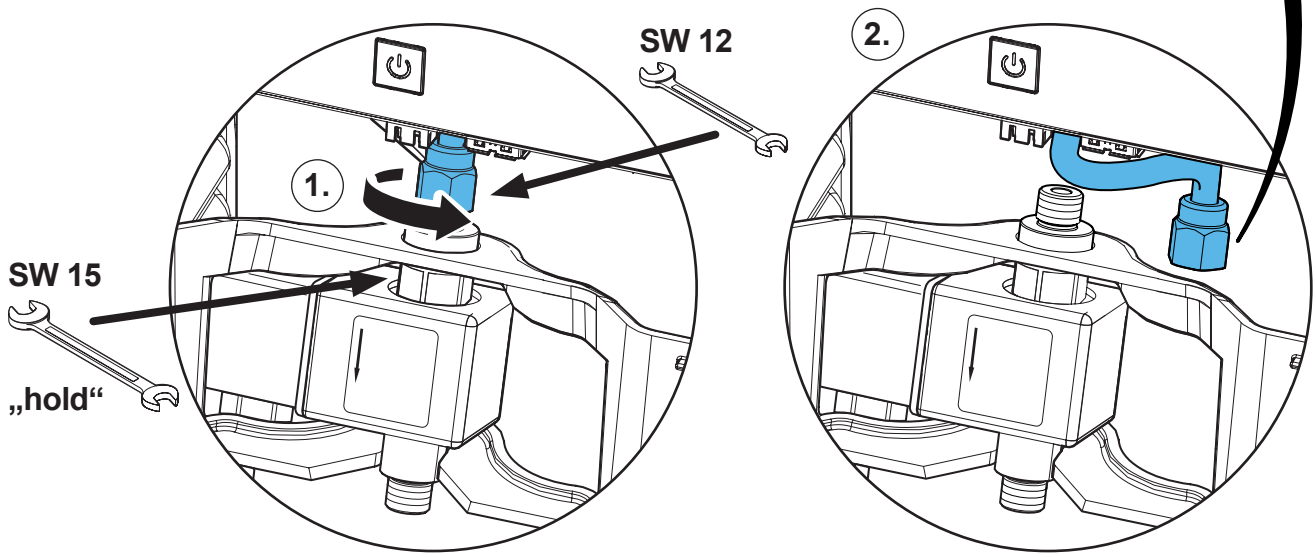
SW 12
2.
1.
SW 15
„hold“

6.

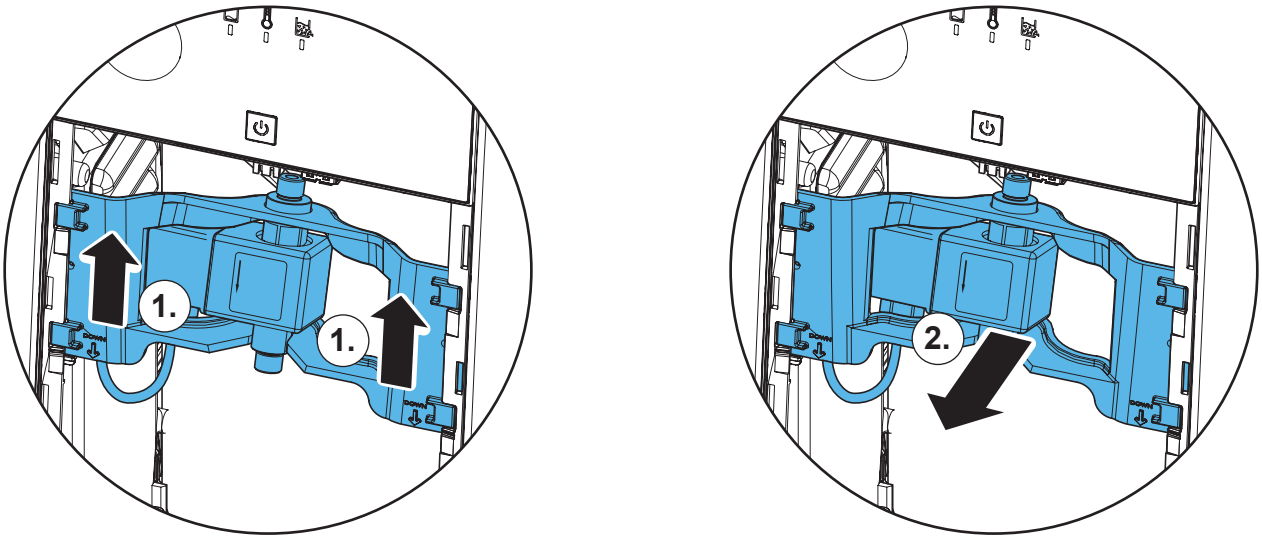
1.
1.
2.

7.

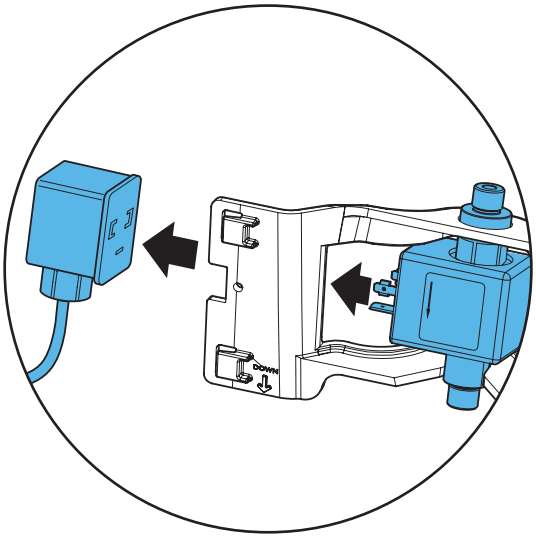

8.

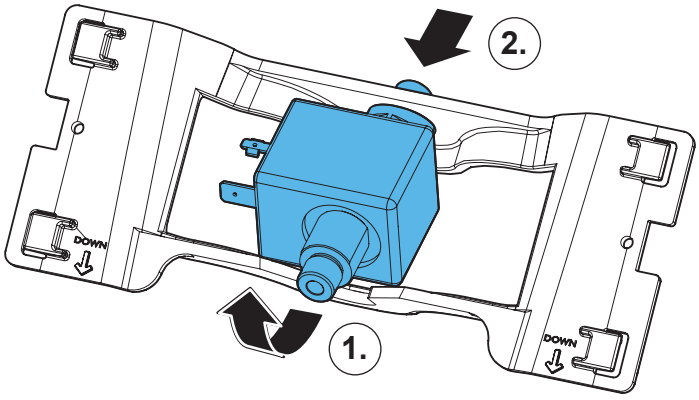

9.

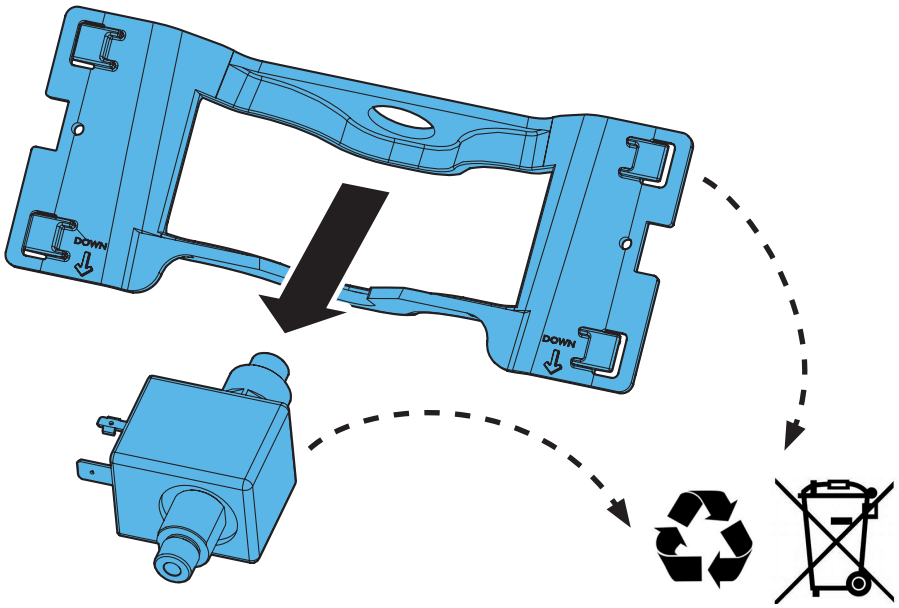

10.

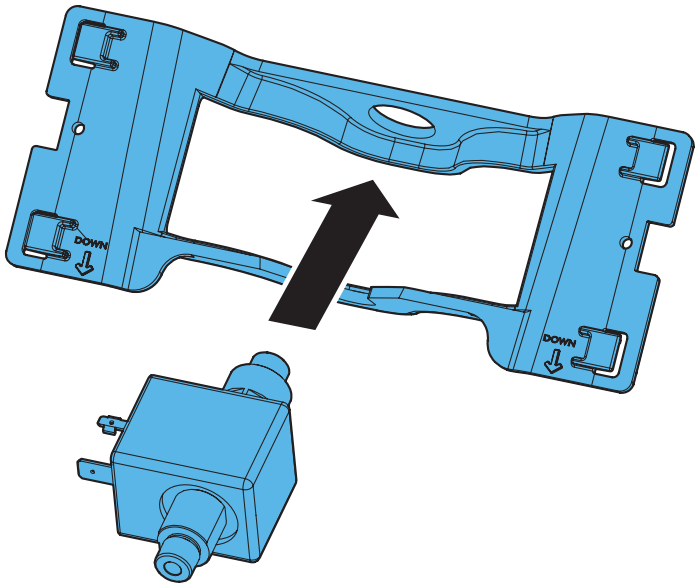

11.

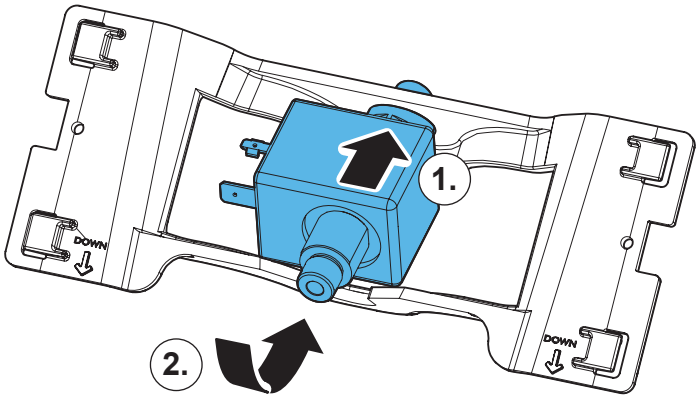

12.

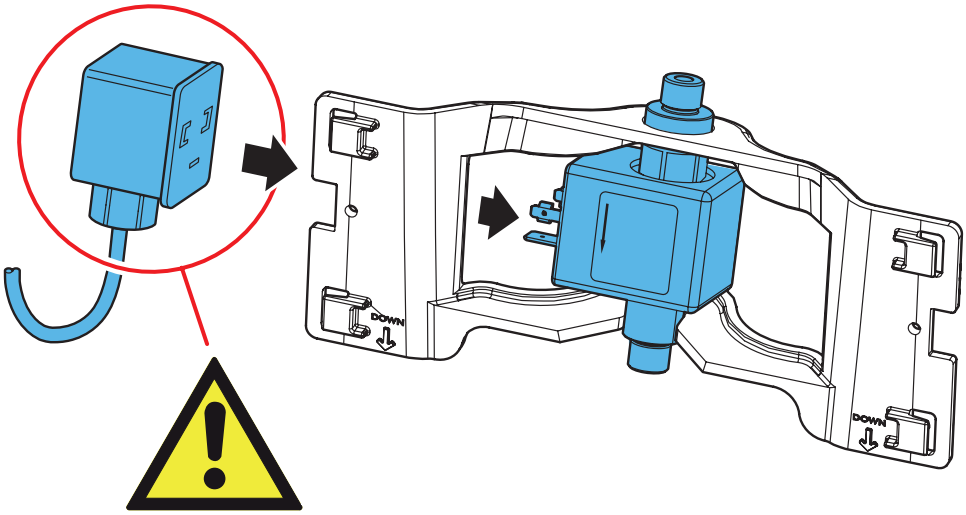

13.

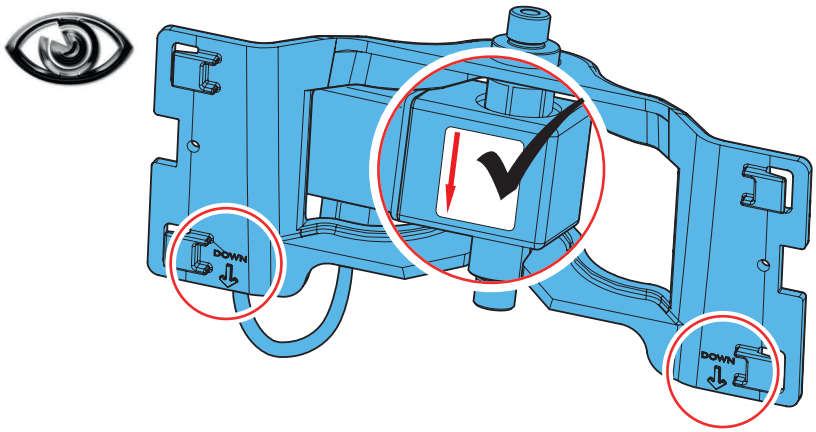

14.

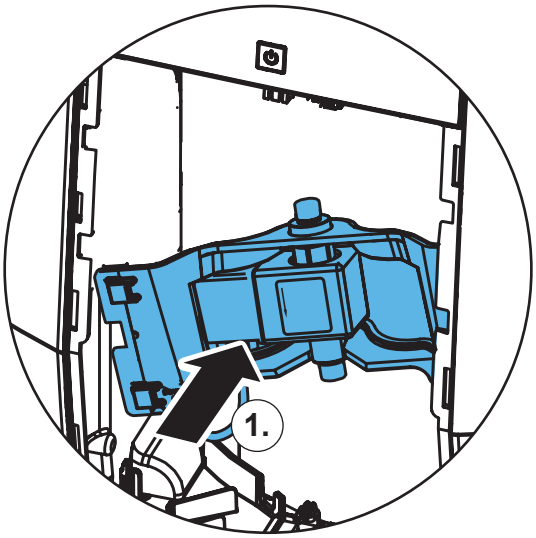

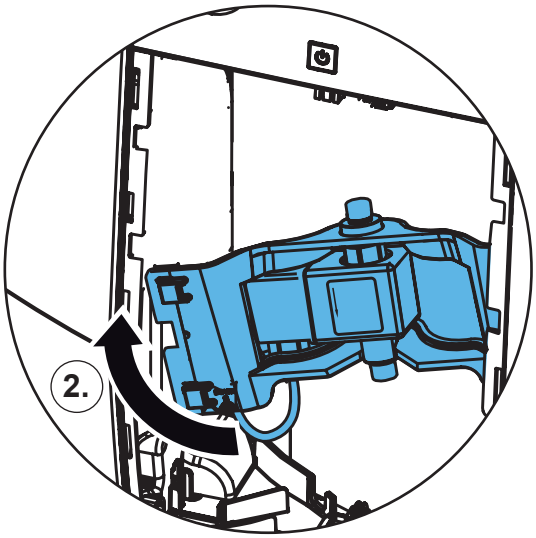

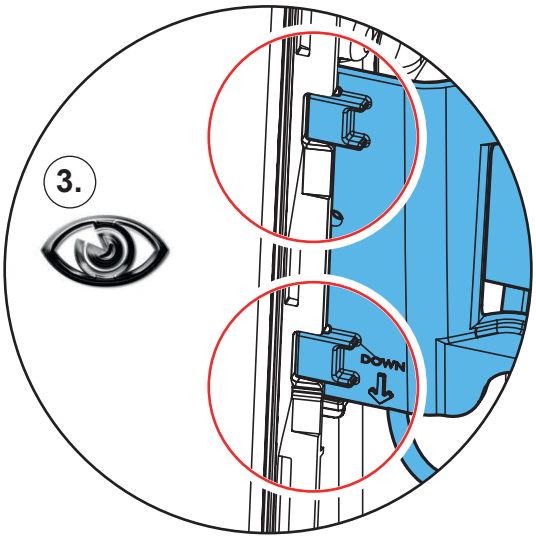

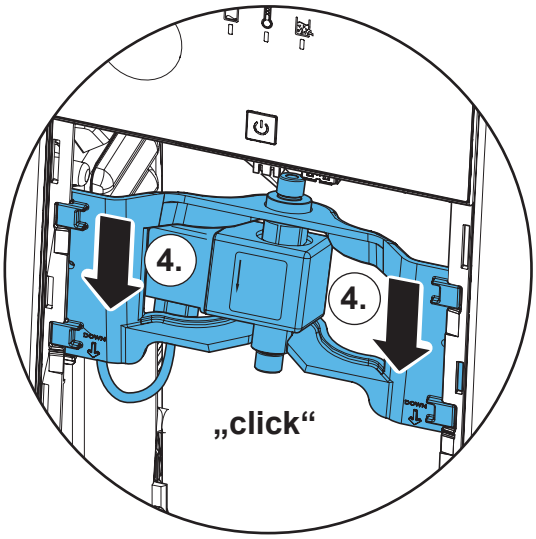

15.

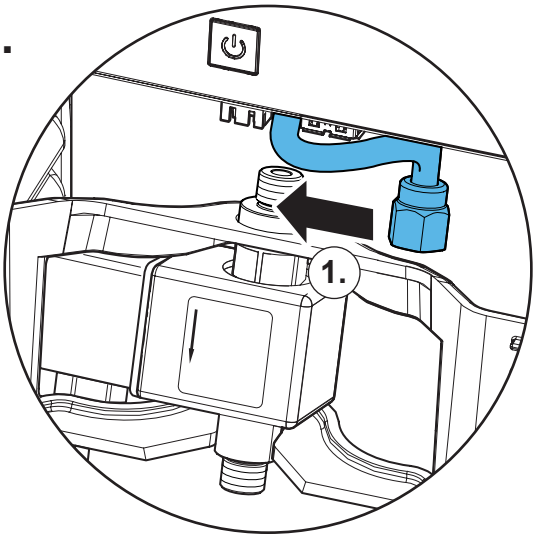

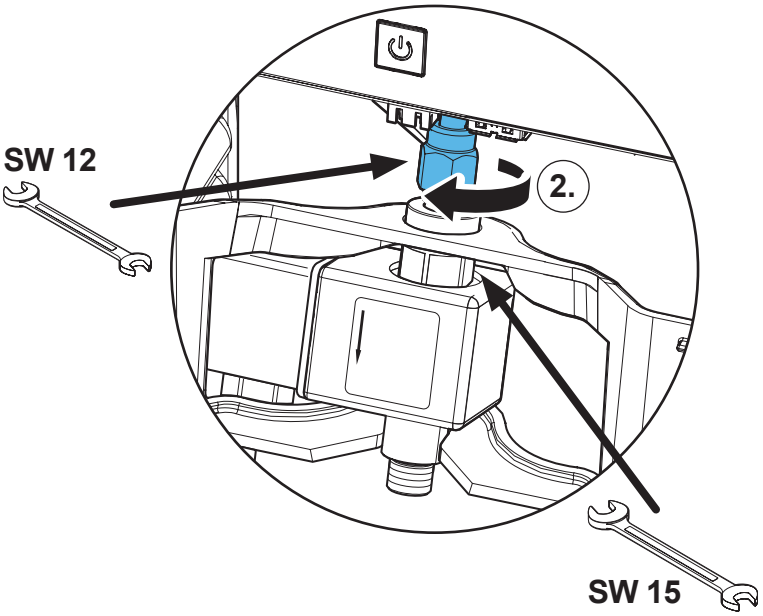

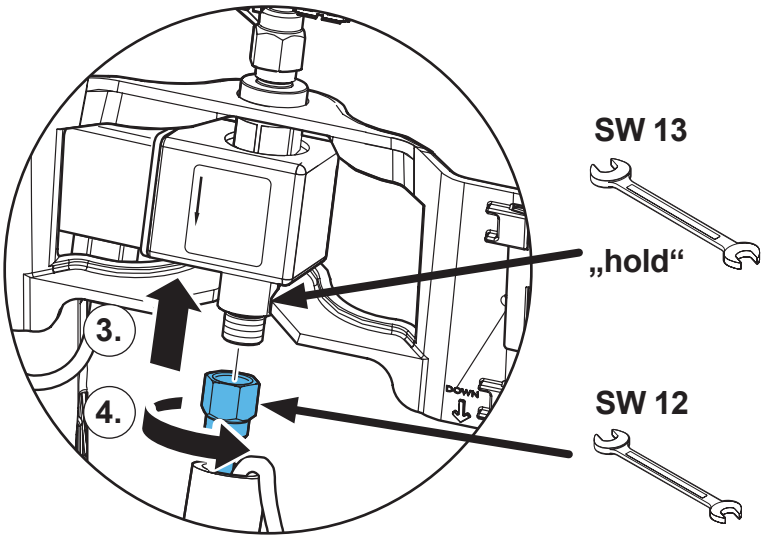

16.

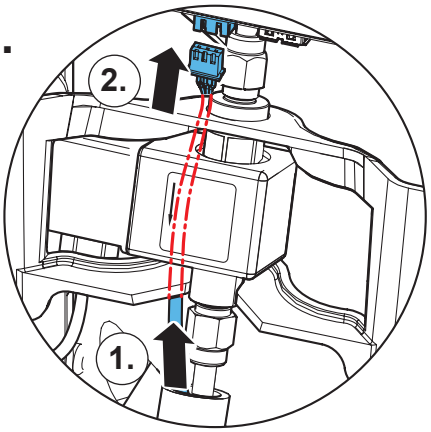

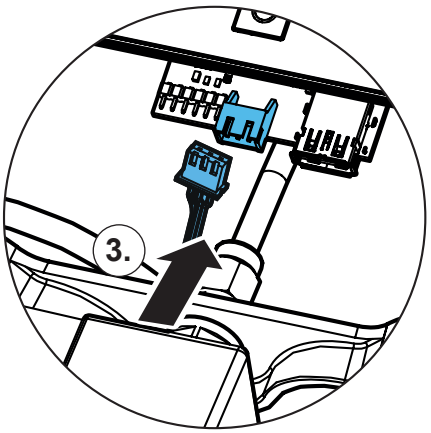

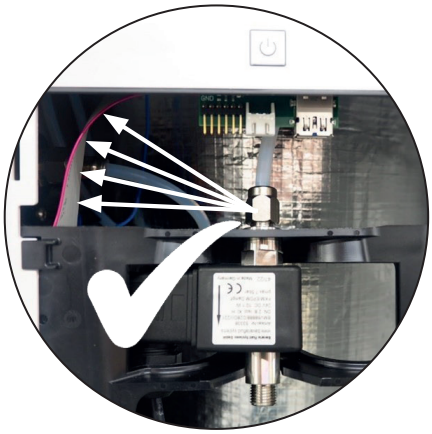

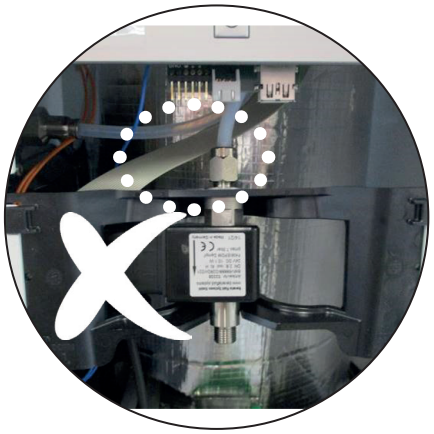

17.

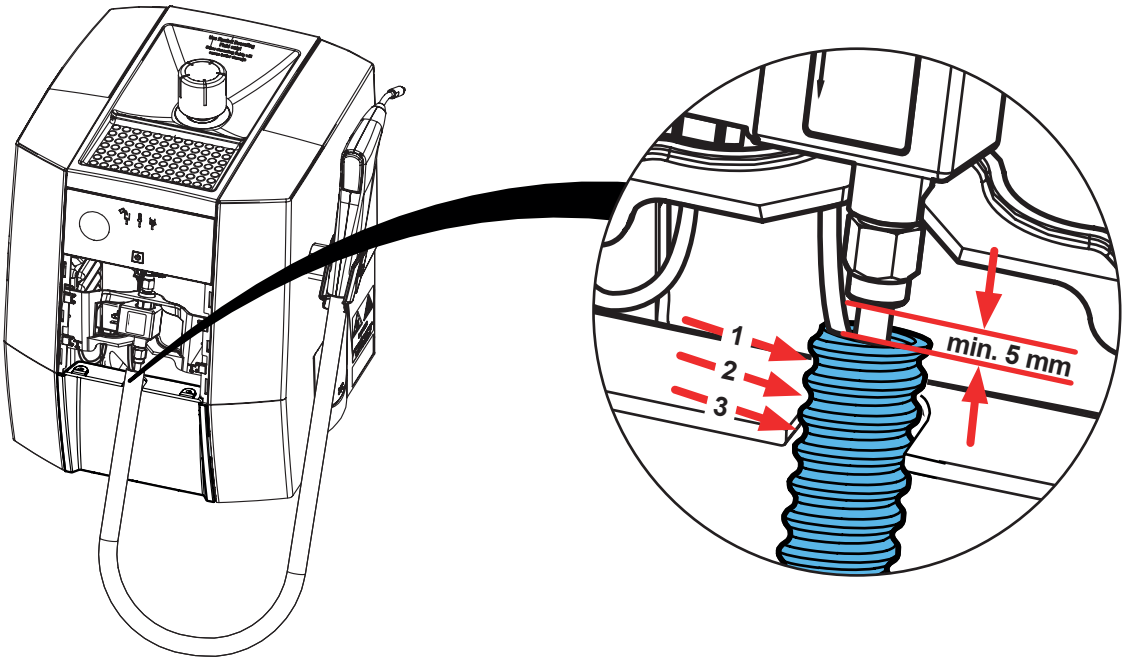

18.

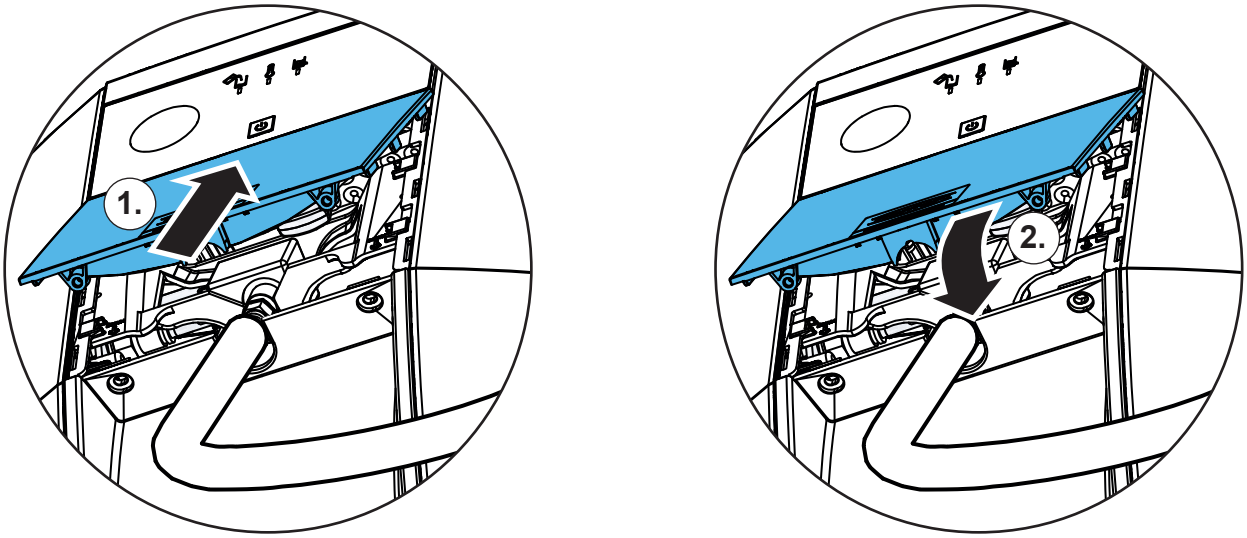

19.

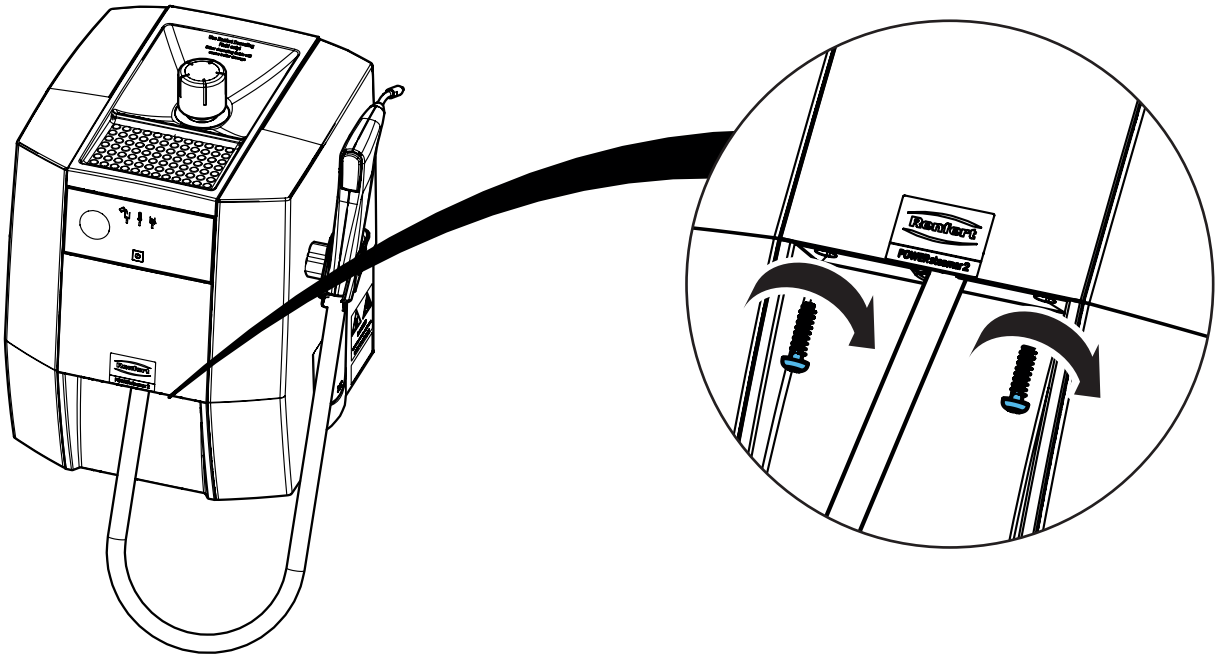

Renfert

making work easy

Montageanleitung • Assembly Instruction • Instruction d'installation Istruzioni l'istallazione • Instrucciones de montaje • Руководство по монтажу

90003 7874

Magnetventil Wasser • Solenoid valve water • Électrovanne eau • Elettrovalvola acqua • Electroválvula agua

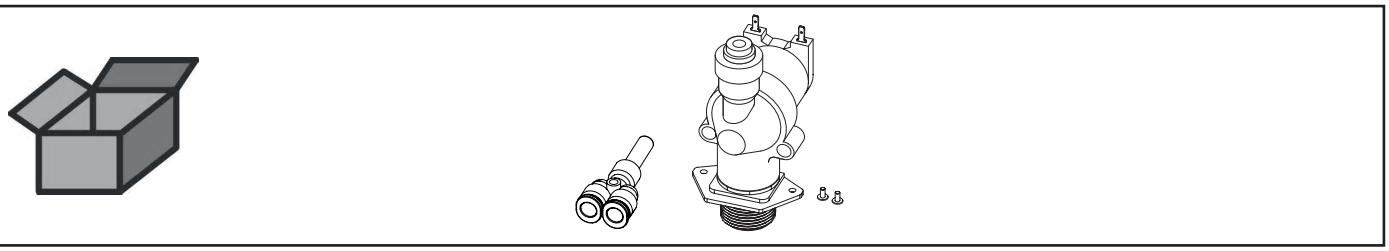

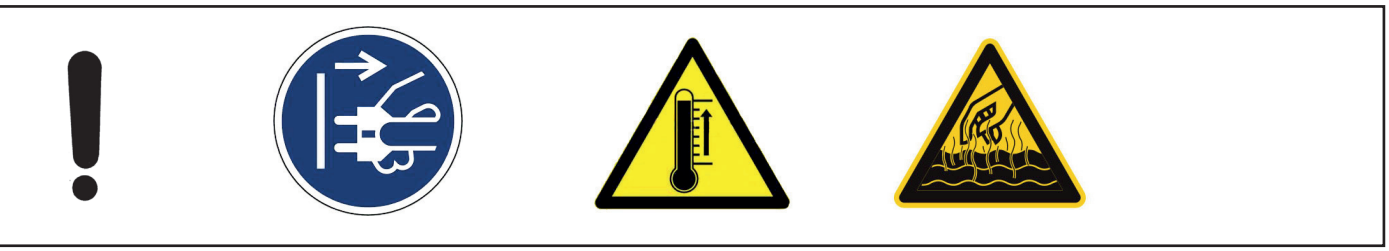

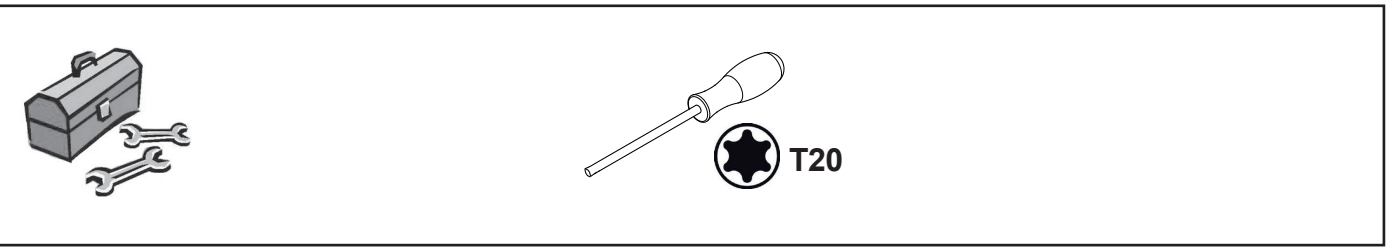

1.

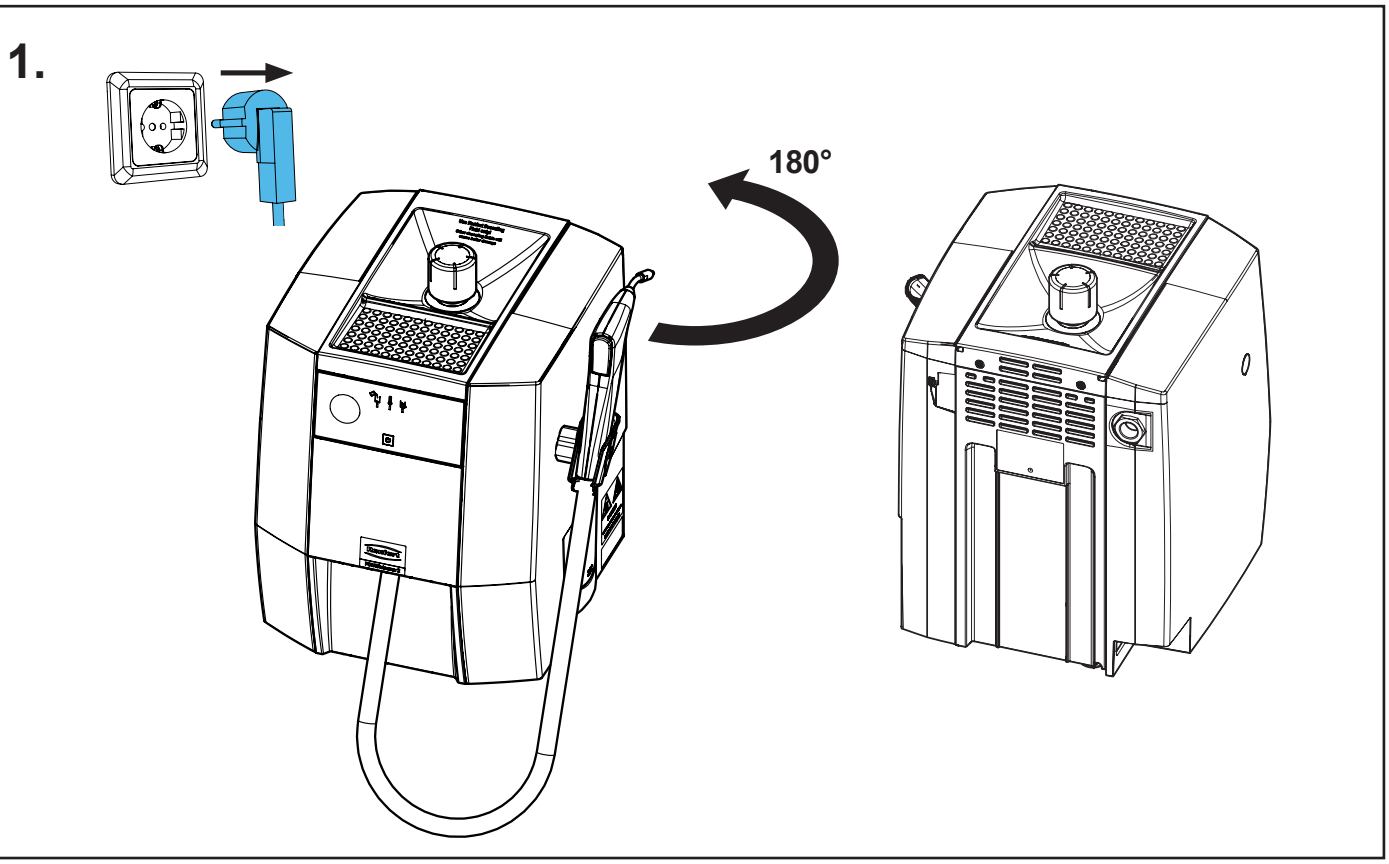

21-6925 15062022

2.

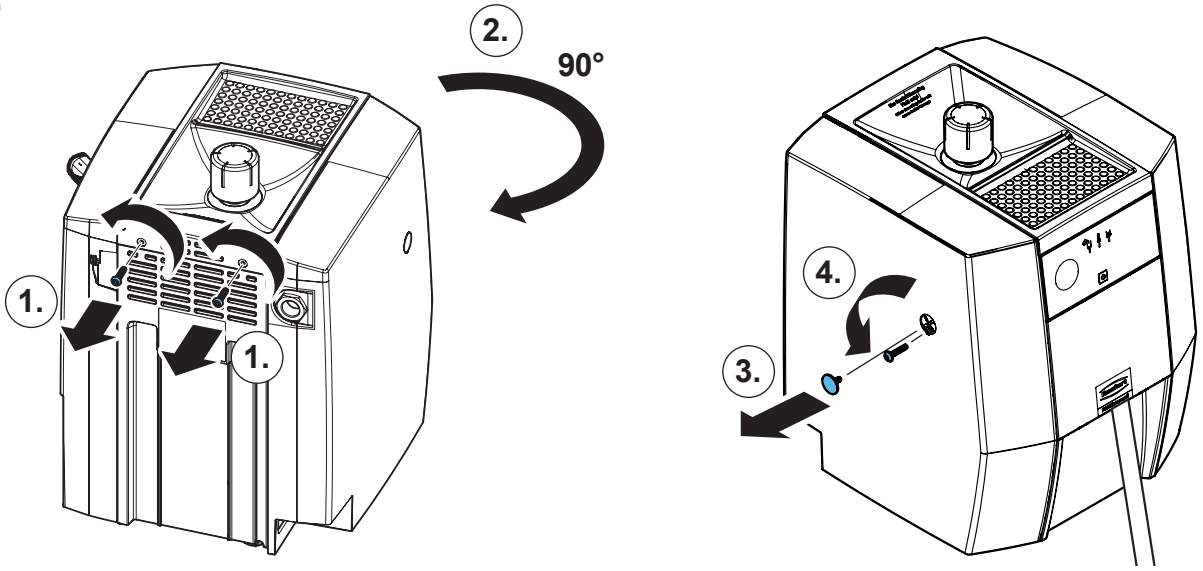

3.

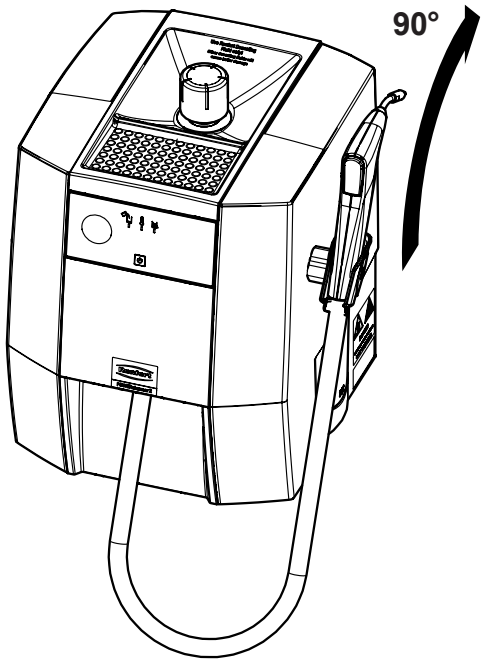

4.

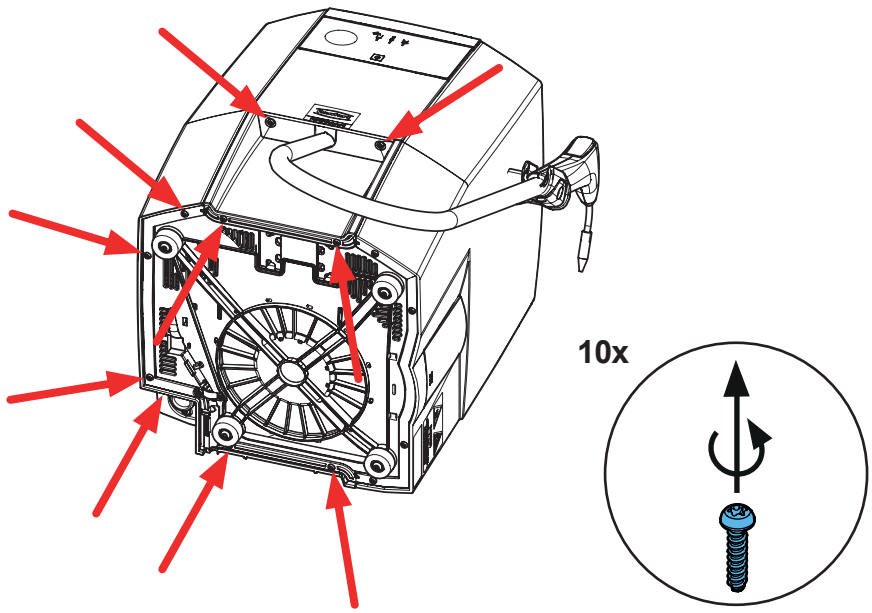

5.

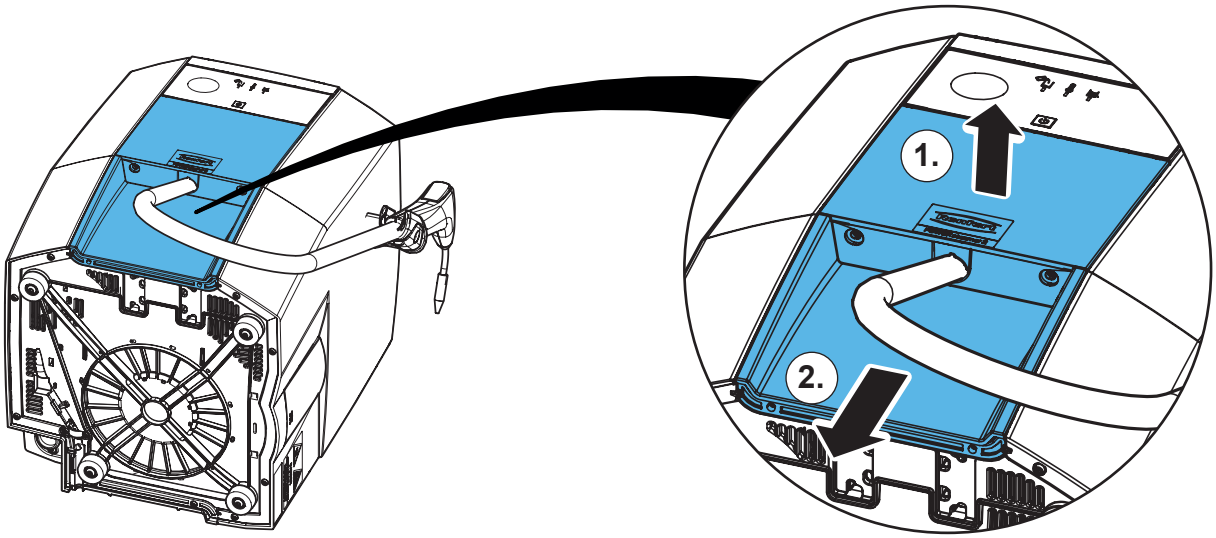

6.

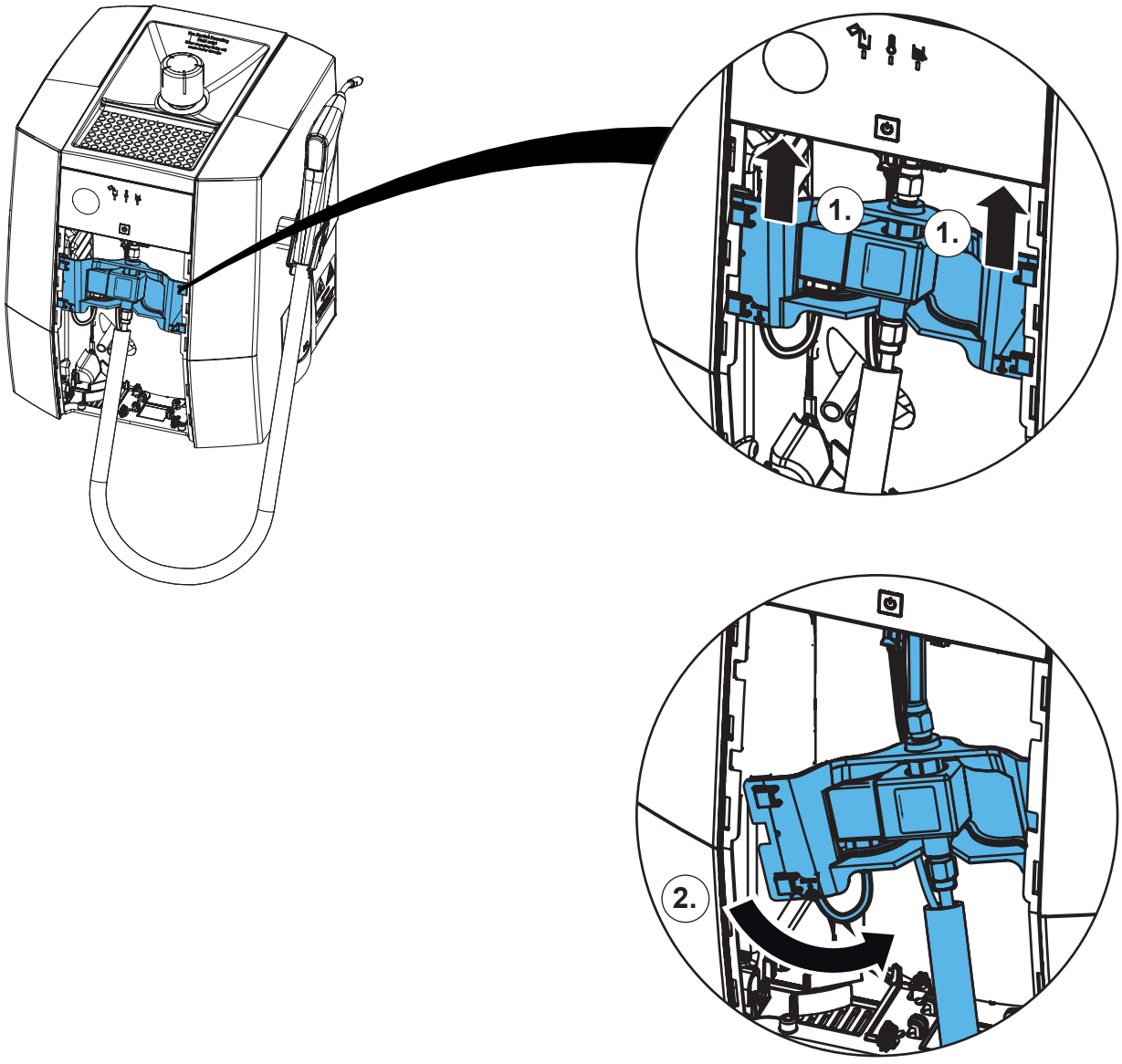

7.

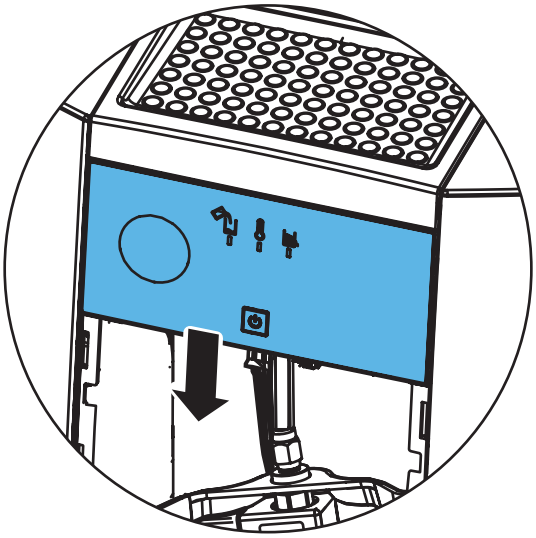

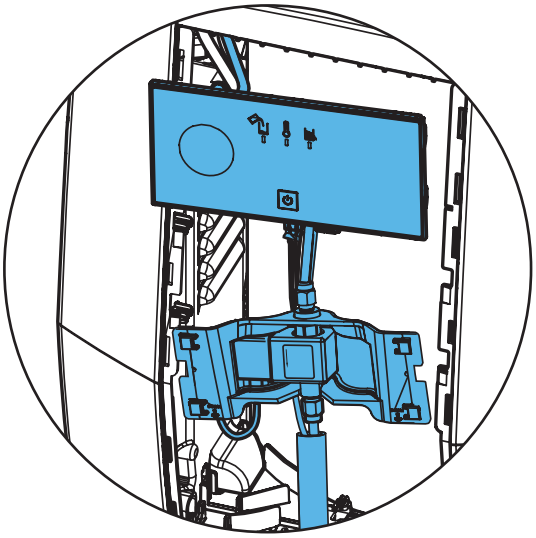

8.

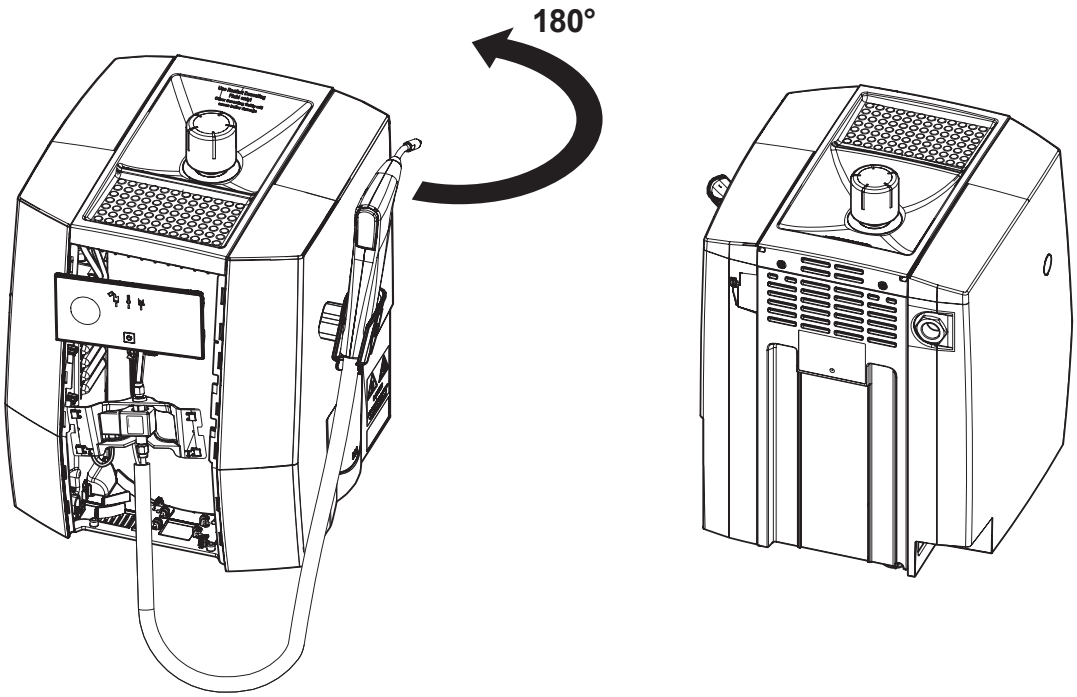

9.

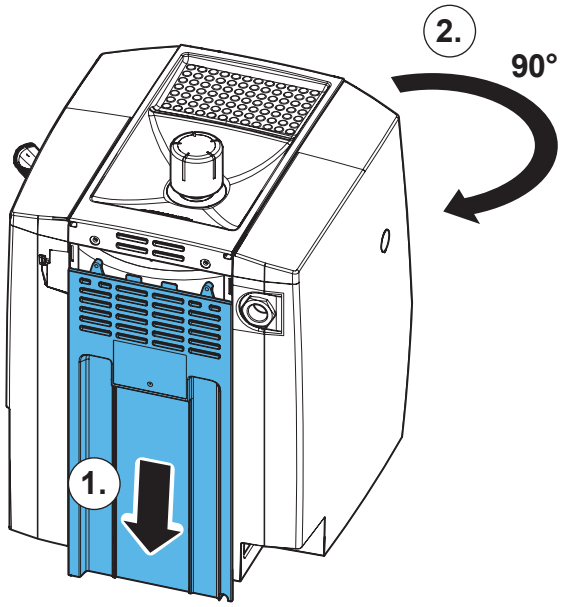

10.

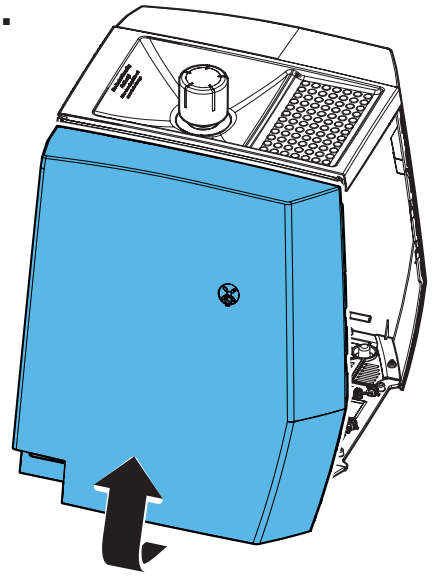

11.

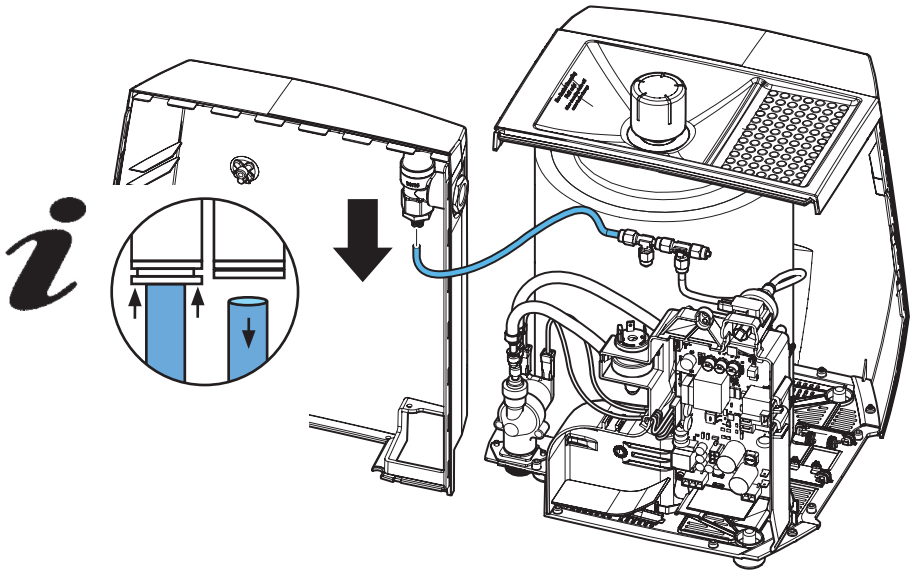

12.

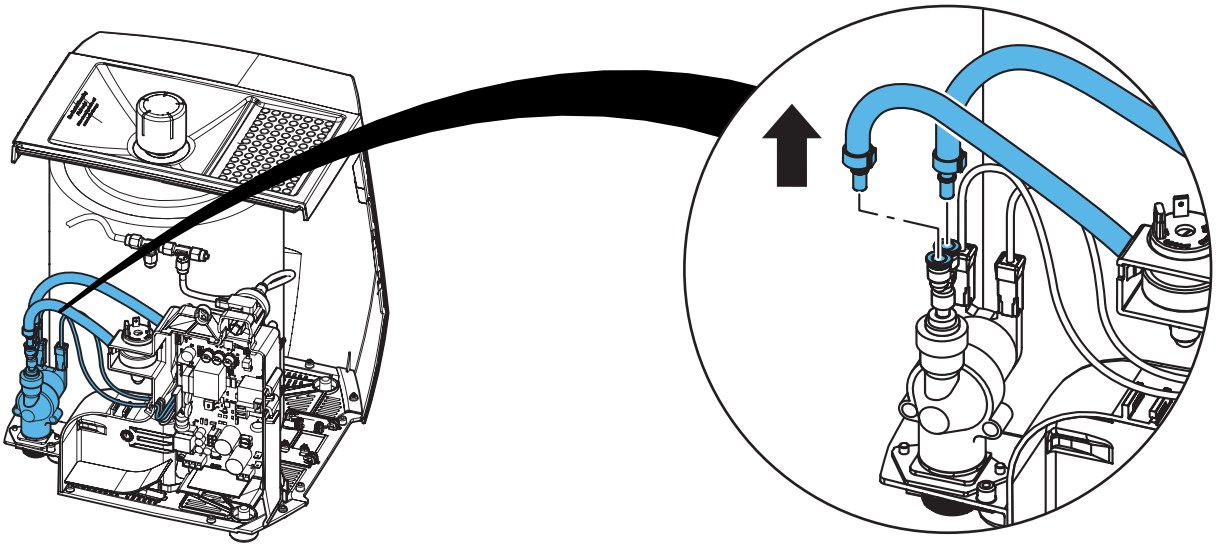

13.

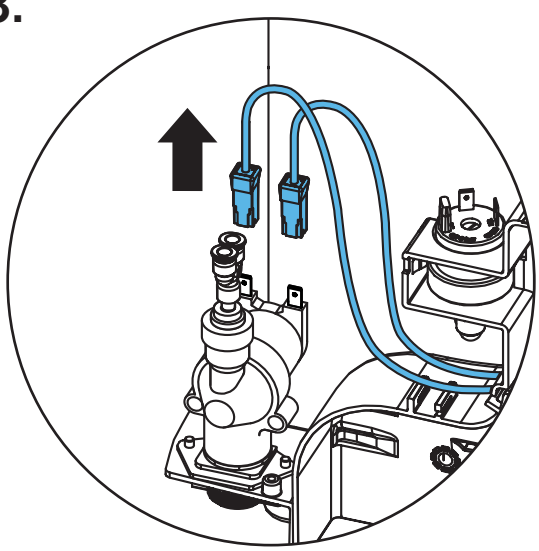

14.

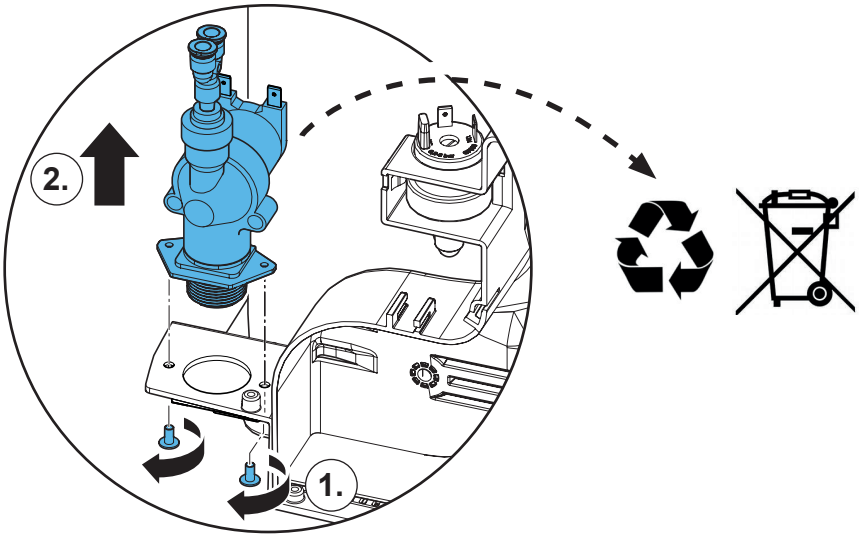

15.

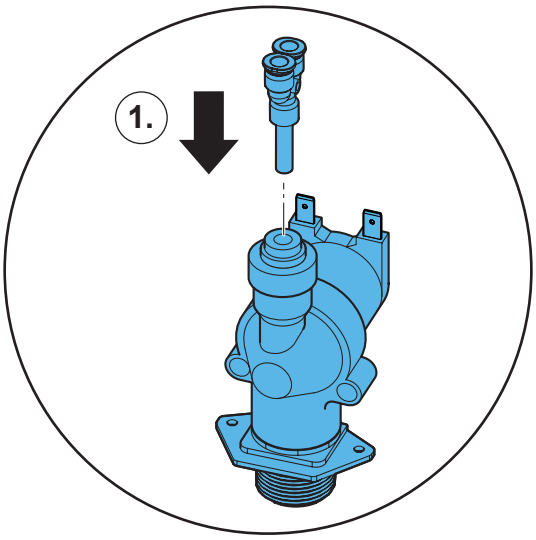

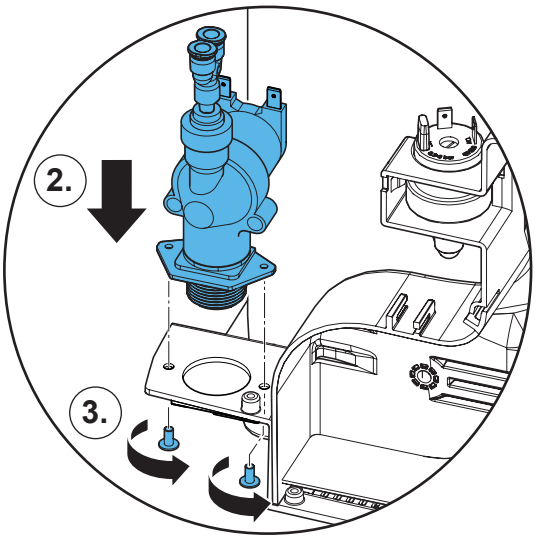

16.

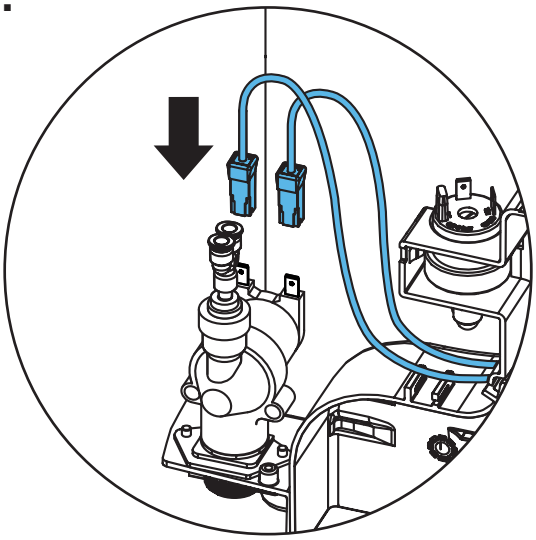

17.

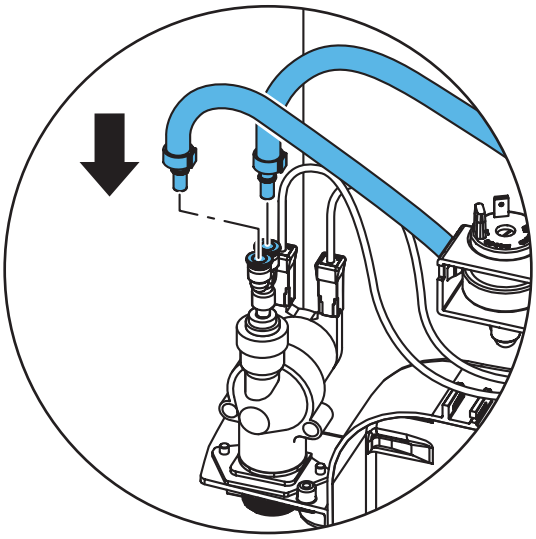

18.

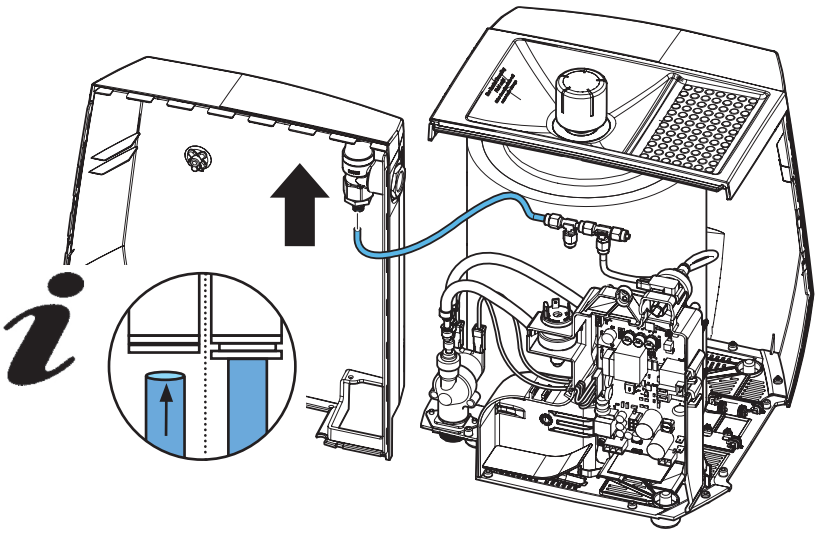

19.

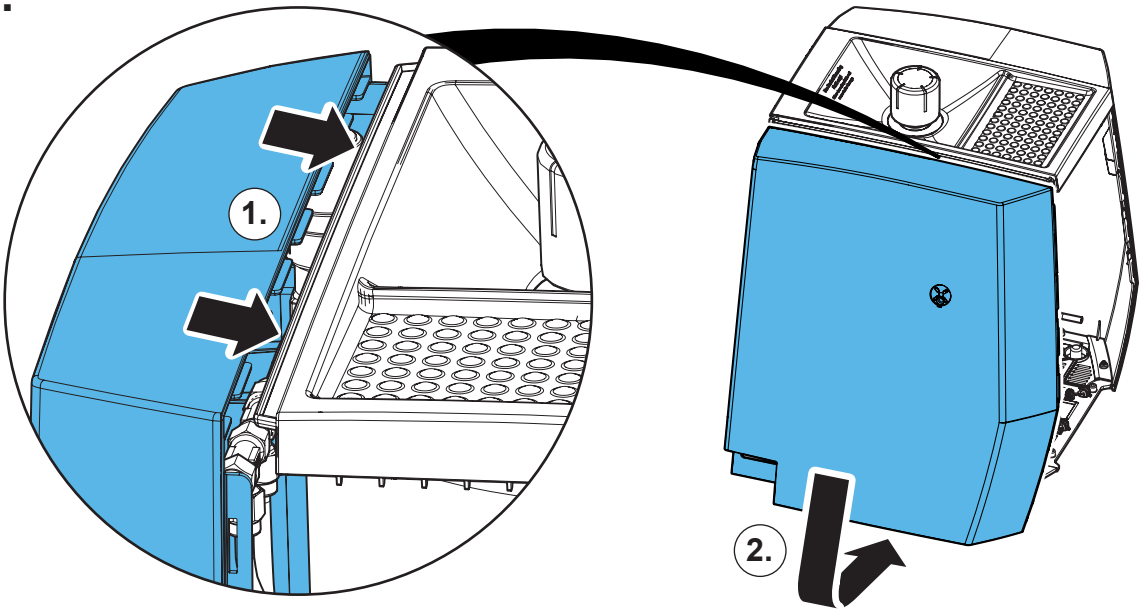

20.

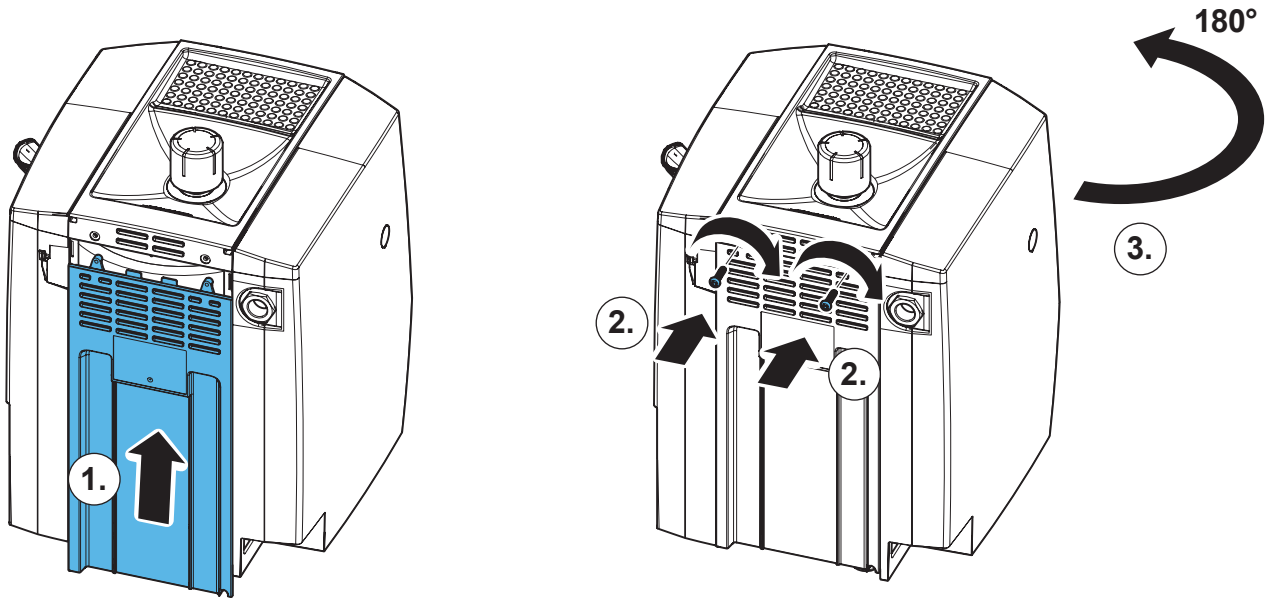

21.

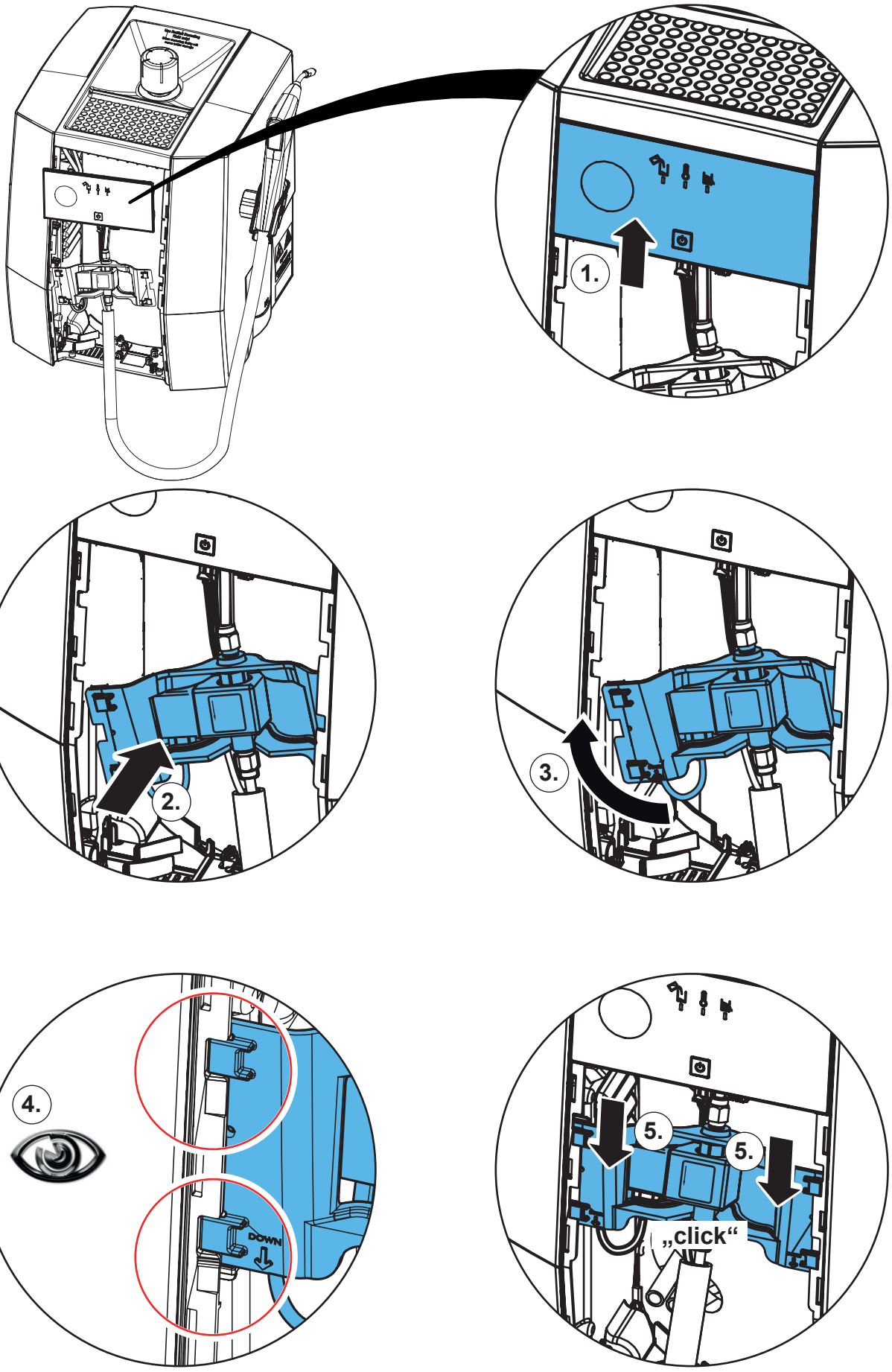

22.

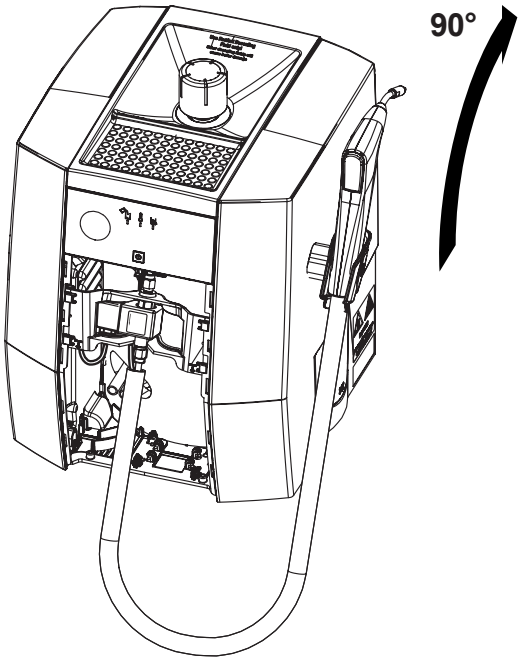

23.

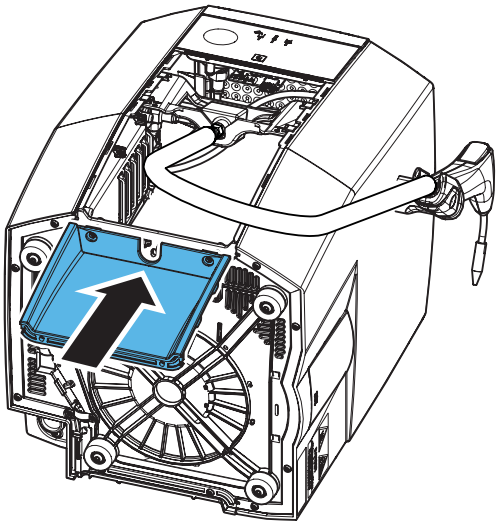

24.

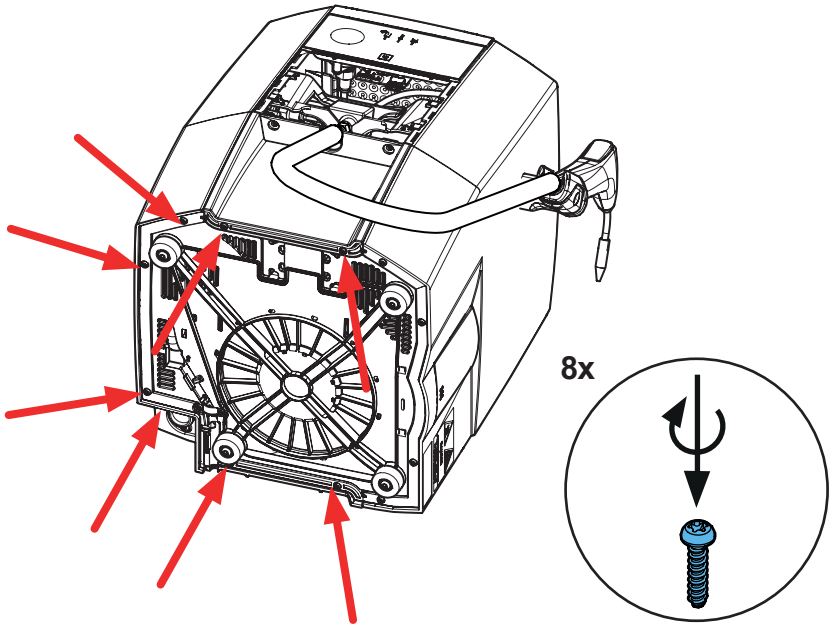

25.

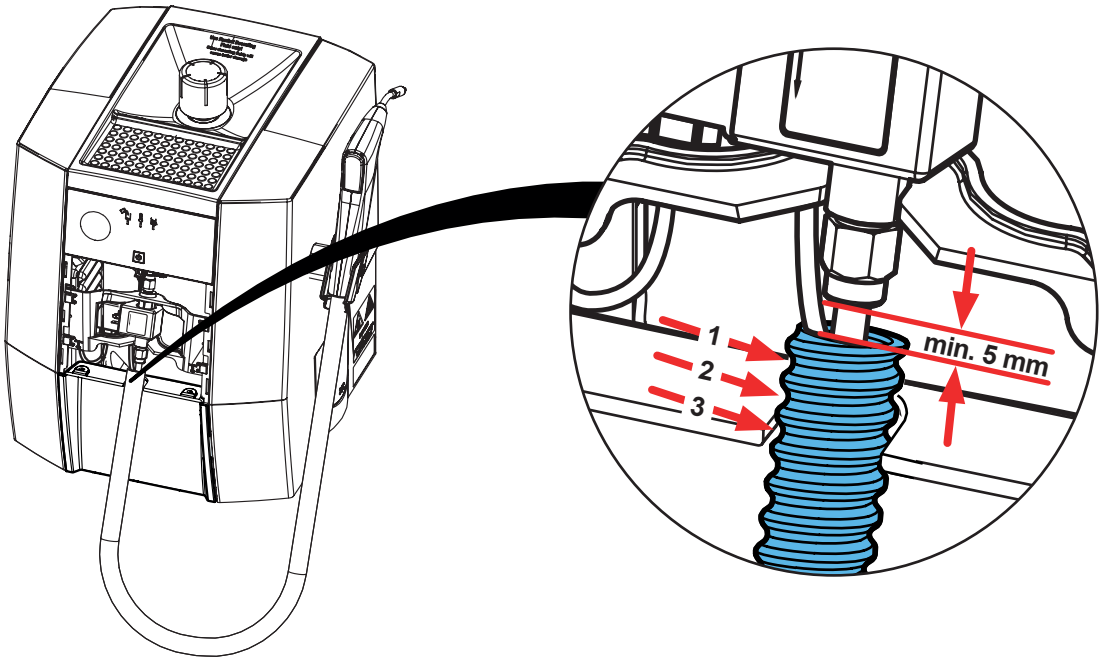

26.

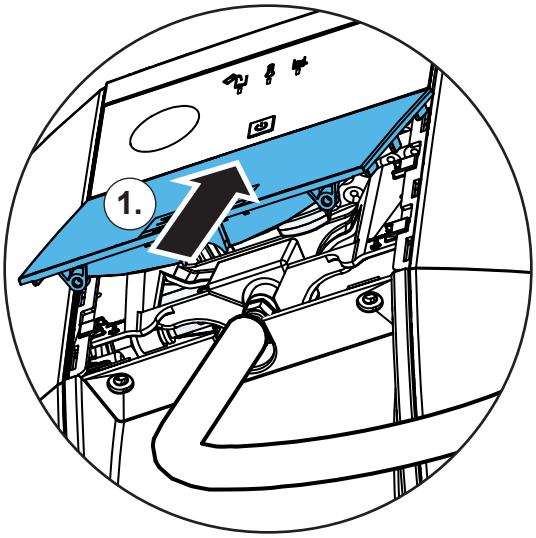

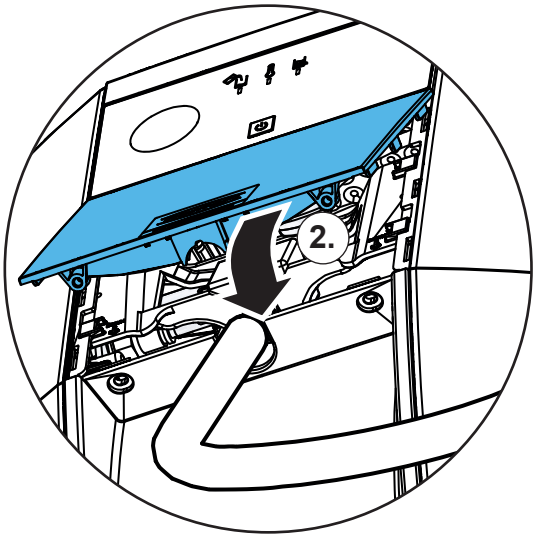

27.

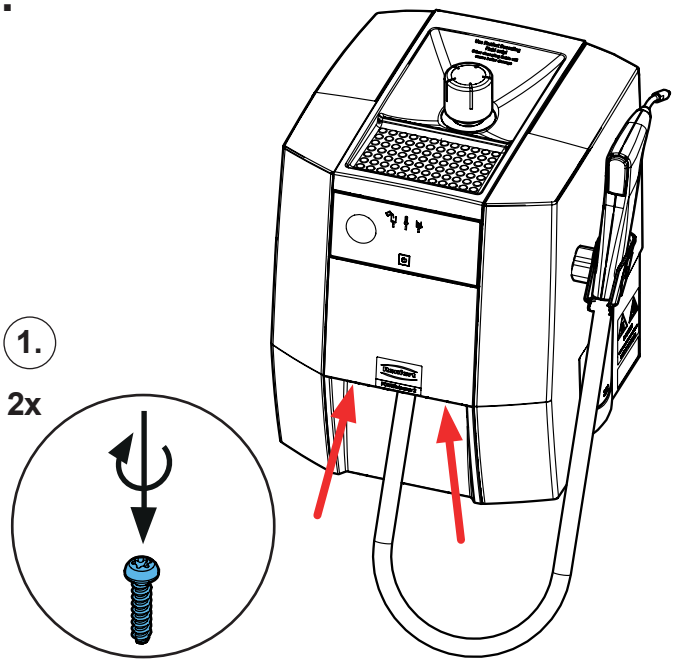

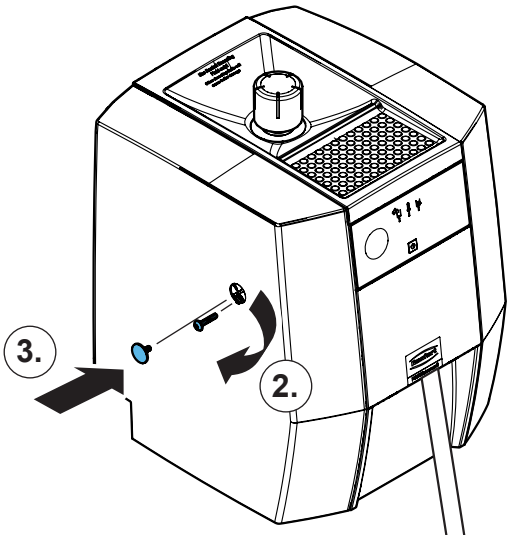

Renfert

making work easy

Montageanleitung • Assembly Instruction • Instruction d'installation Istruzioni l'istallazione • Instrucciones de montaje • Руководство по монтажу

90002 1880

Druckschalter Dampf, kpl. • Pressure switch, steam, cpl. • Pressostat vapeur, cpl. • Pressostato vapore, compl. • Presostato vapor, compl.

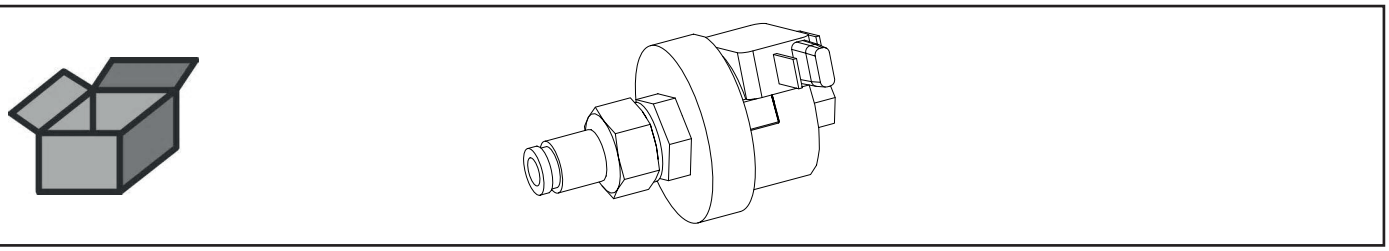

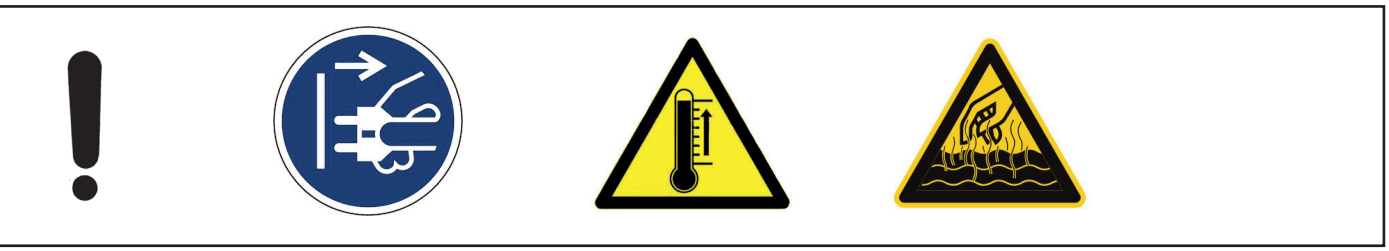

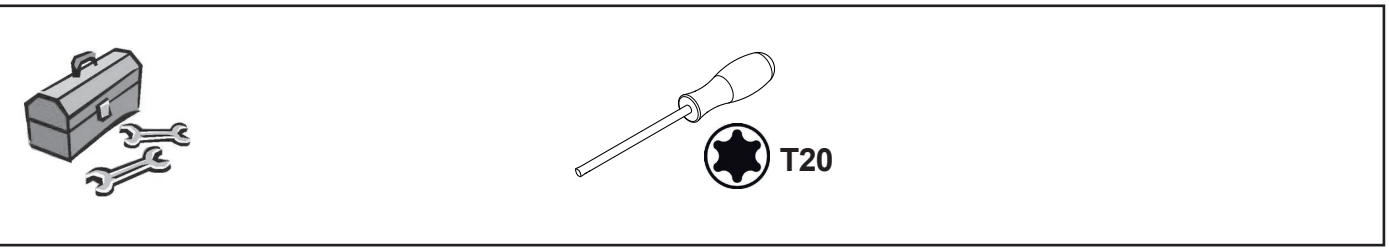

1.

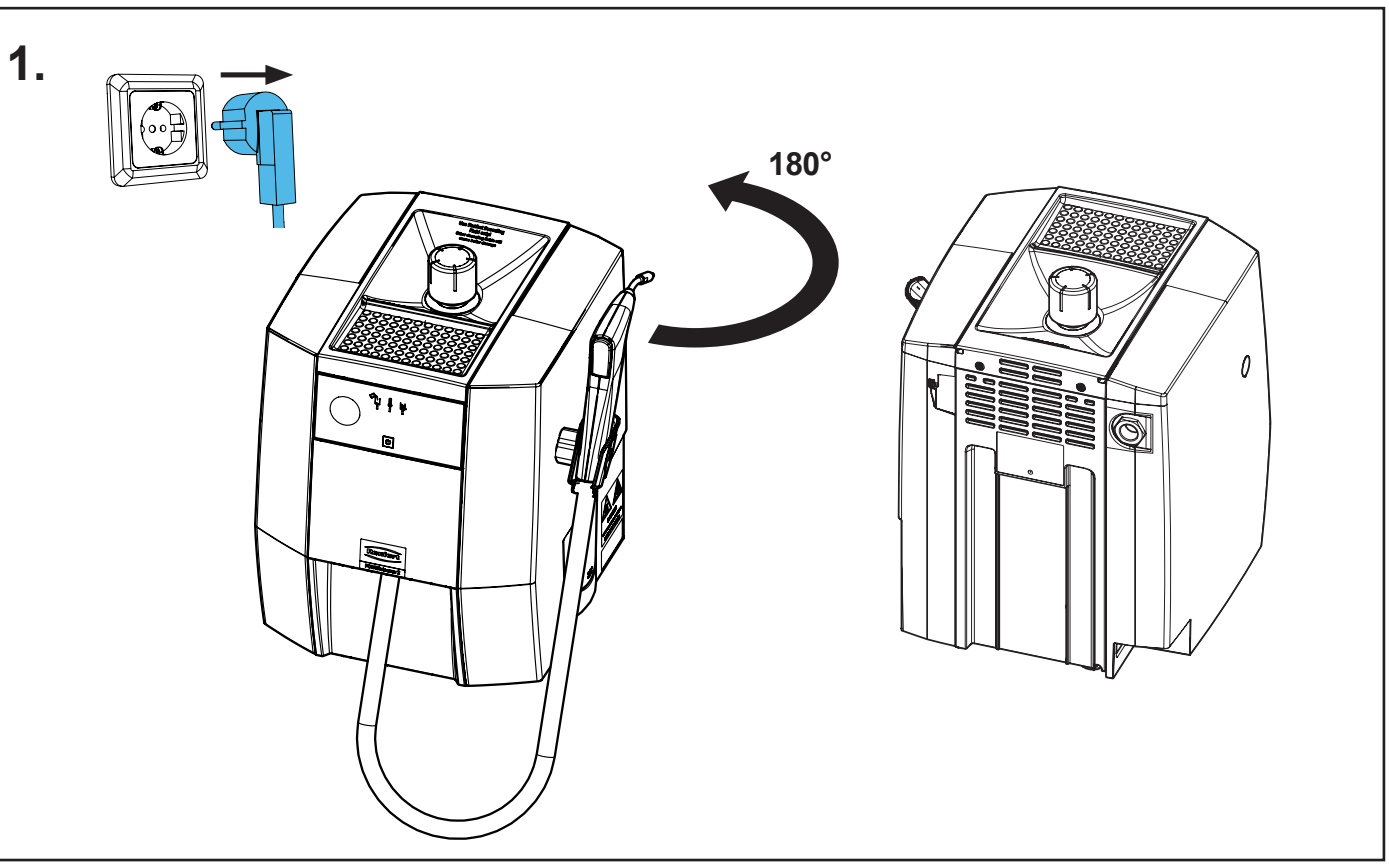

21-6925 15062022

2.

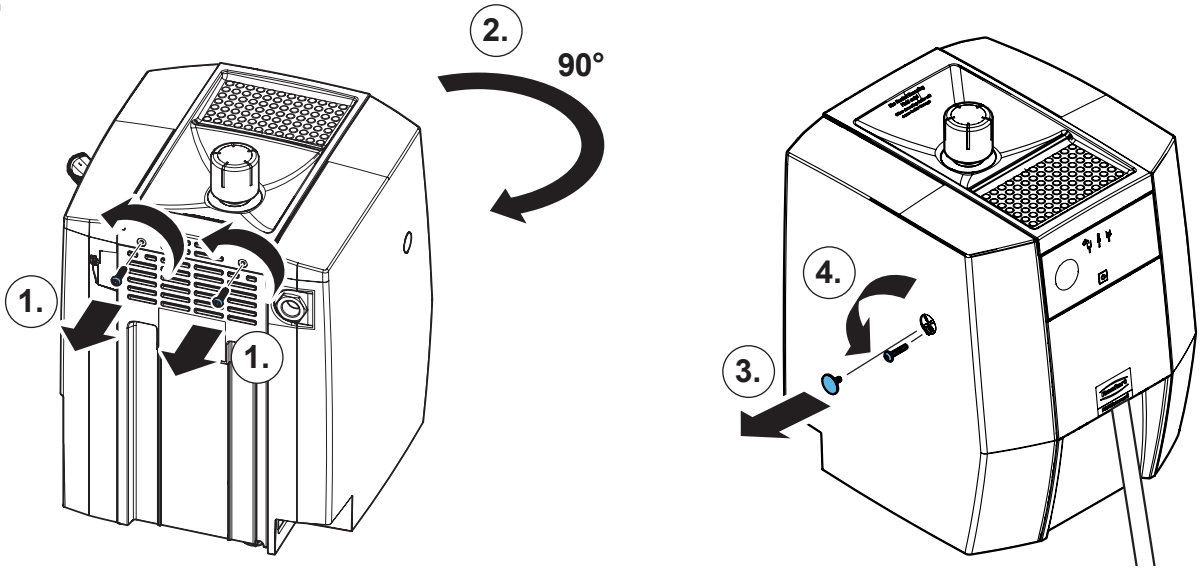

3.

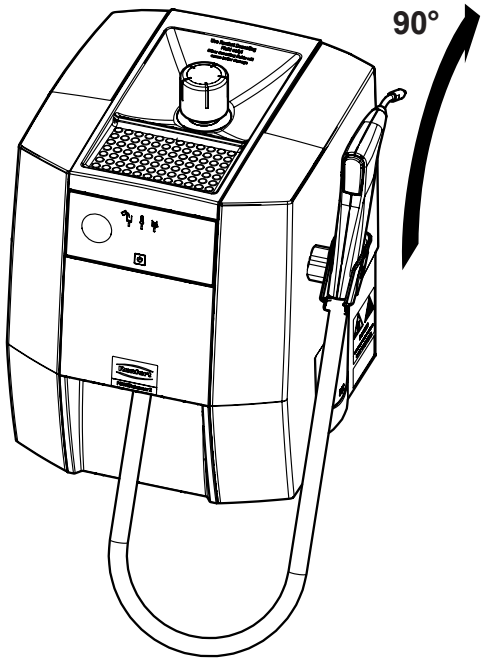

4.

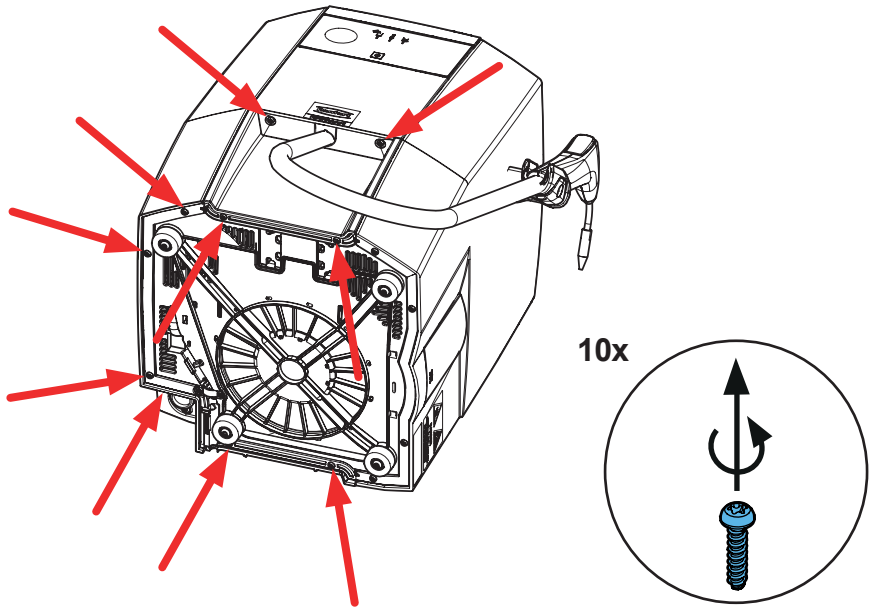

5.

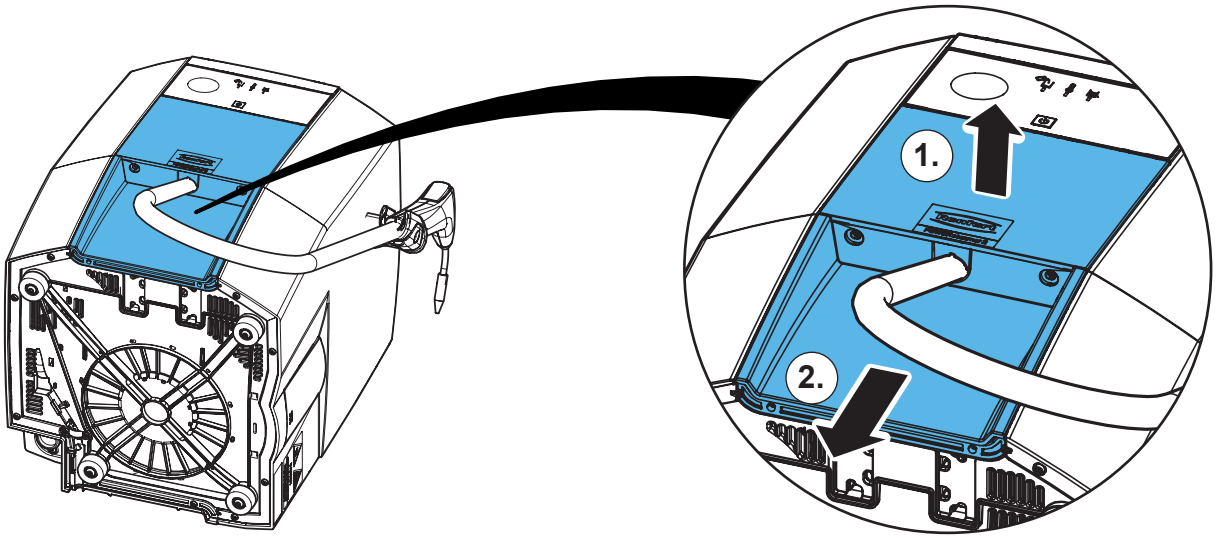

6.

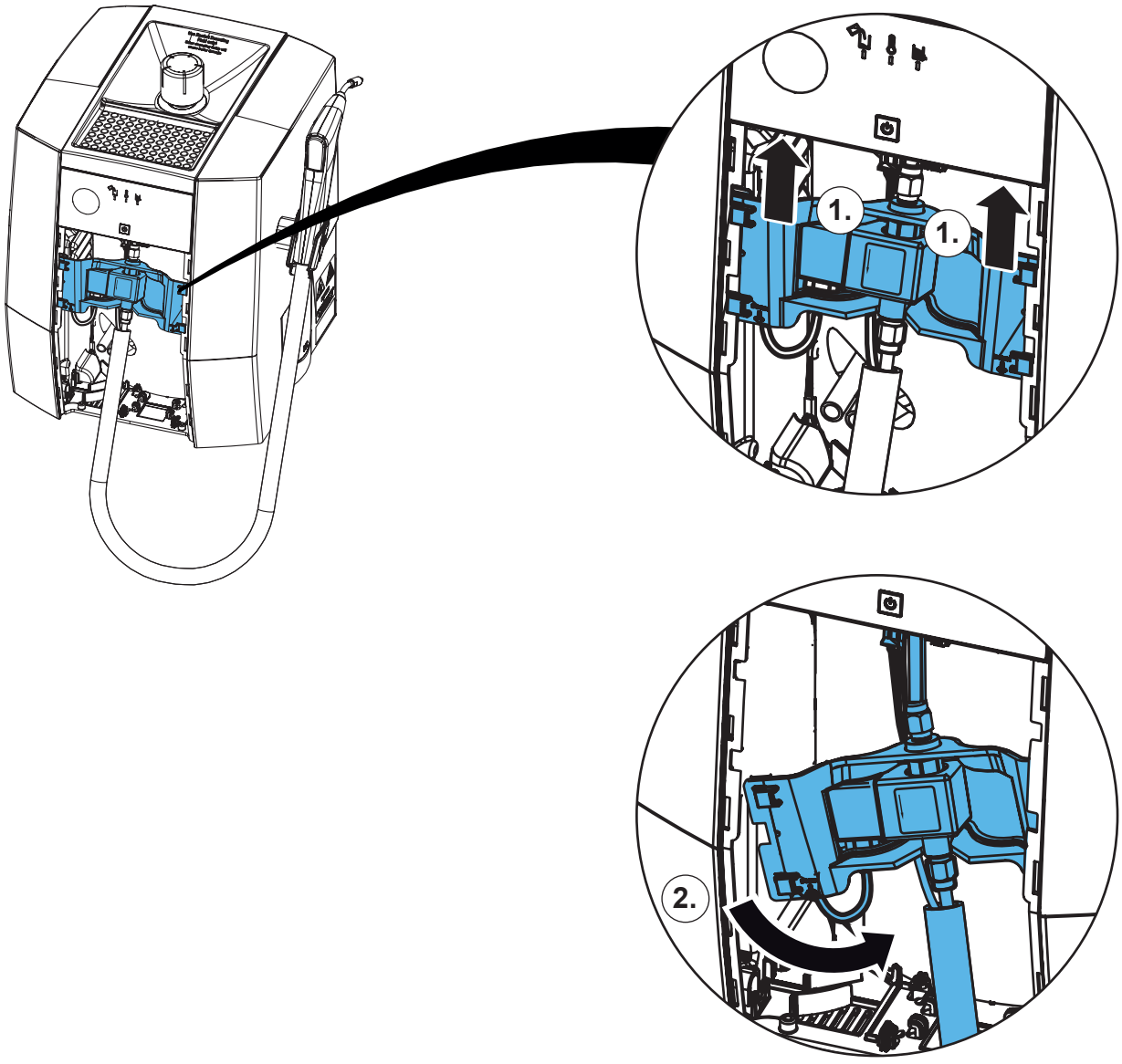

7.

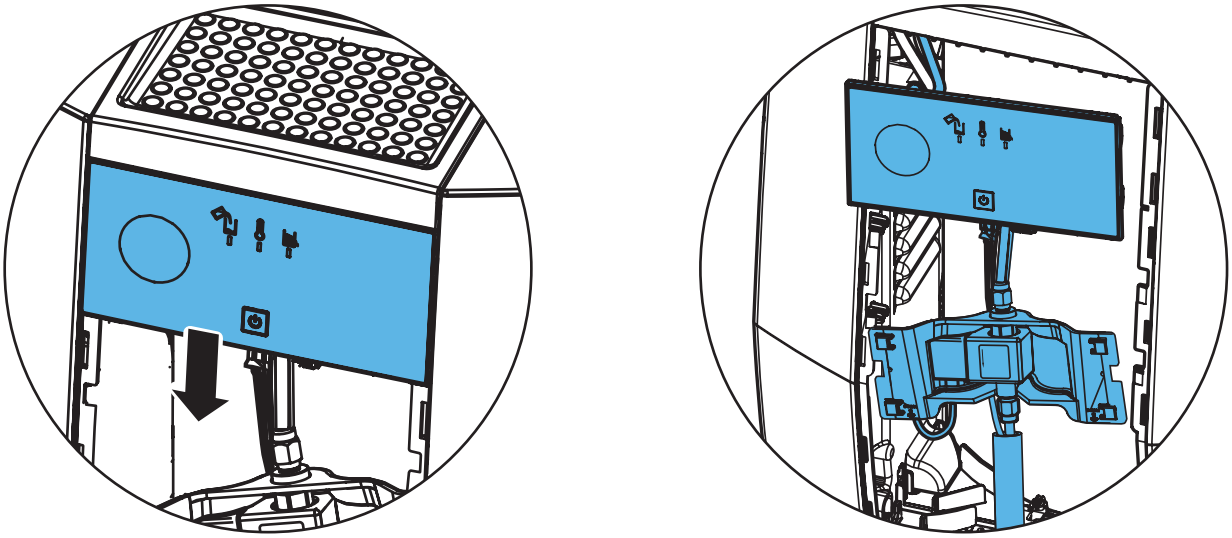

8.

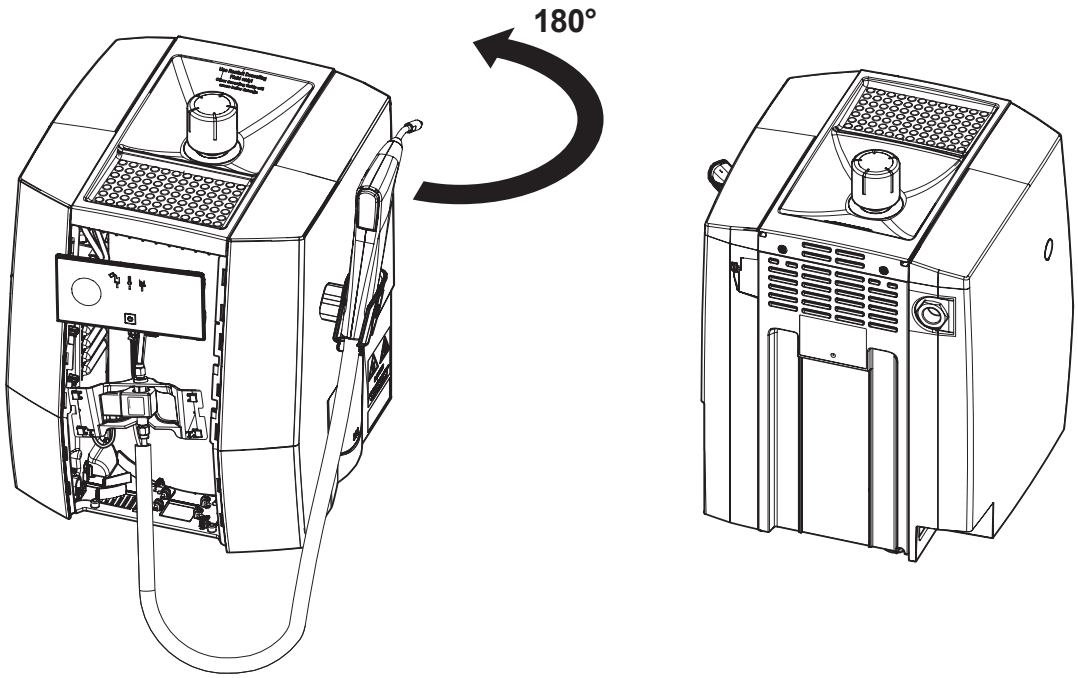

9.

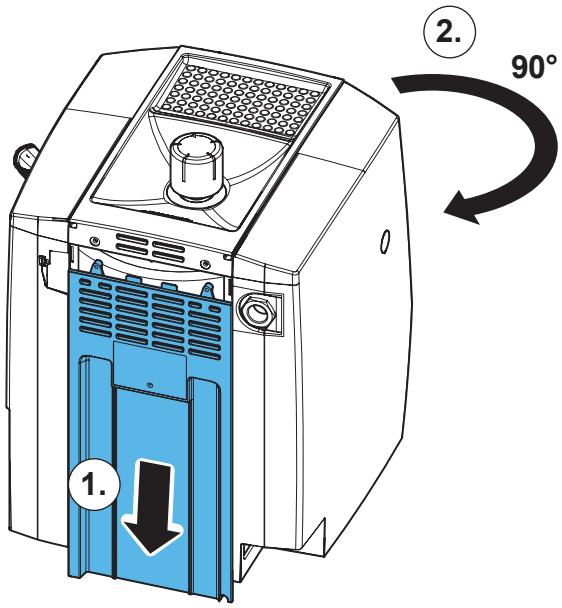

10.

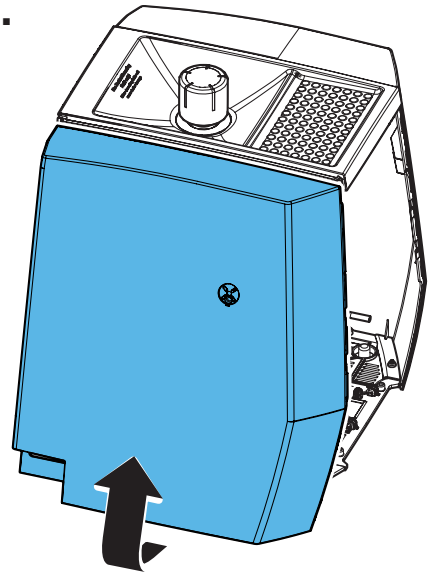

11.

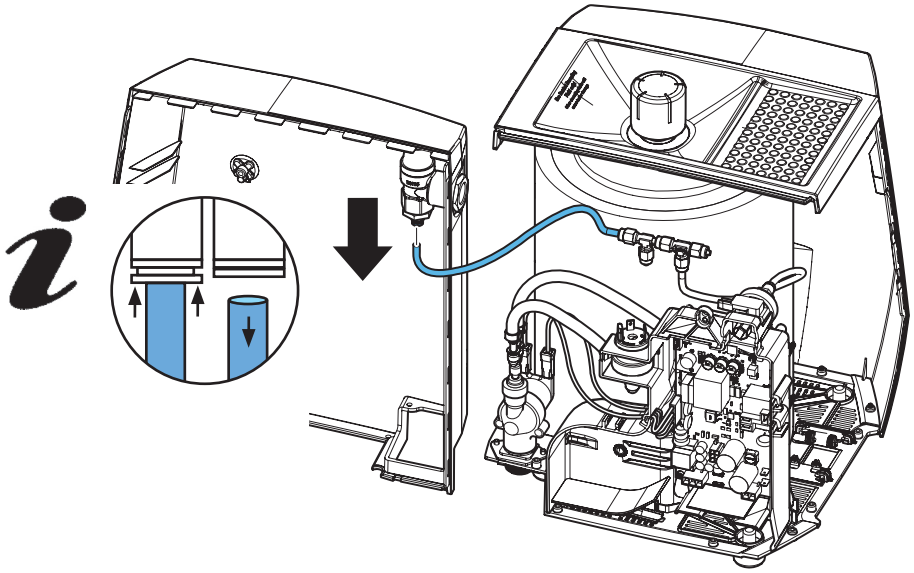

12.

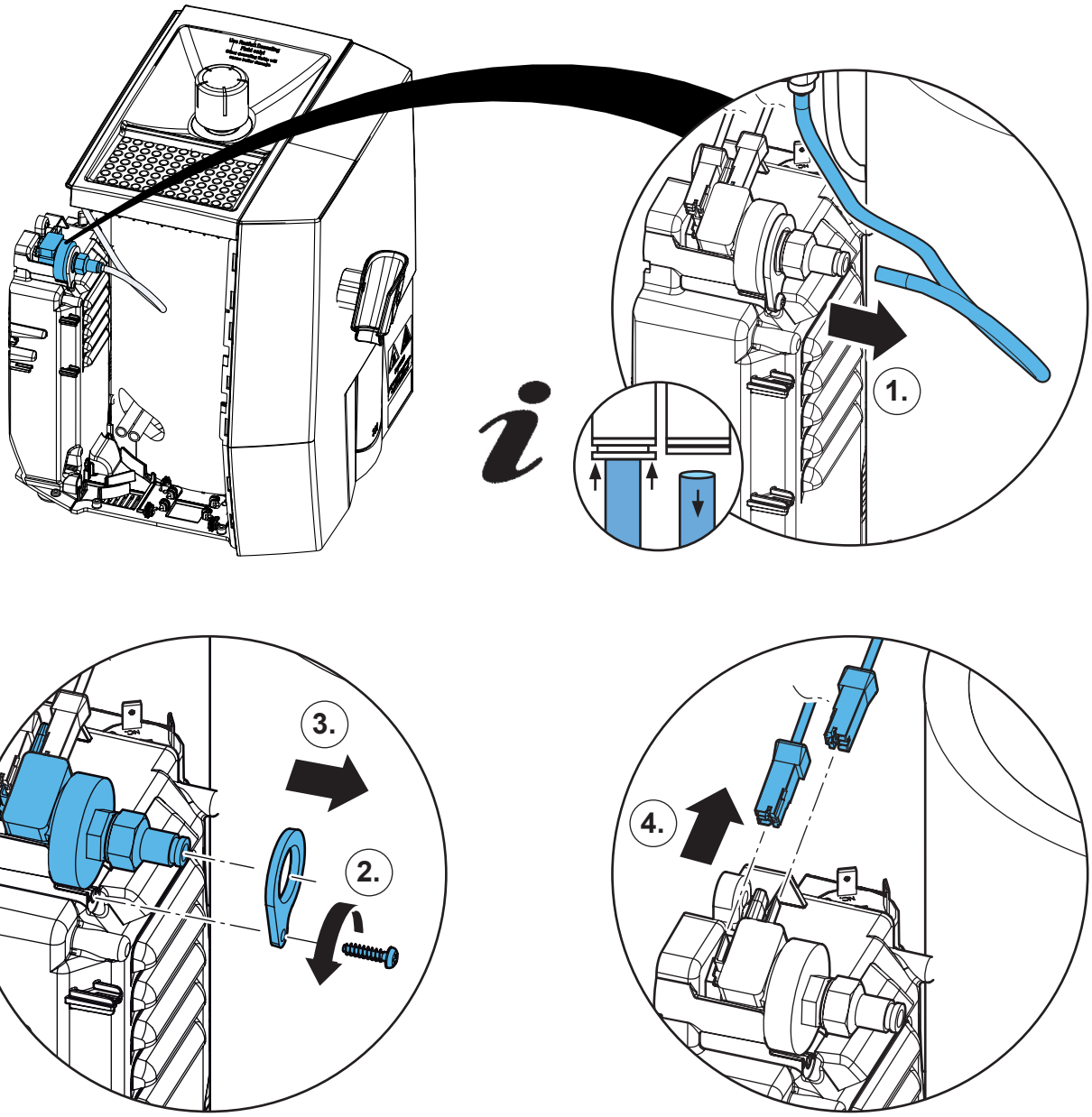

13.

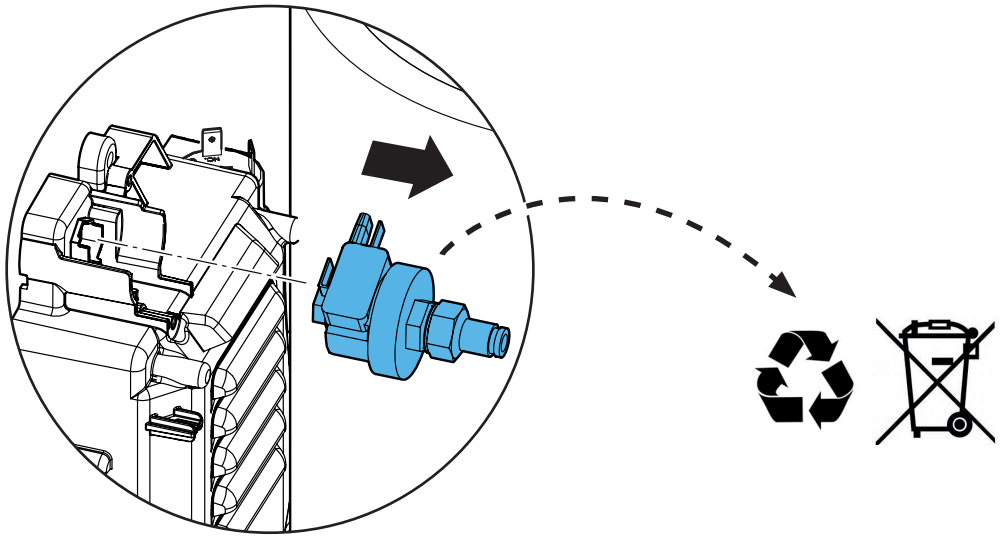

14.

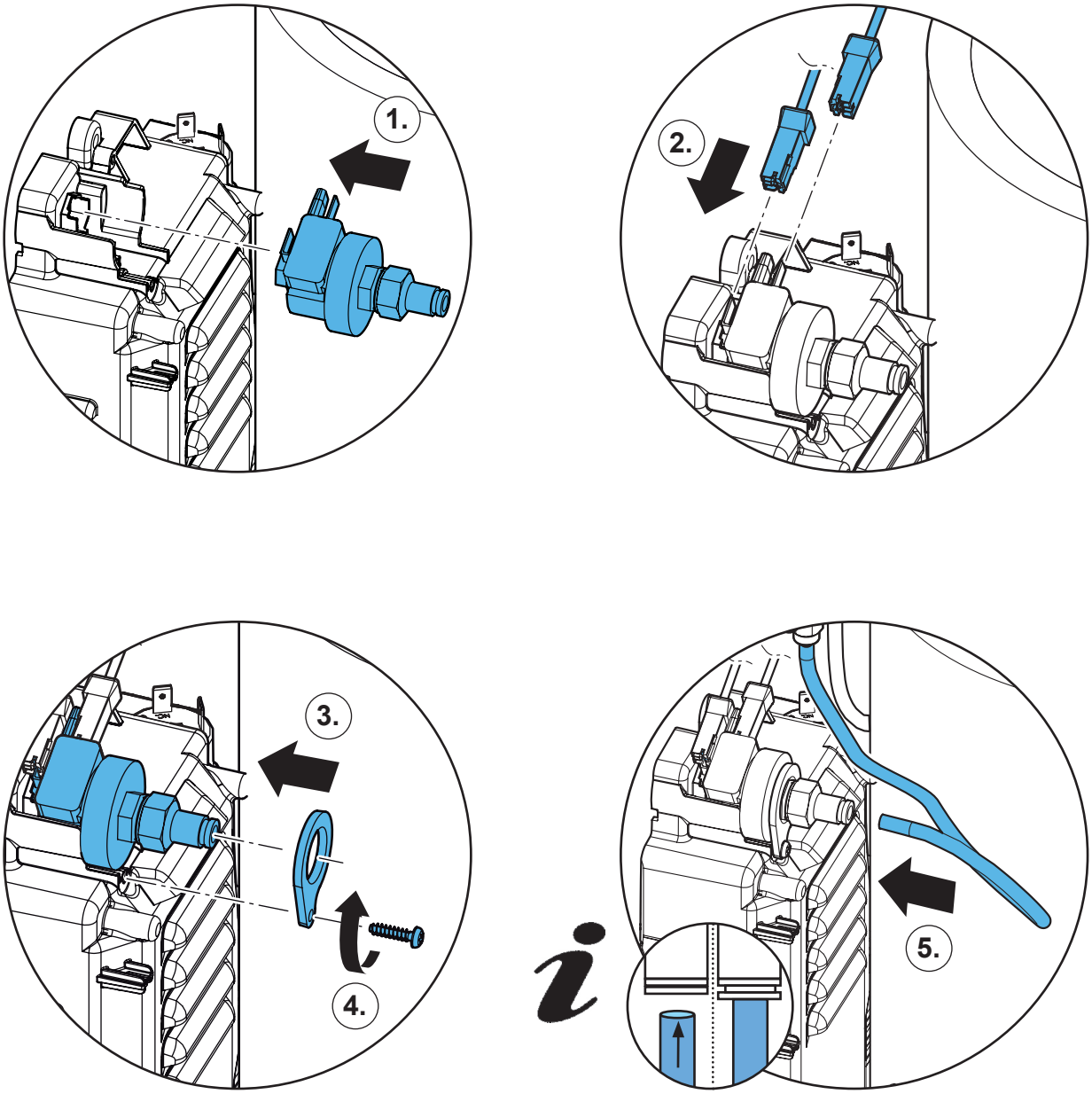

15.

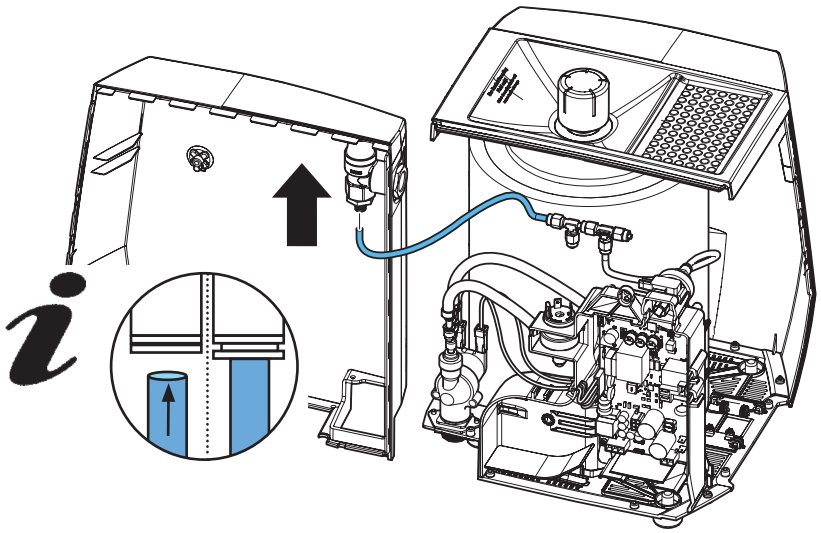

16.

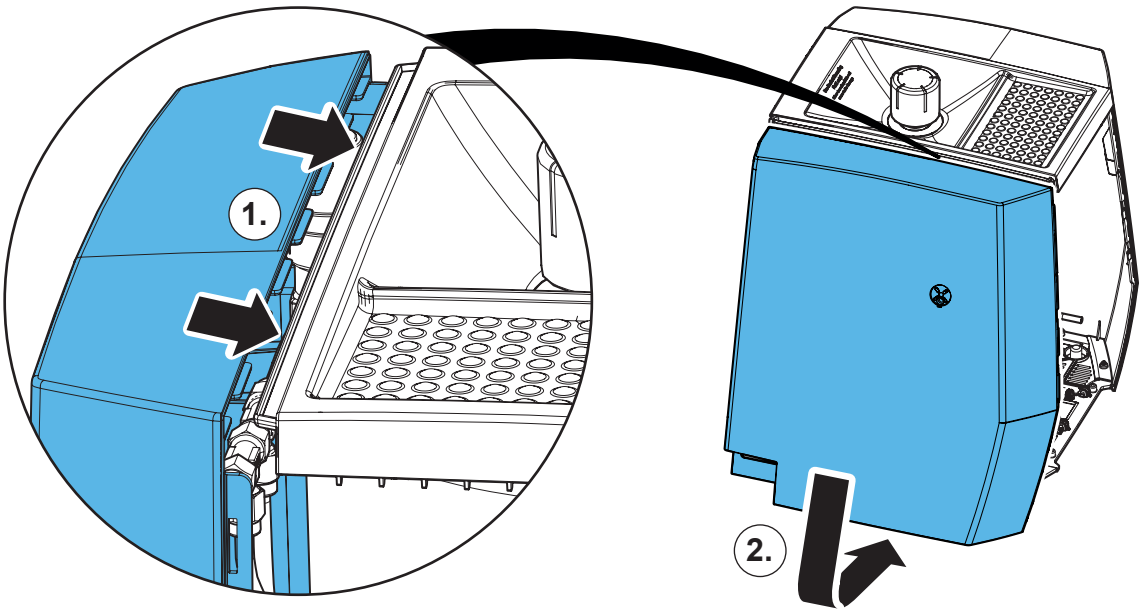

17.

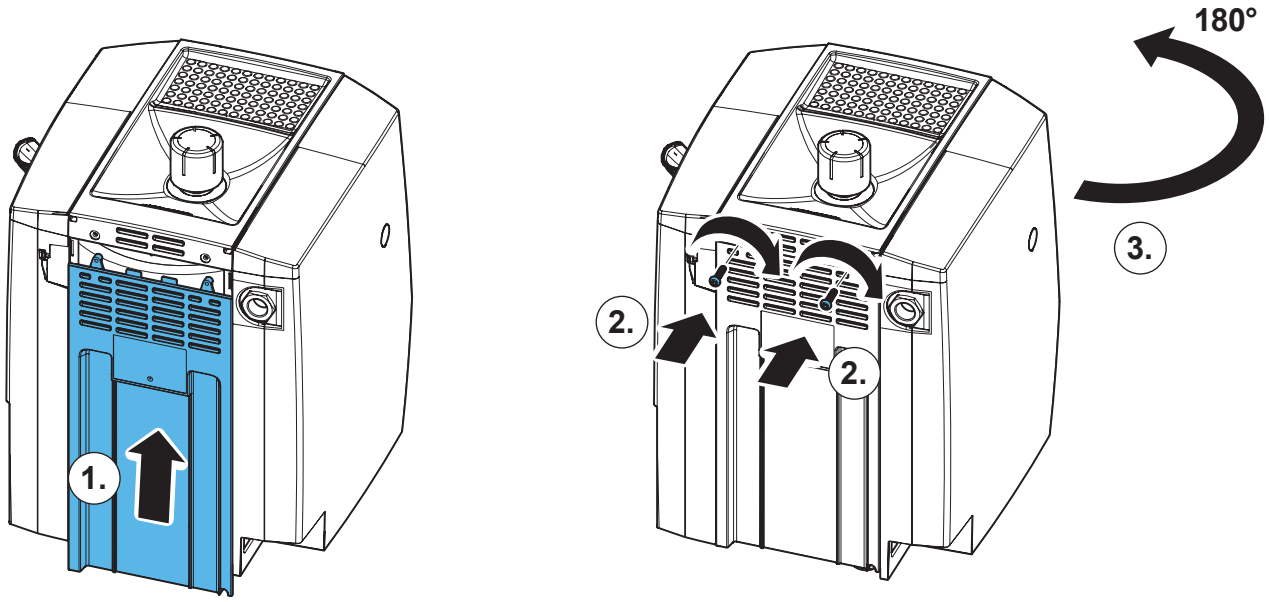

18.

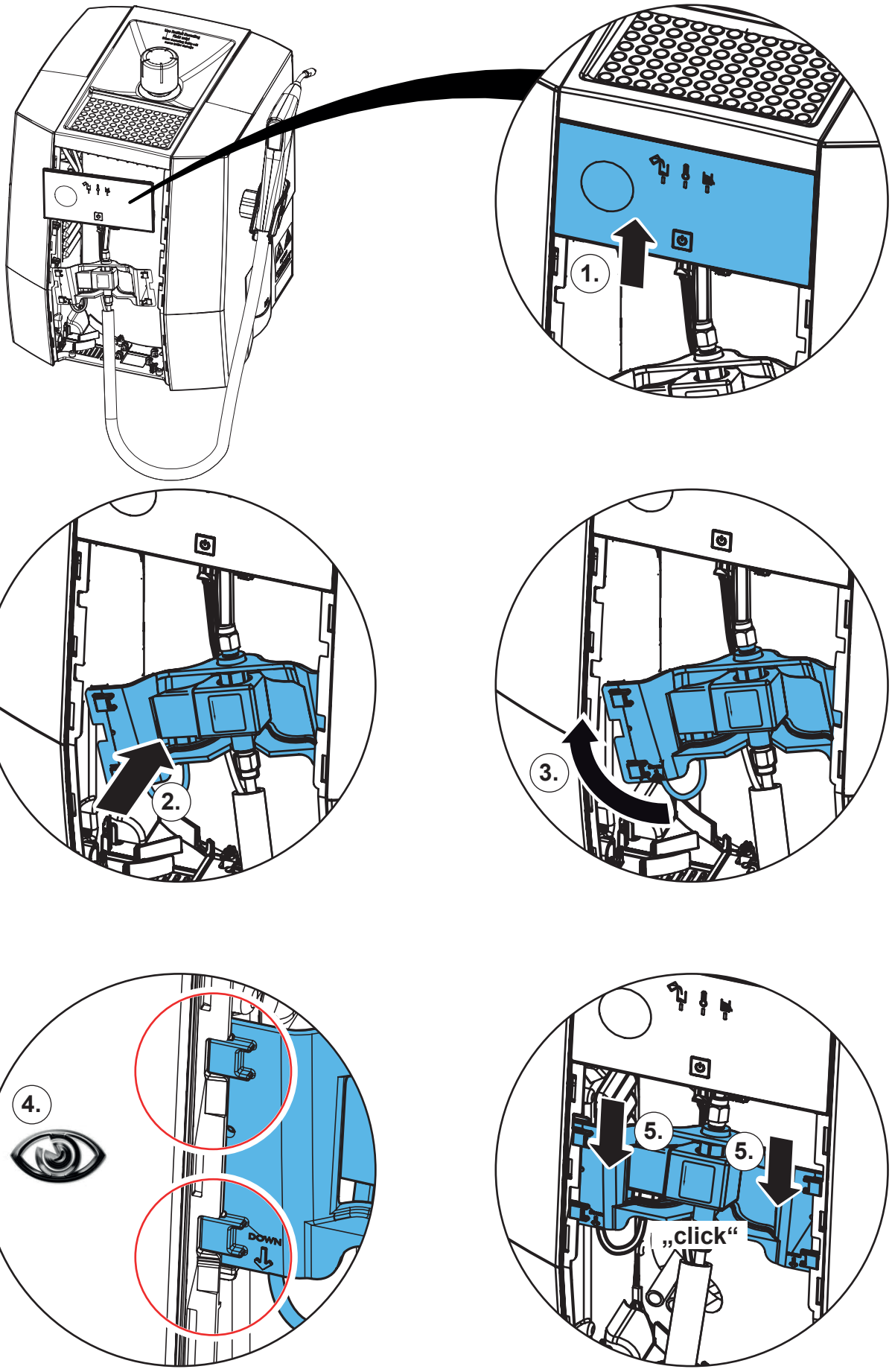

19.

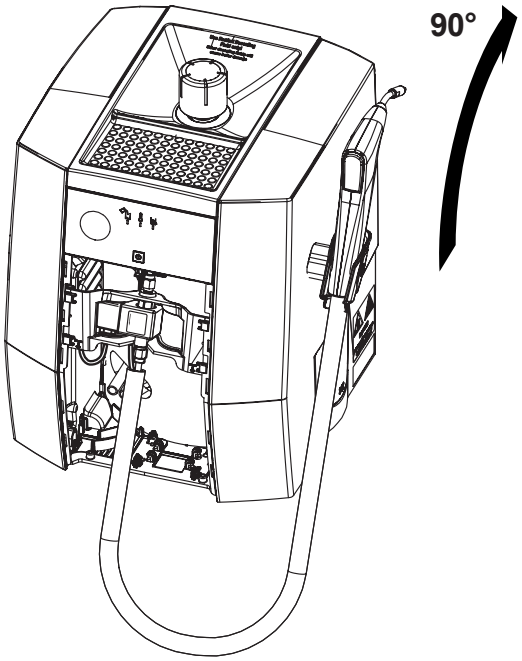

20.

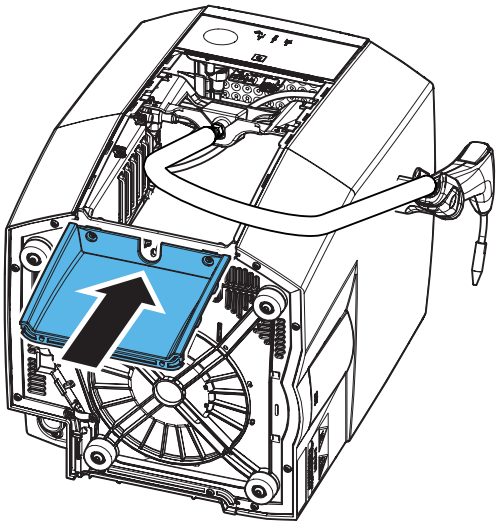

21.

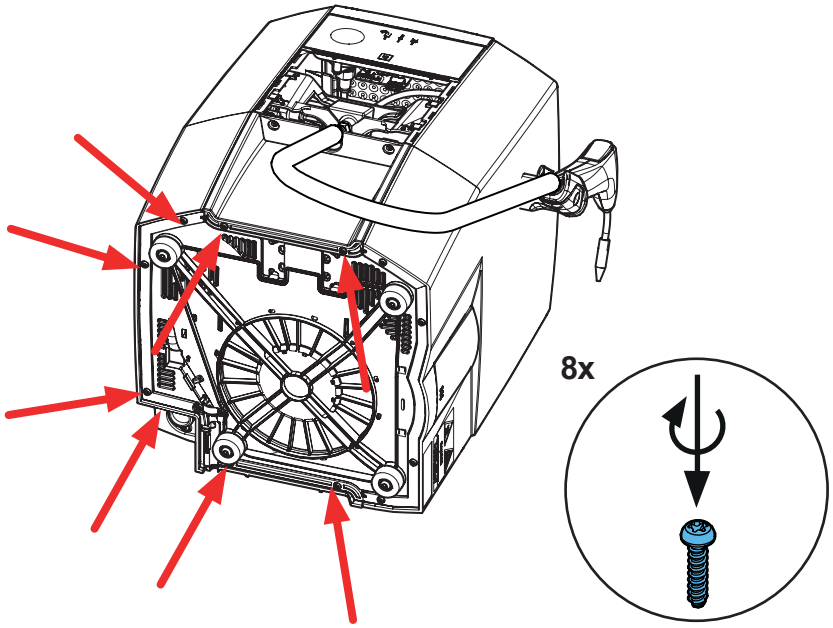

22.

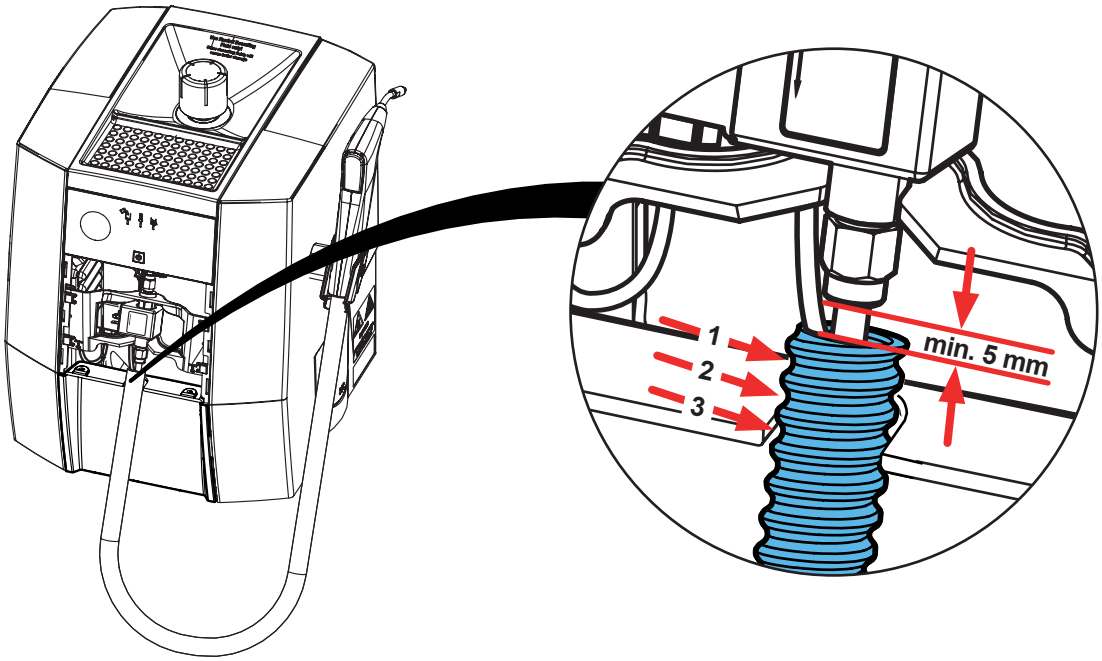

23.

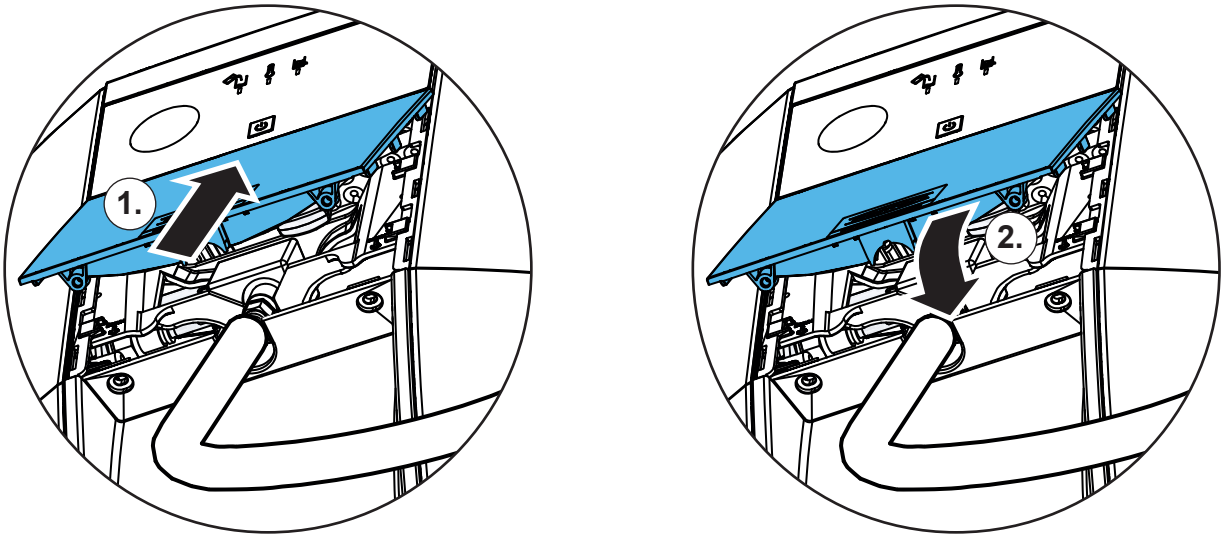

24.

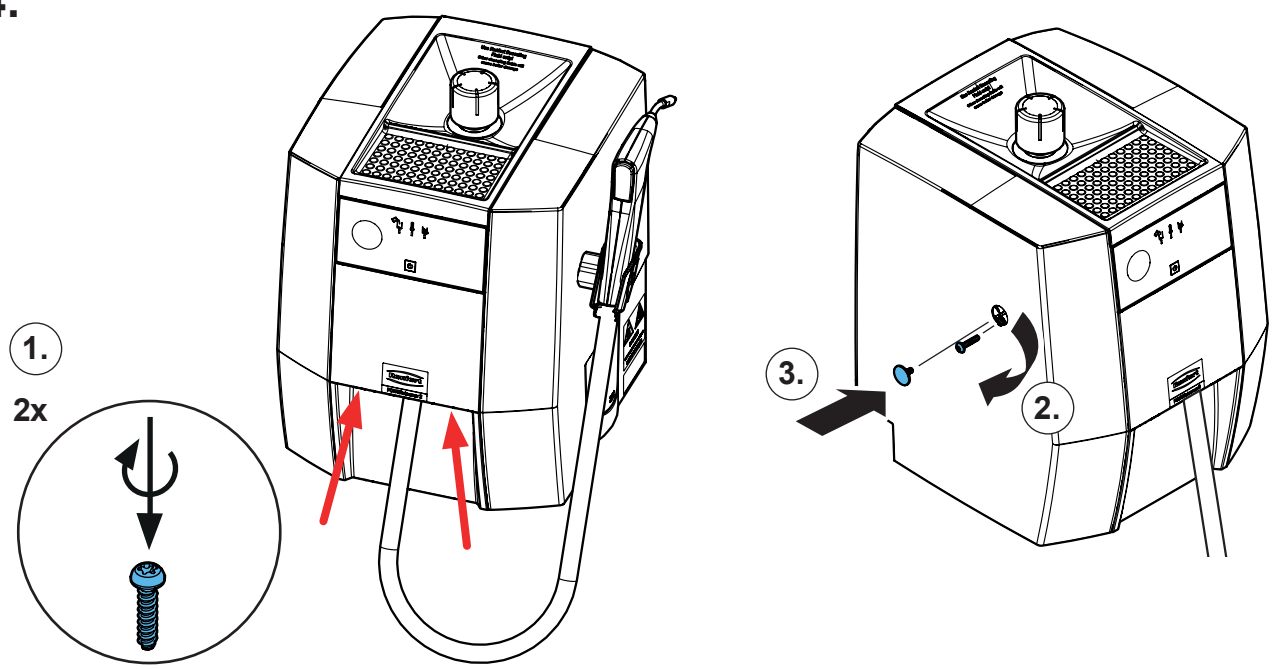

Renfert

making work easy

Montageanleitung • Assembly Instruction • Instruction d'installation Istruzioni l'istallazione • Instrucciones de montaje • Руководство по монтажу

90002 1881

Druckschalter Wasser, kpl. • Pressure switch, water cpl. • Pressostat eau cpl. • Pressostato acqua compl. • Presostato agua compl.

1.

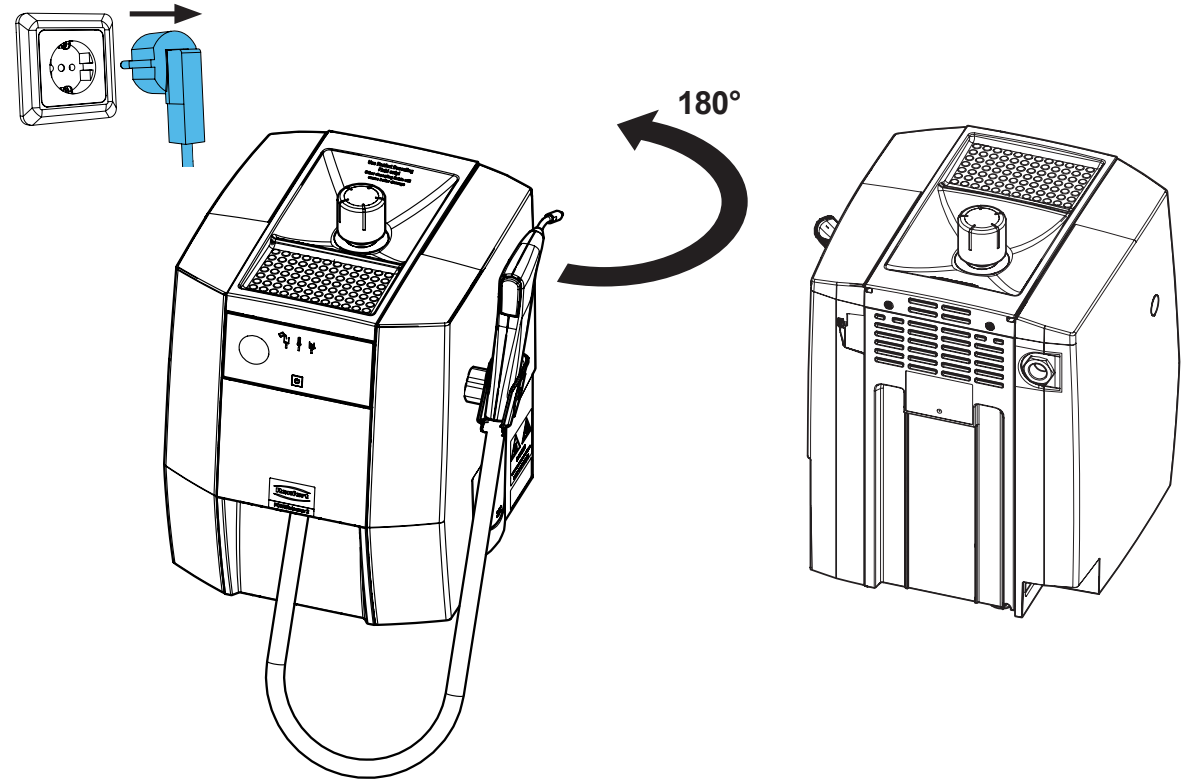

21-6925 15062022

2.

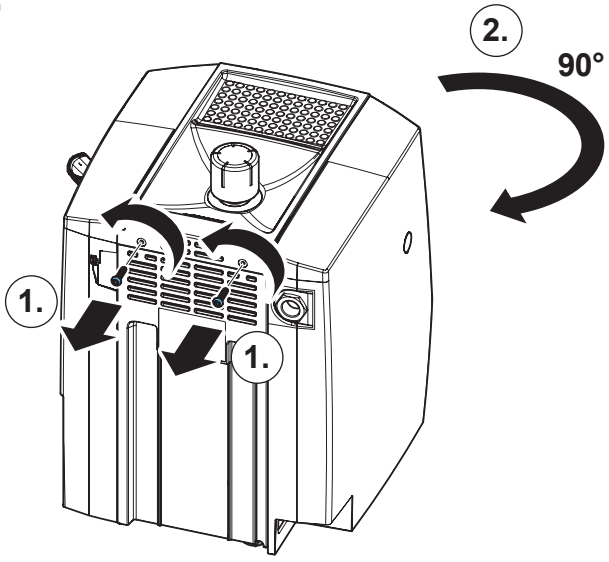

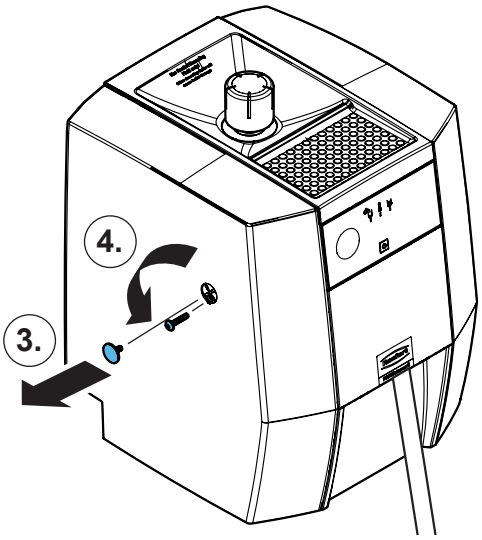

3.

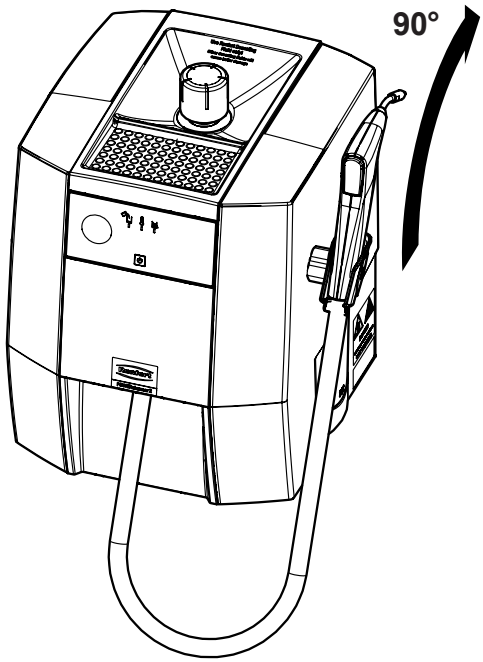

4.

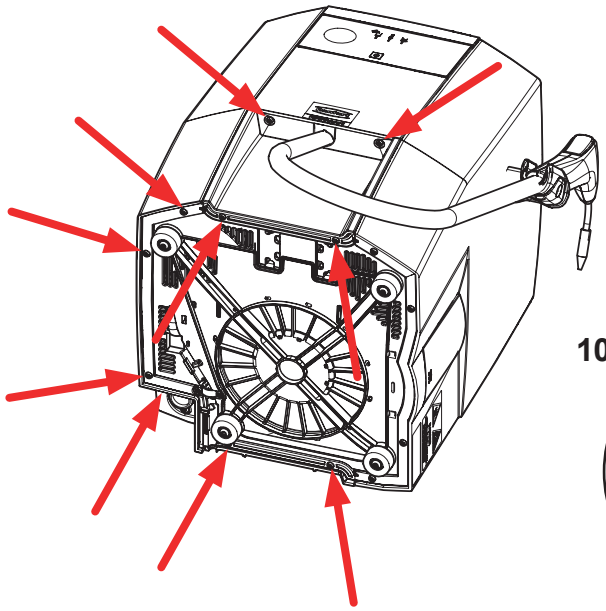

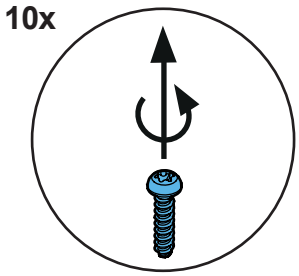

5.

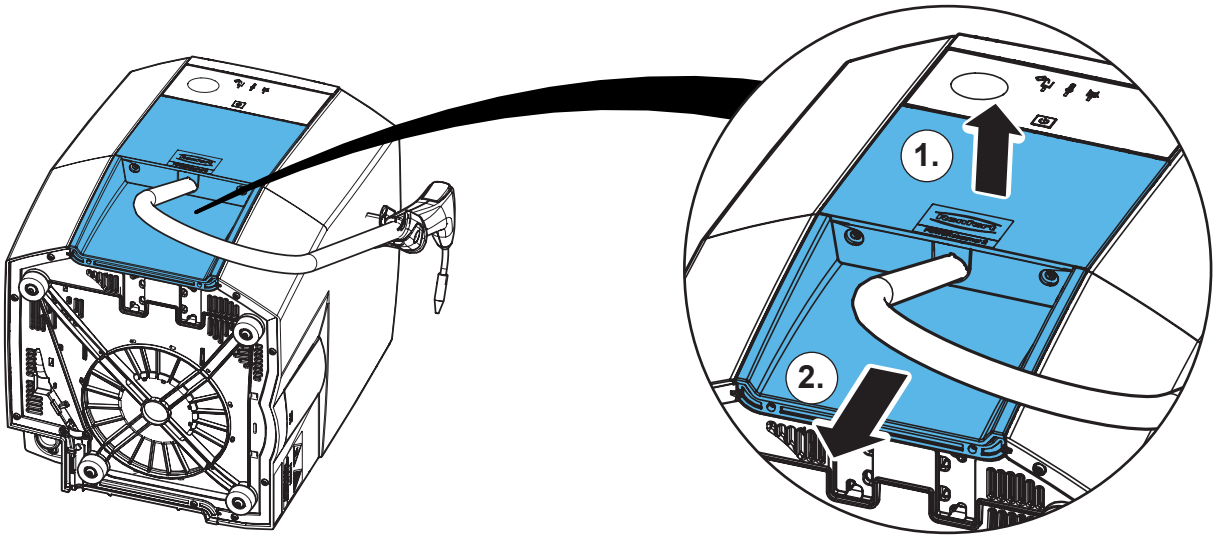

6.

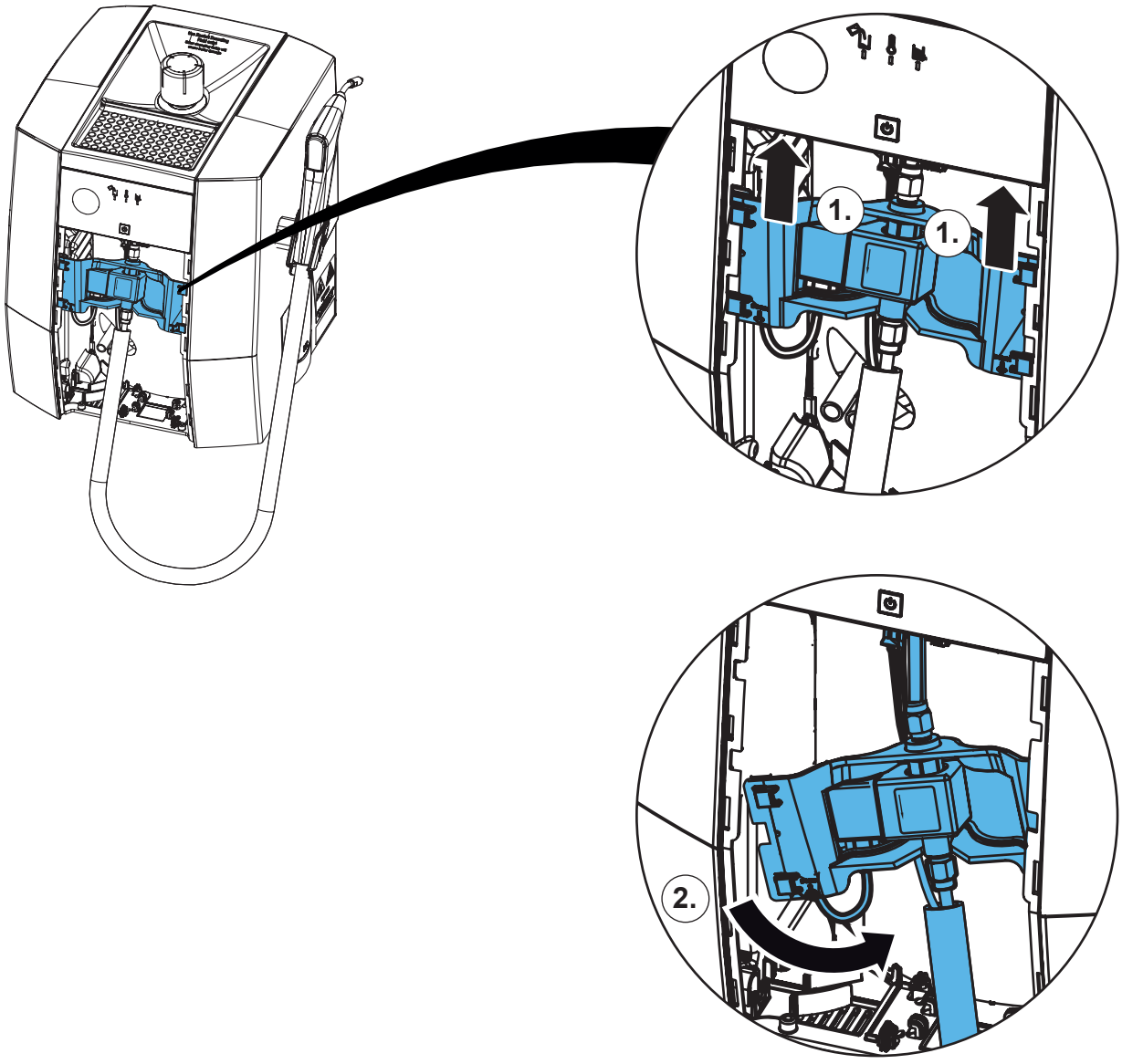

7.

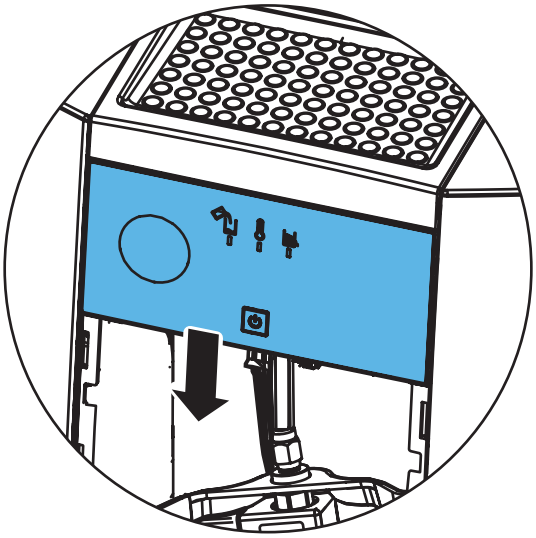

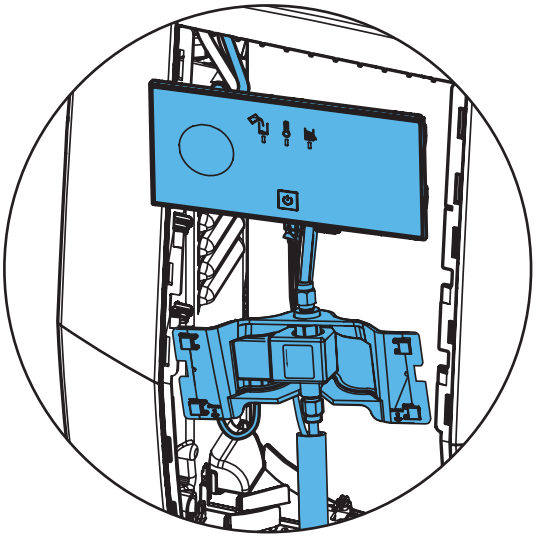

8.

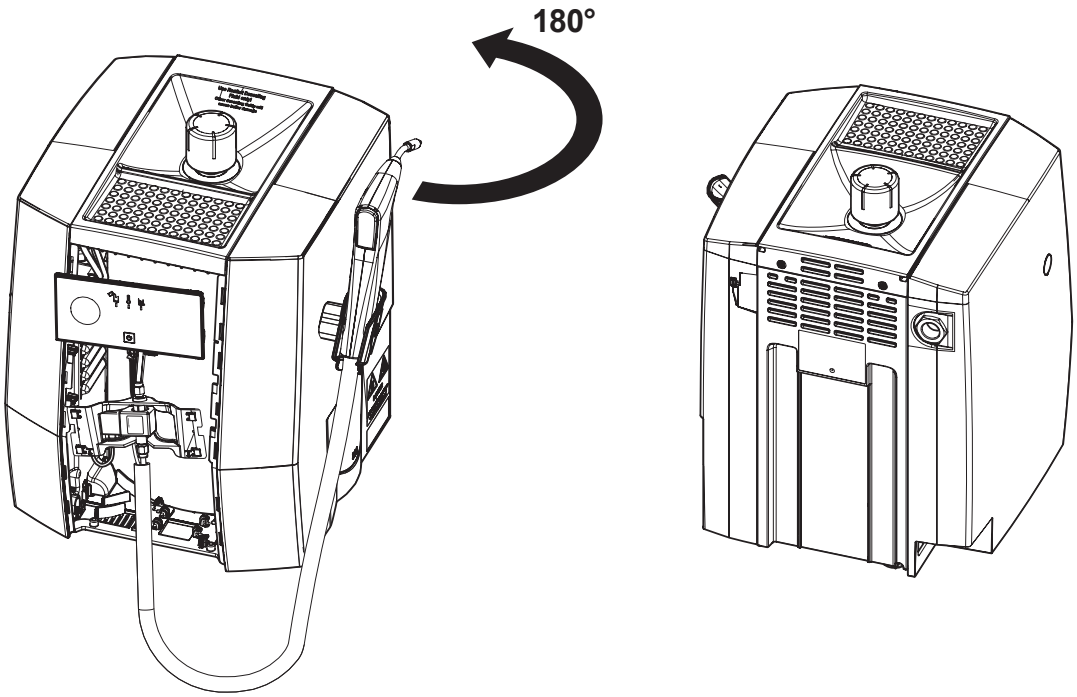

9.

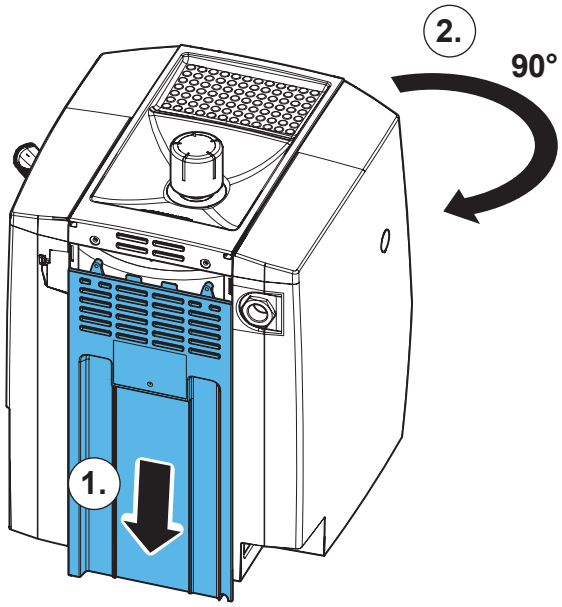

10.

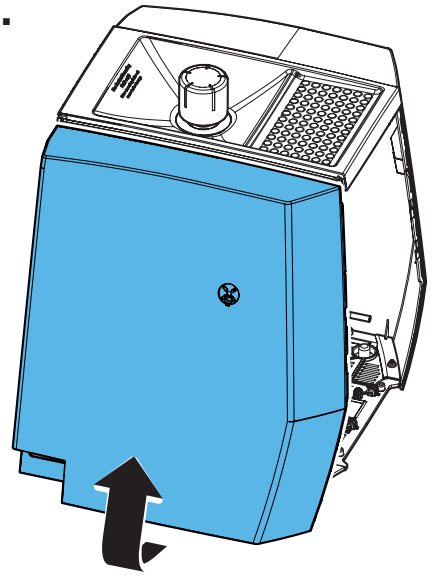

11.

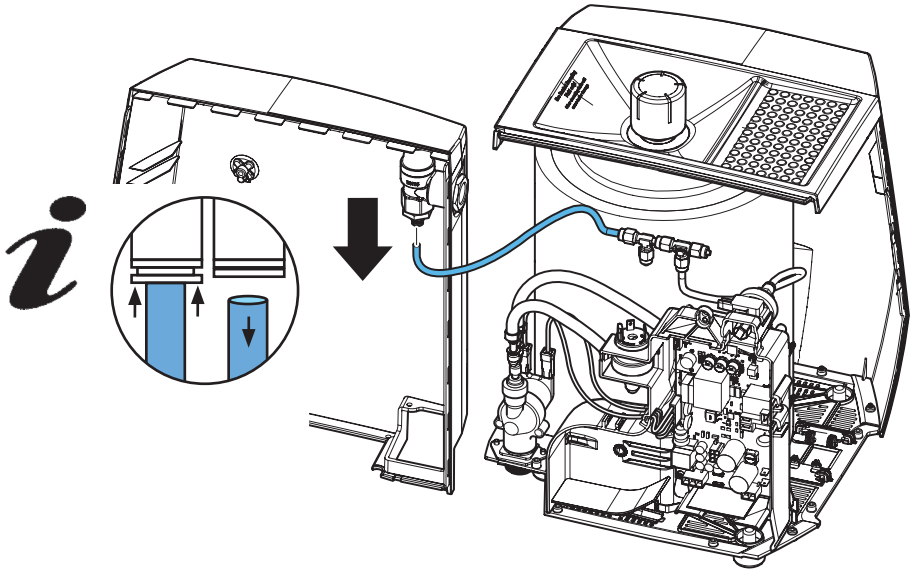

12.

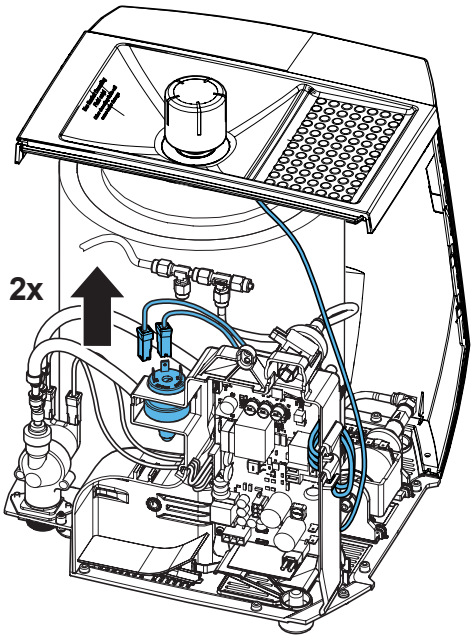

13.

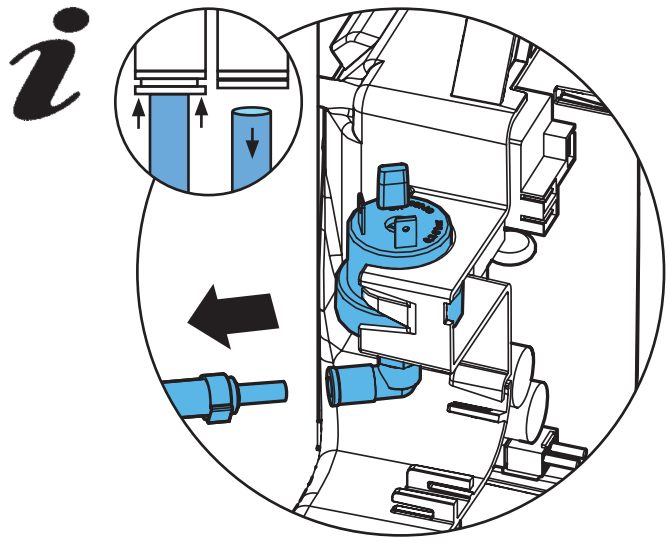

14.

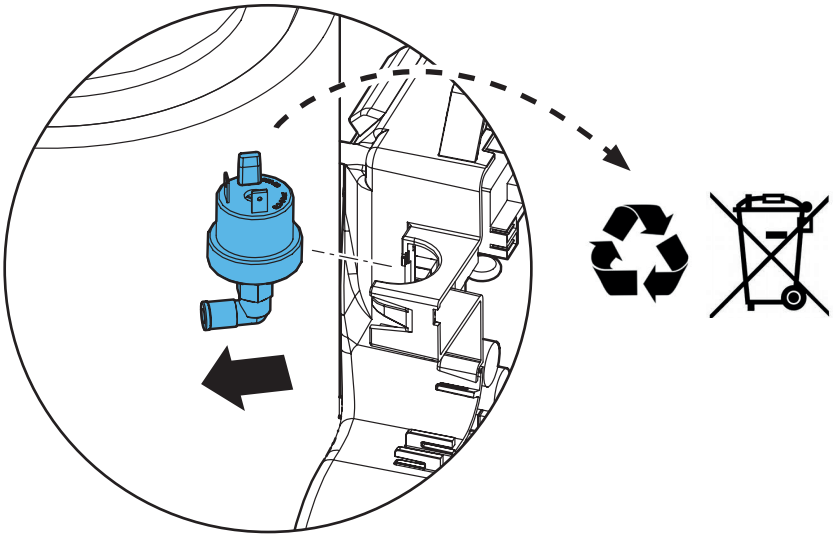

15.

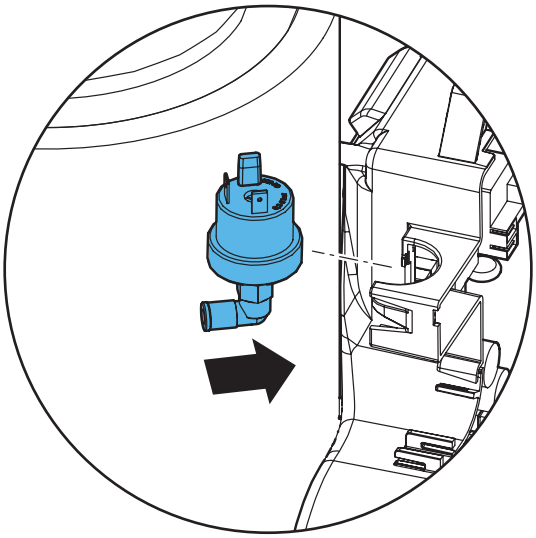

16.

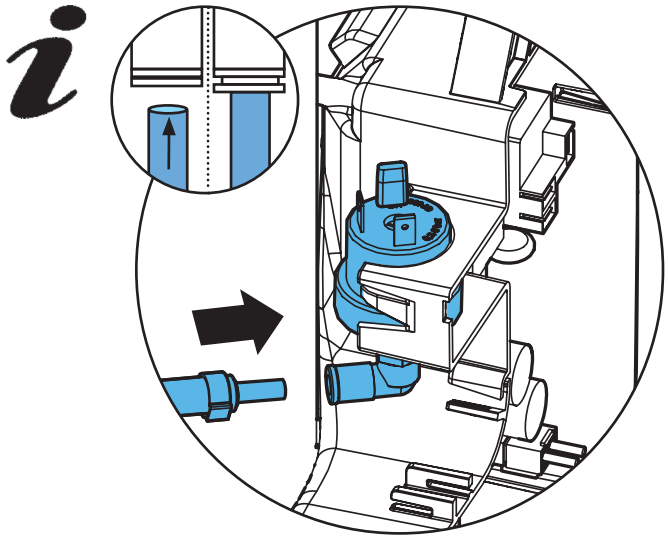

17.

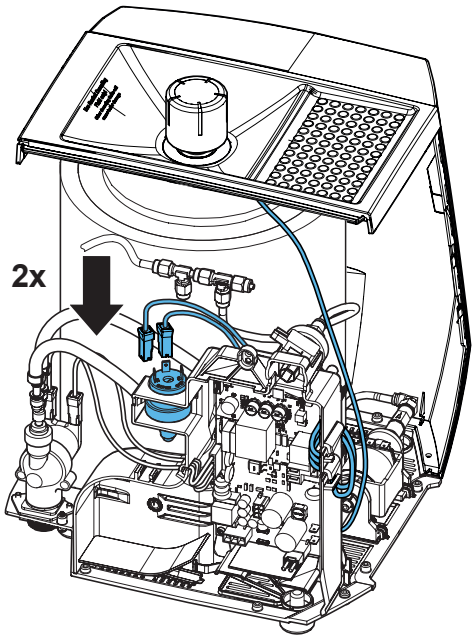

18.

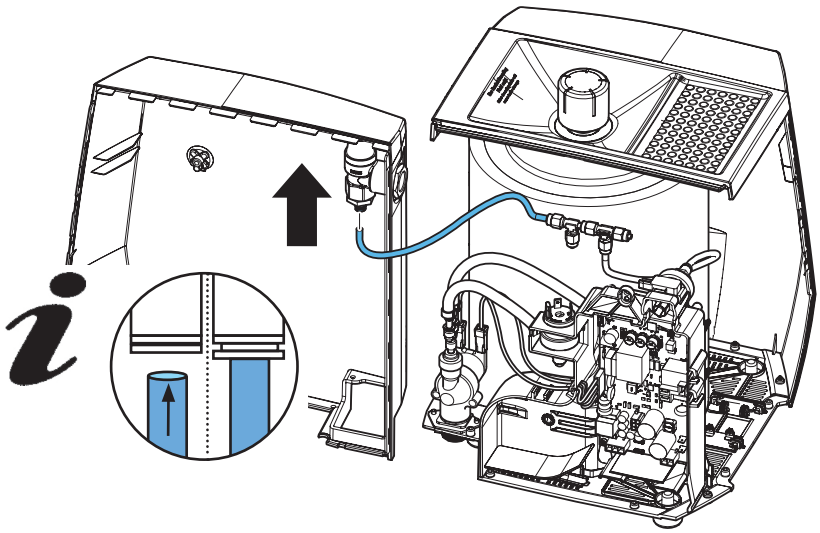

19.

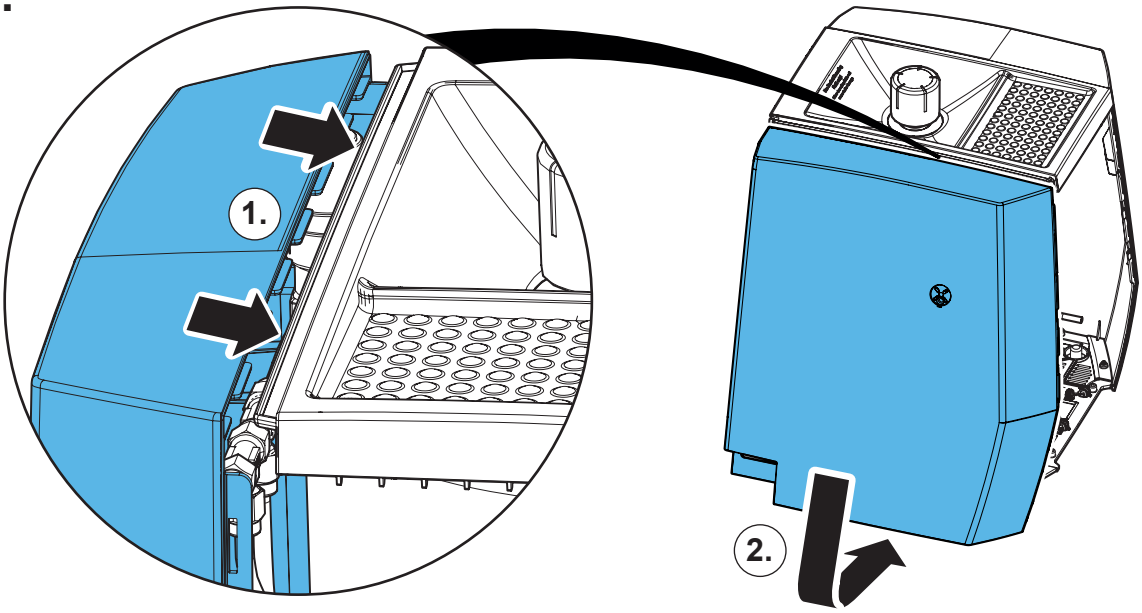

20.

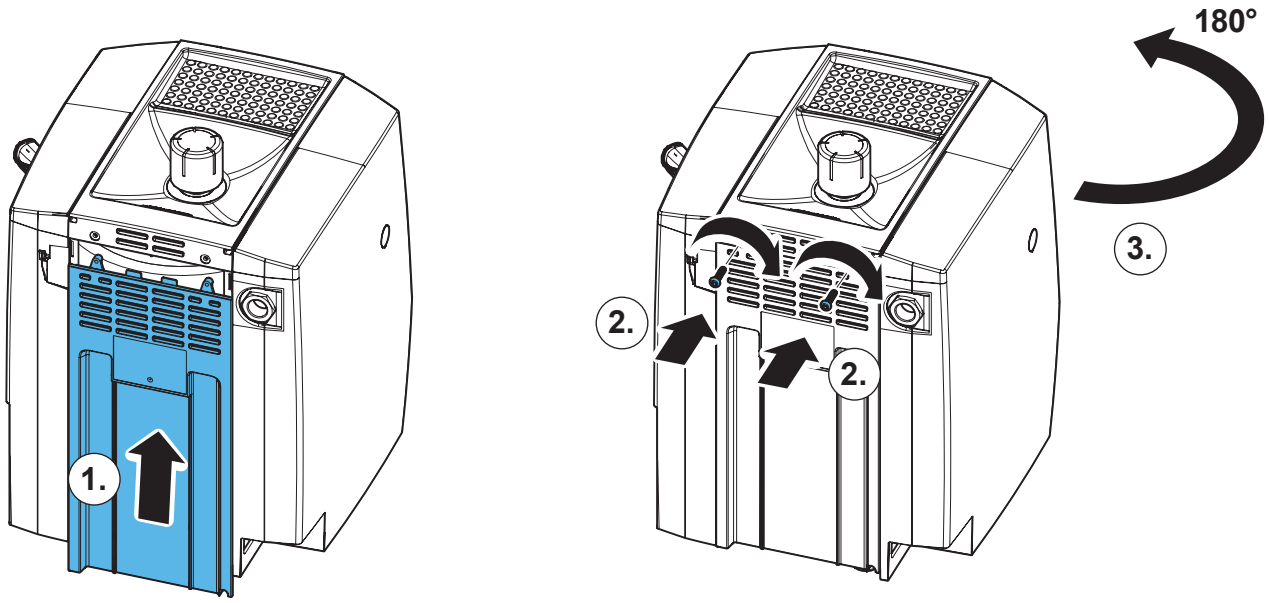

21.

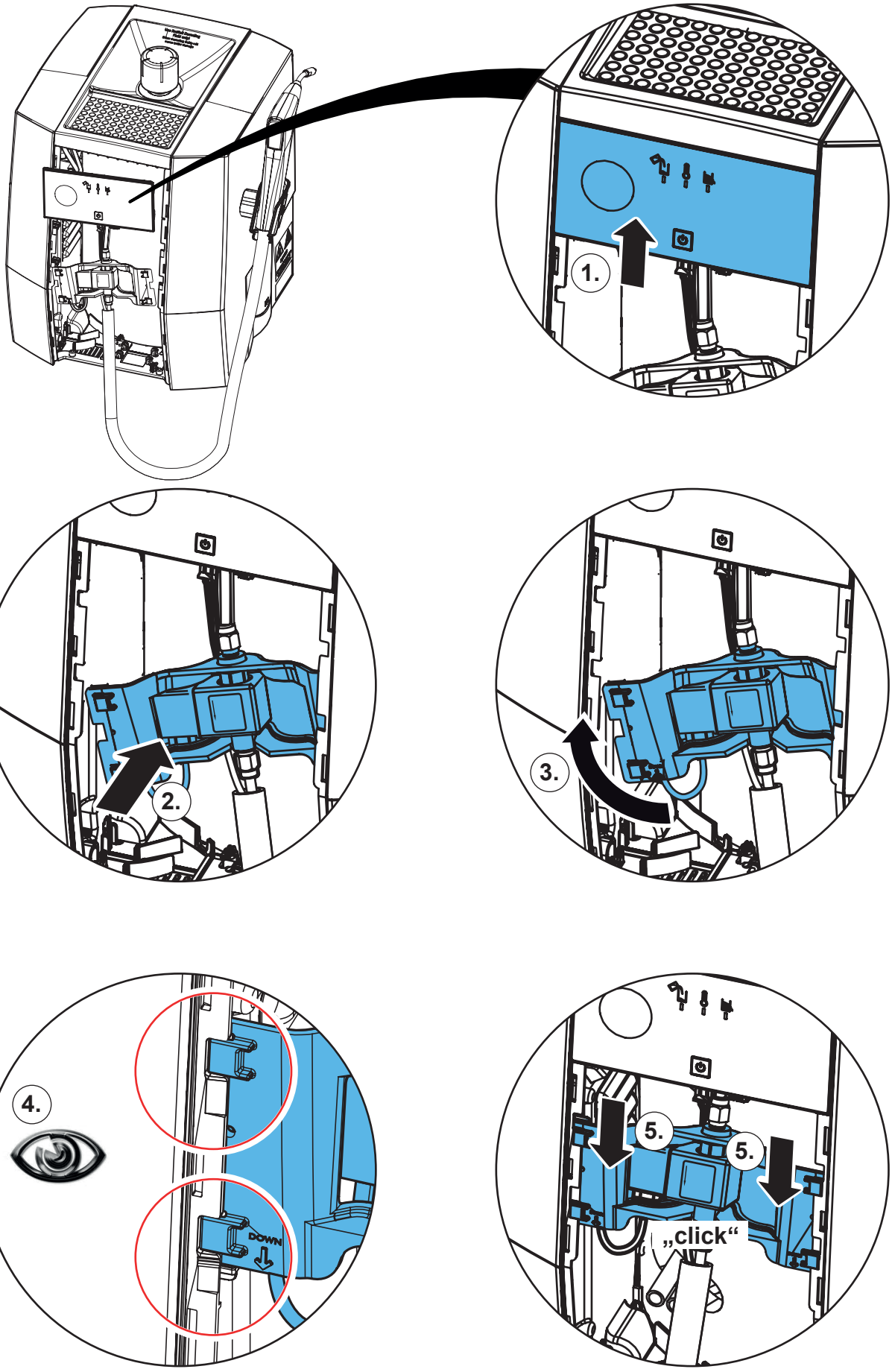

22.

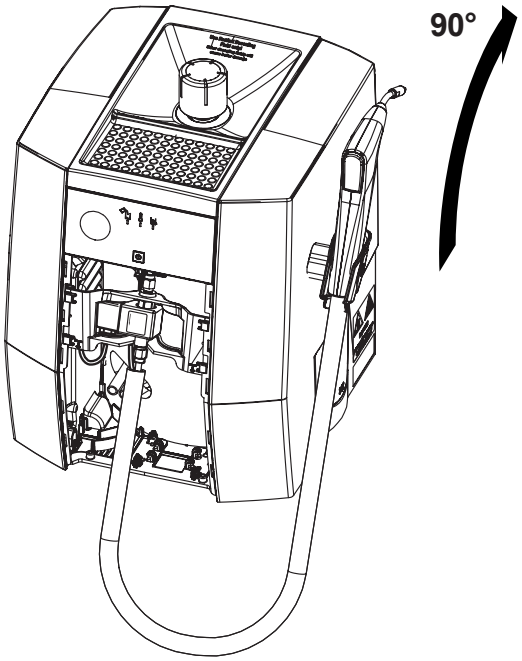

23.

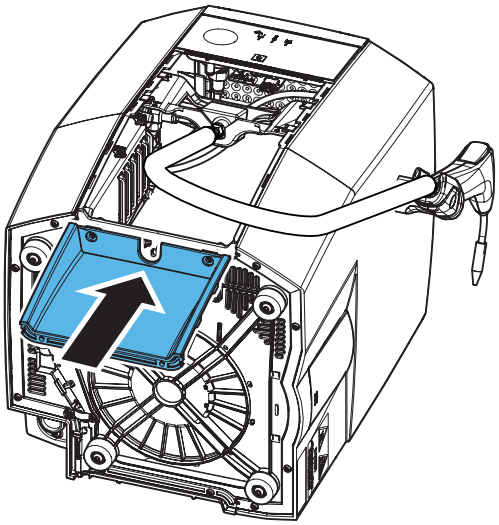

24.

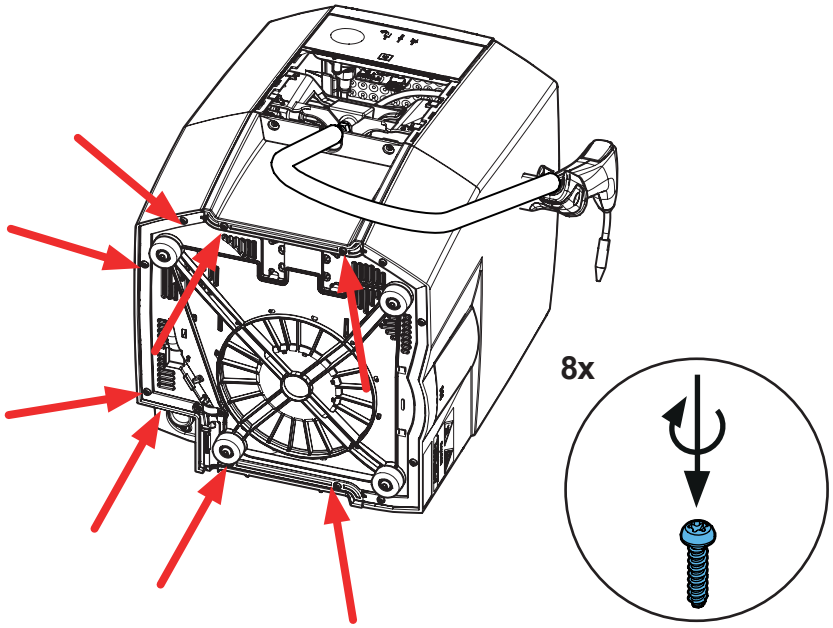

25.

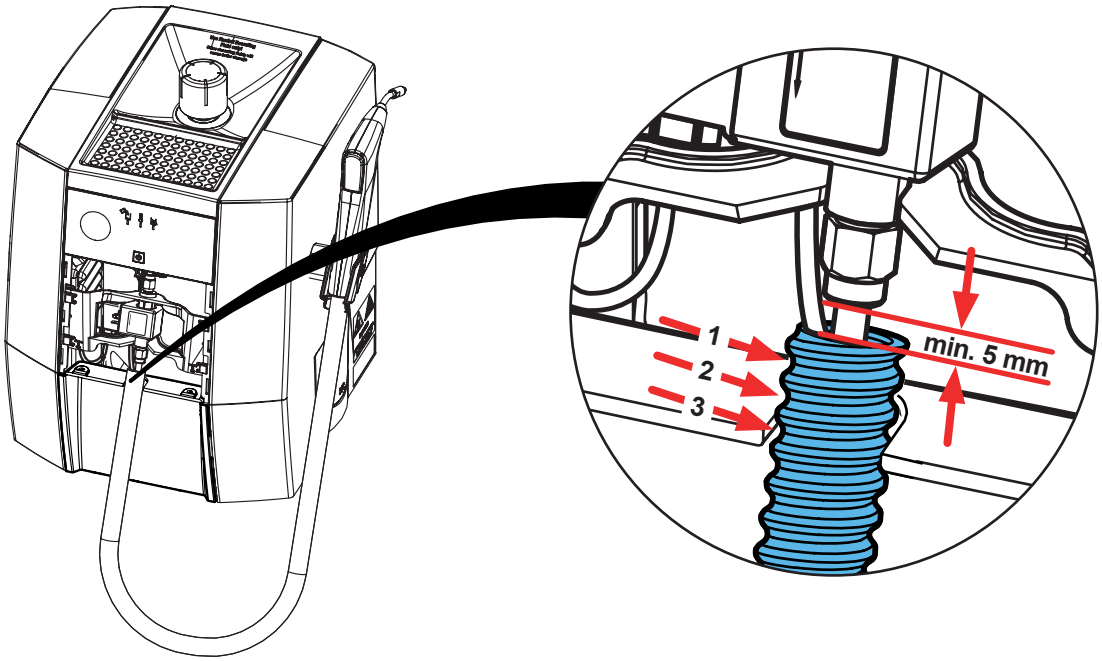

26.

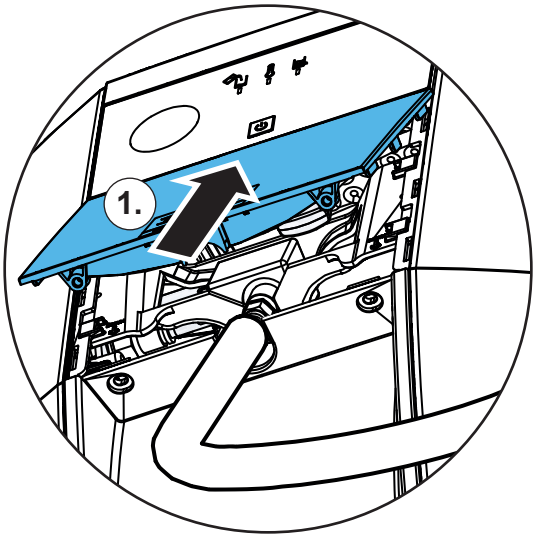

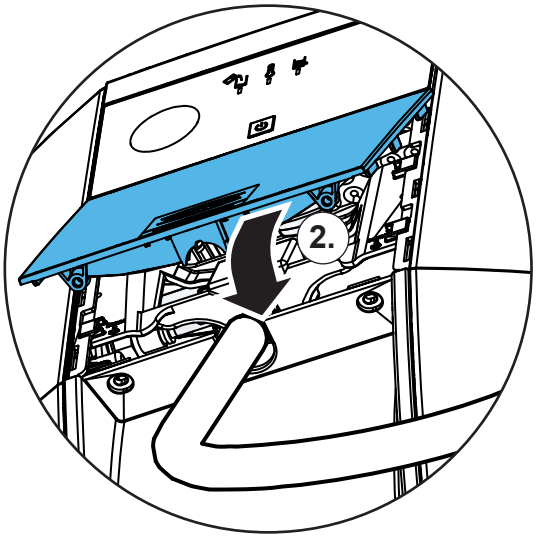

27.

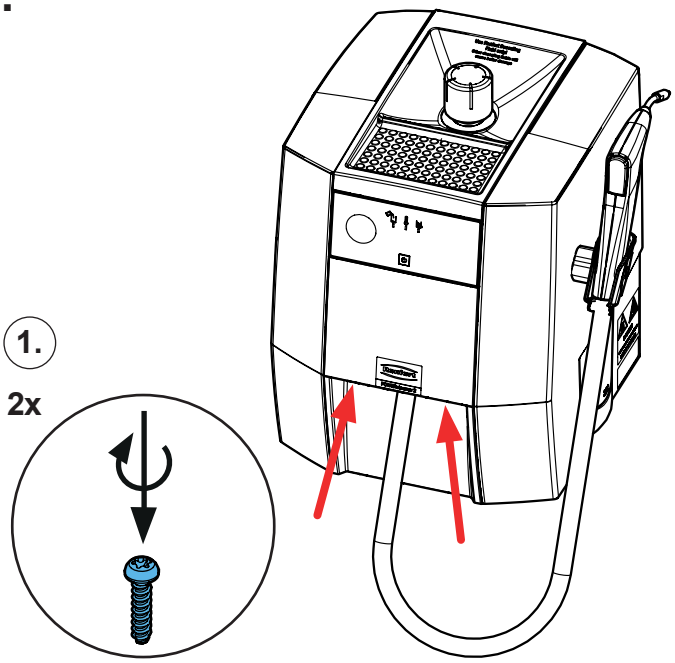

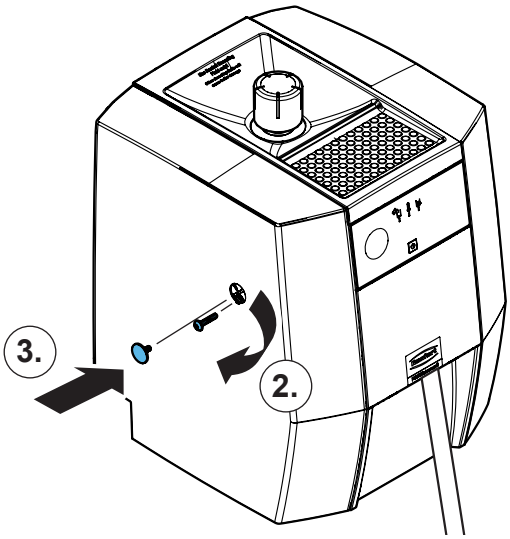

Renfert

making work easy

Montageanleitung • Assembly Instruction • Instruction d'installation Istruzioni l'istallazione • Instrucciones de montaje • Руководство по монтажу

90002 1882

Pumpe • Pump • Pompe • Pompa • Bomba

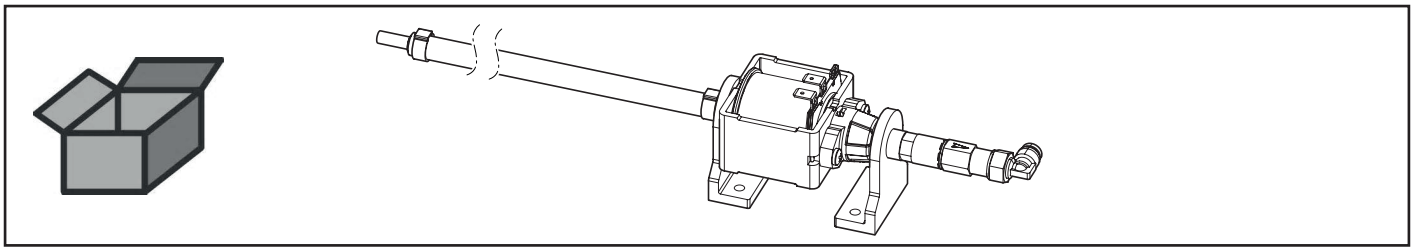

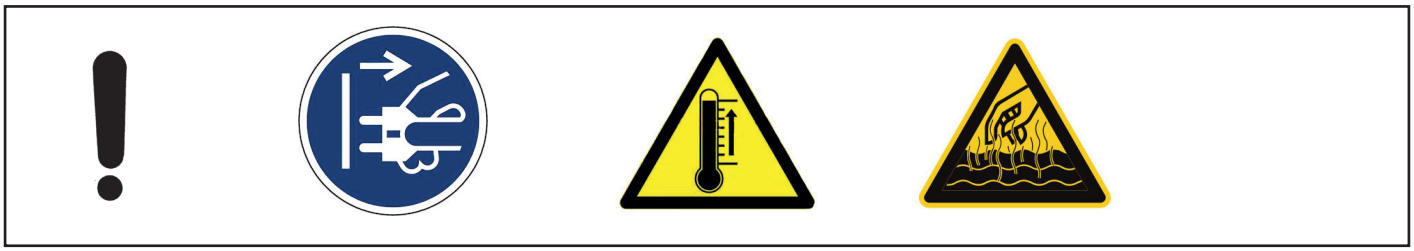

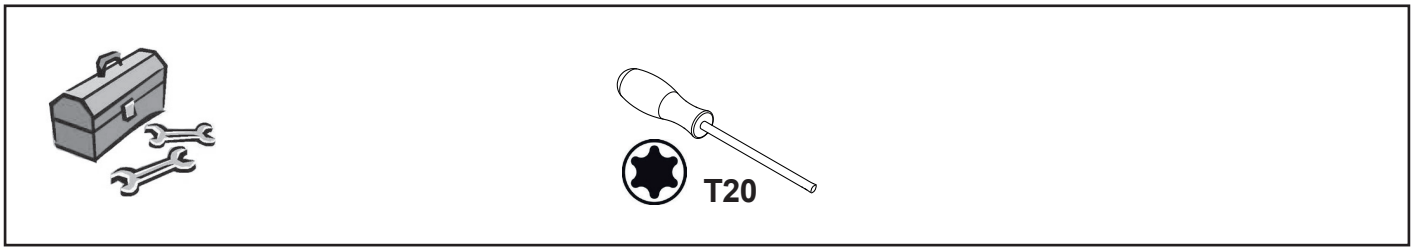

1.

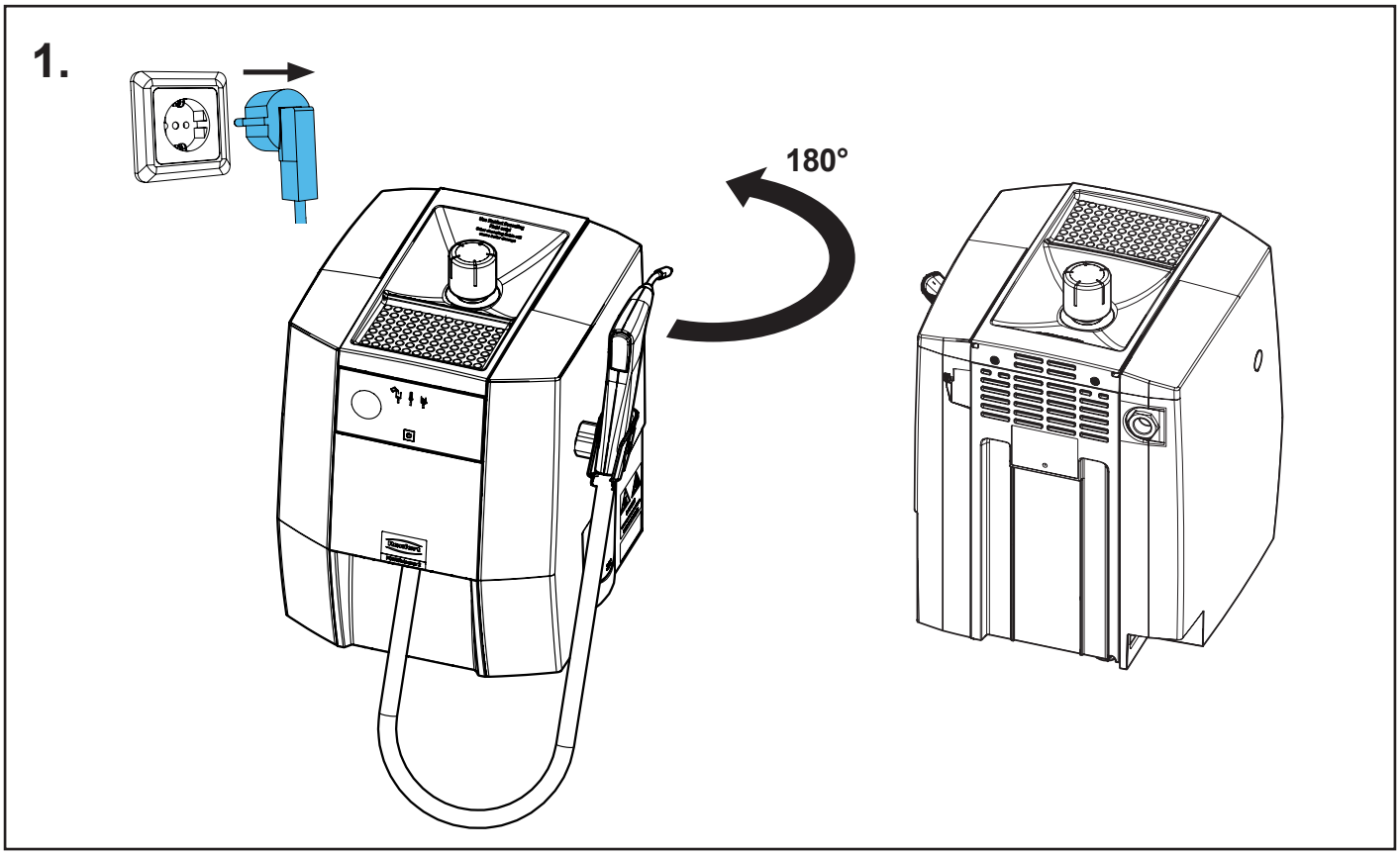

21-6925 15062022

2.

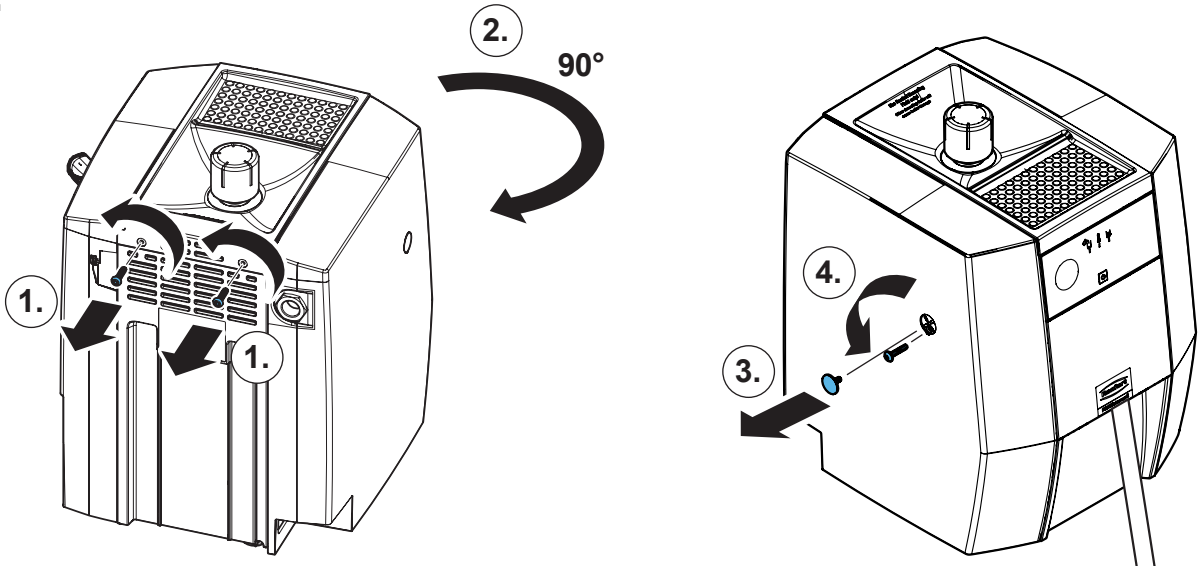

3.

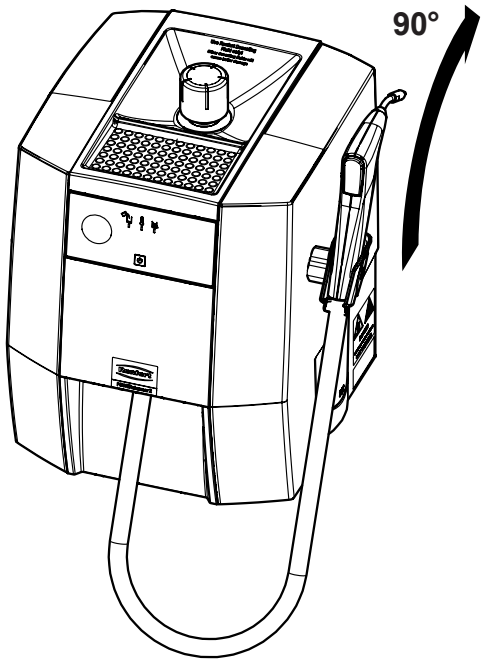

4.

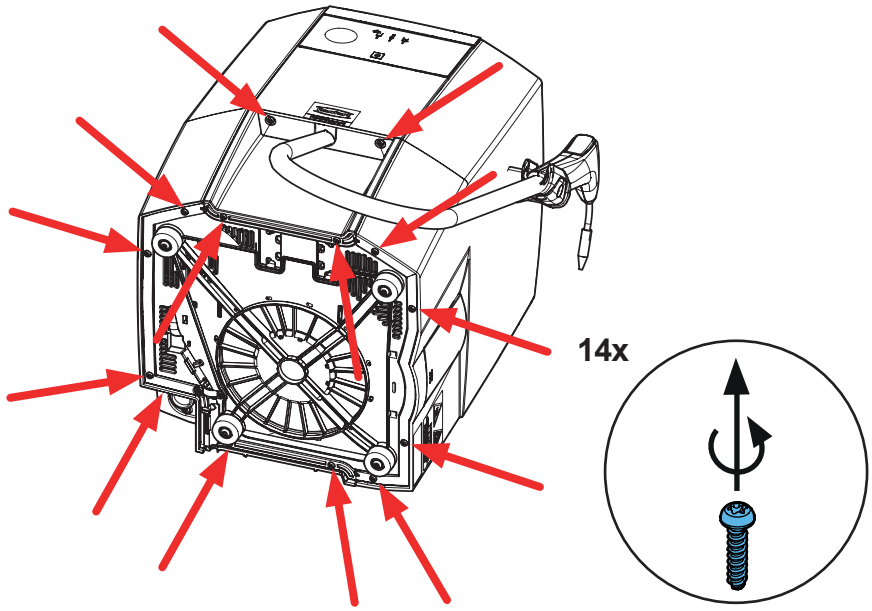

5.

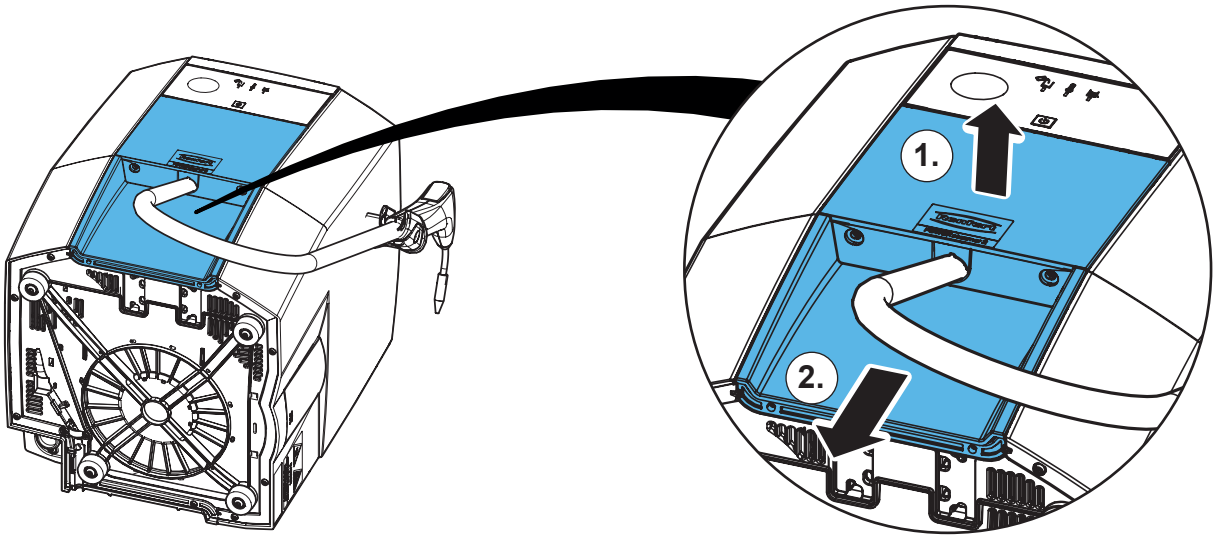

6.

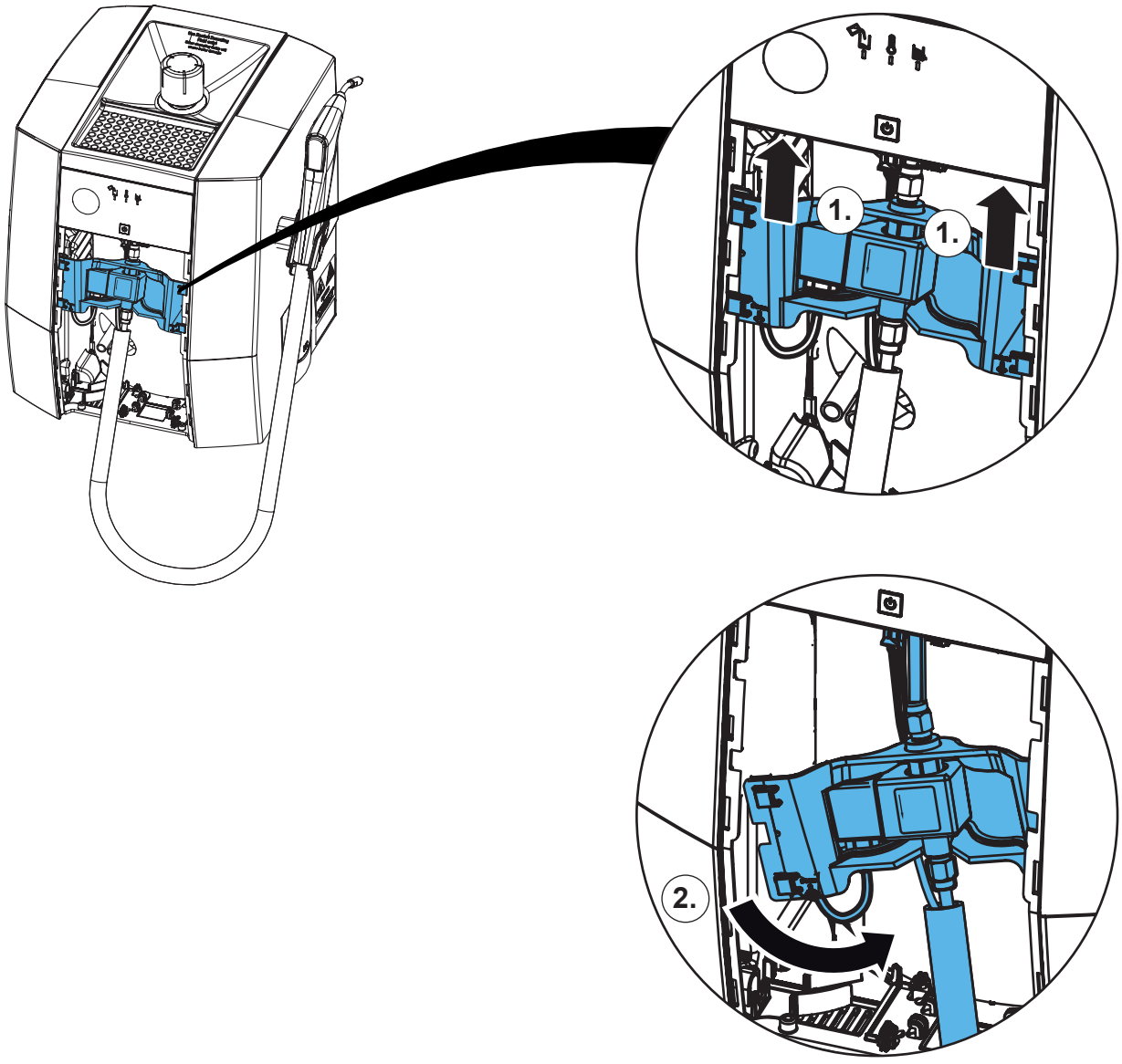

7.

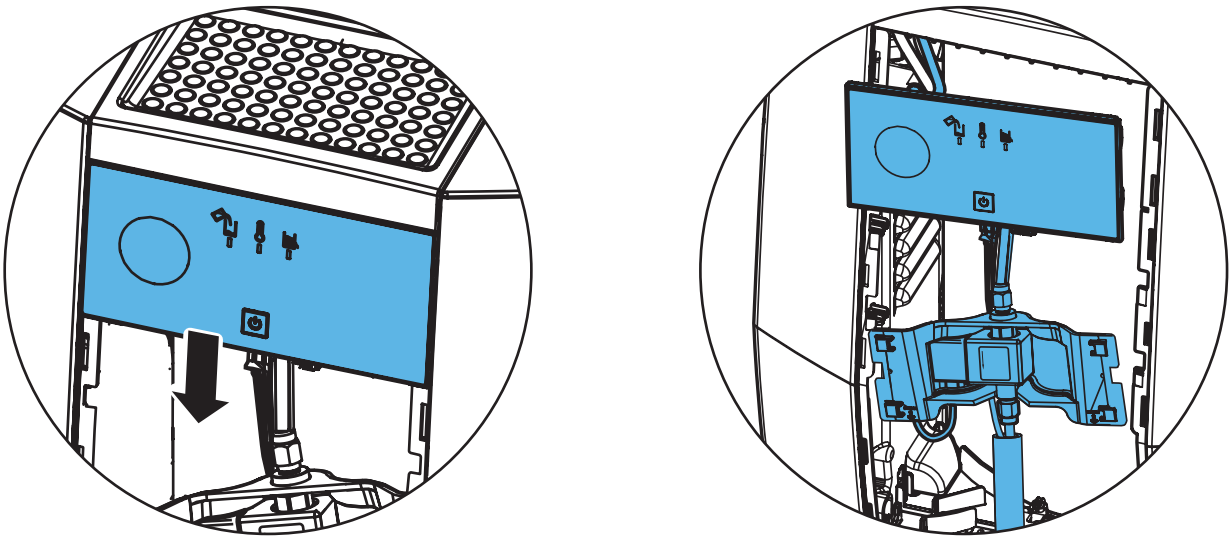

8.

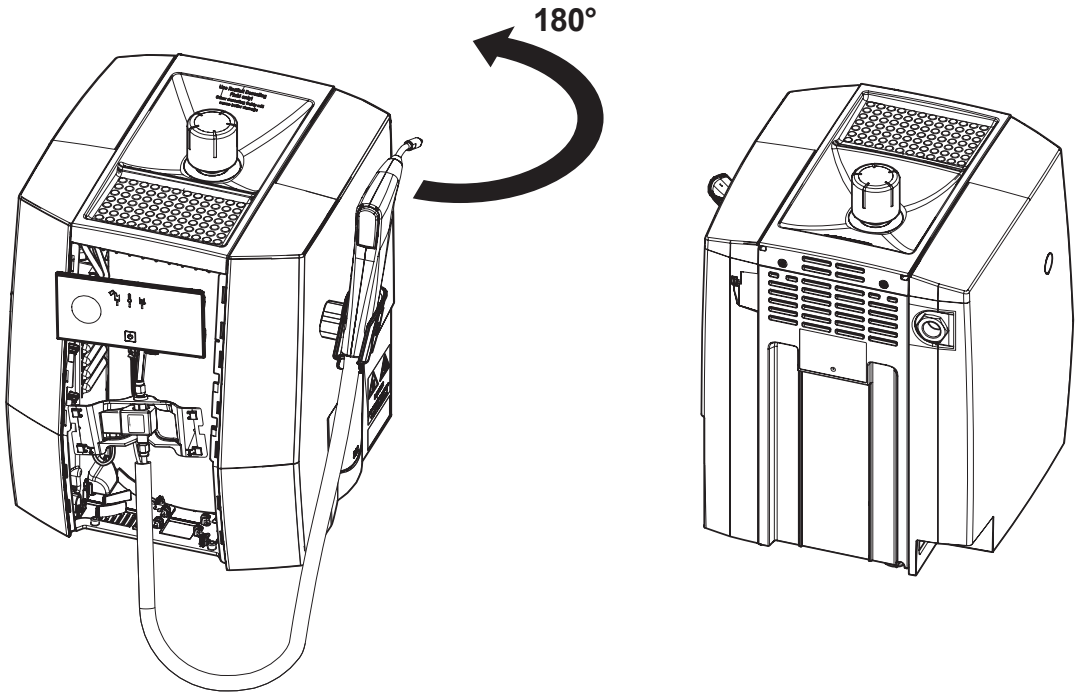

9.

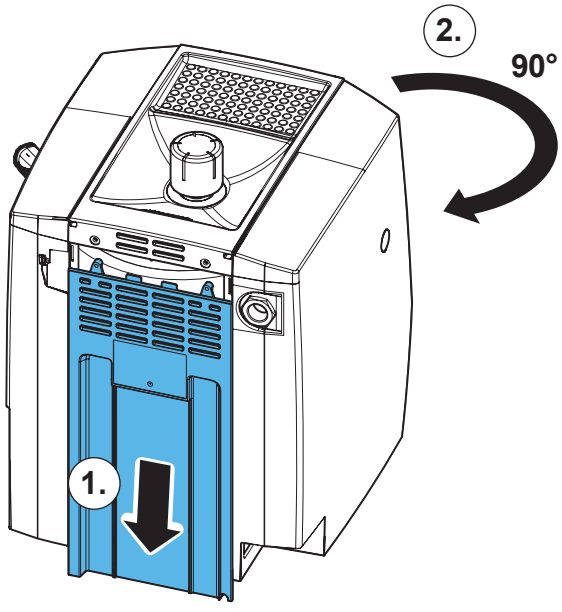

10.

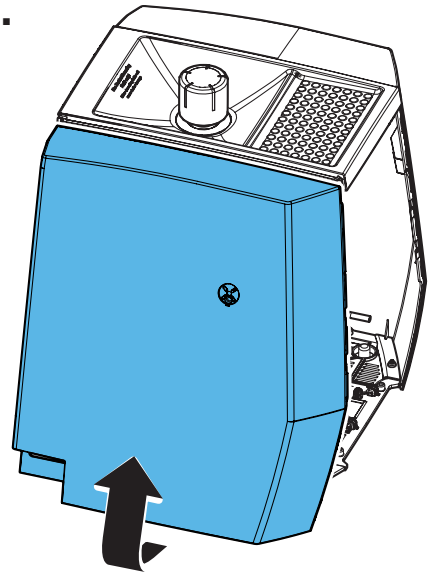

11.

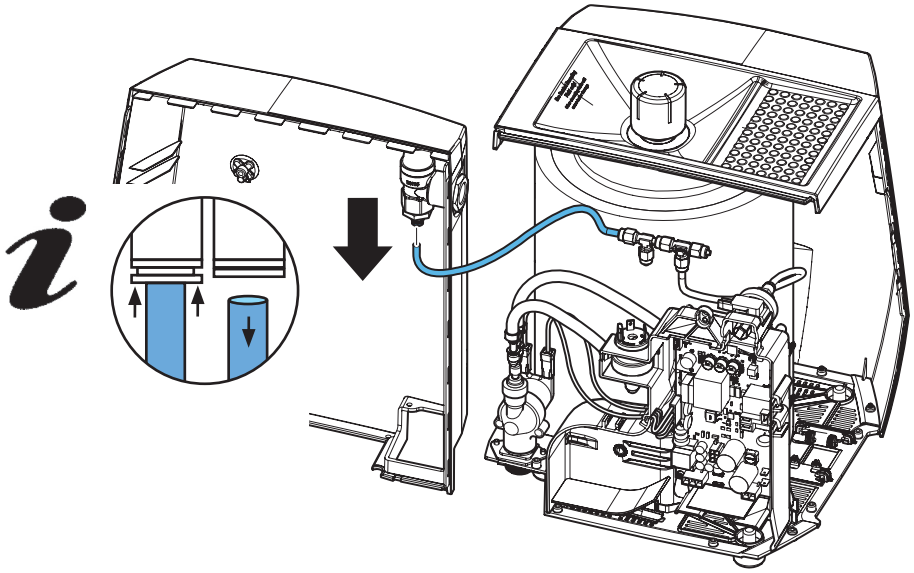

12.

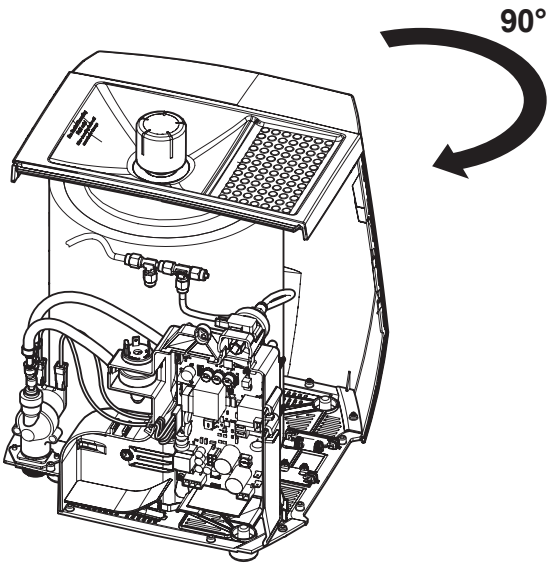

13.

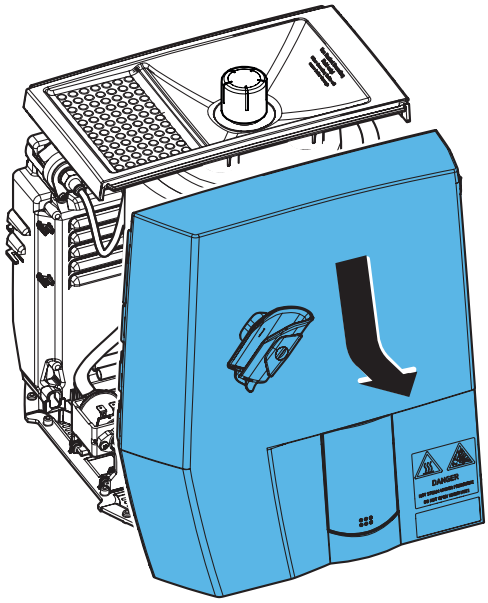

14.

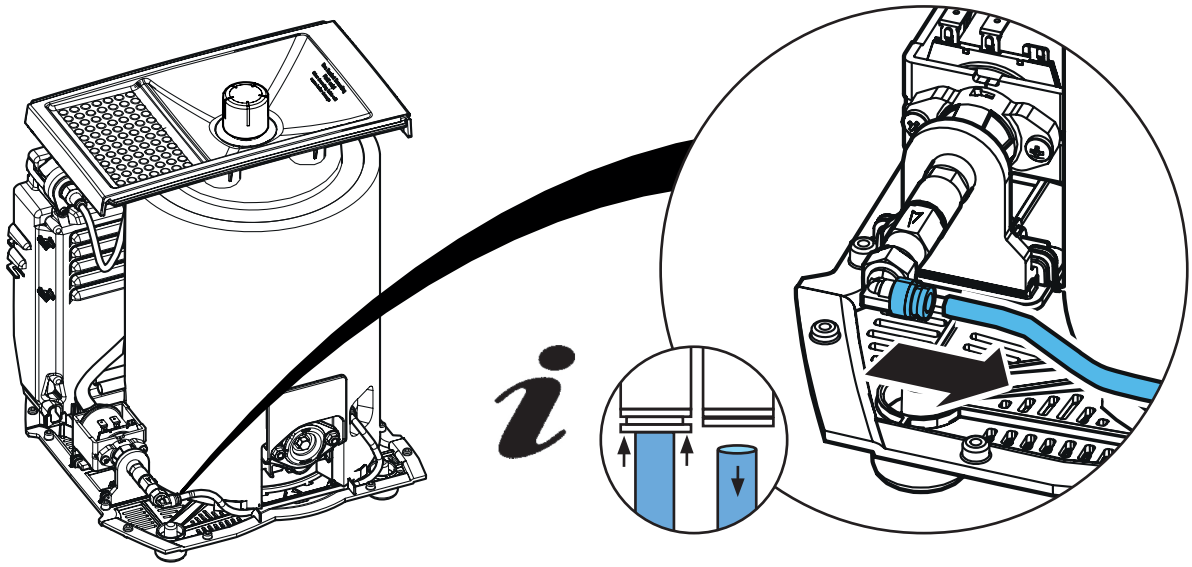

15.

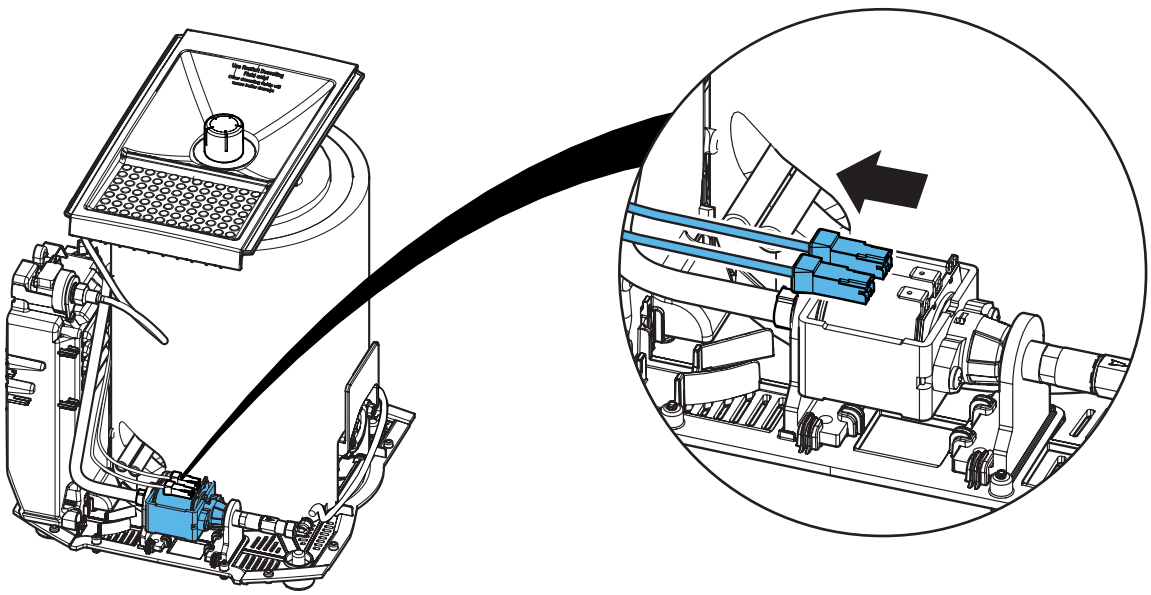

16.

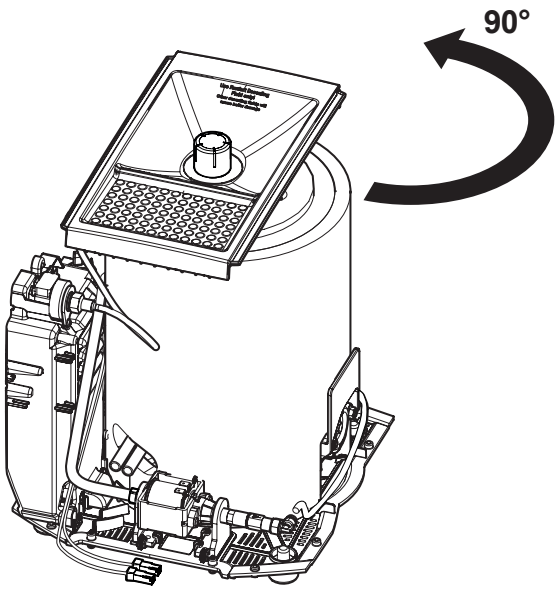

17.

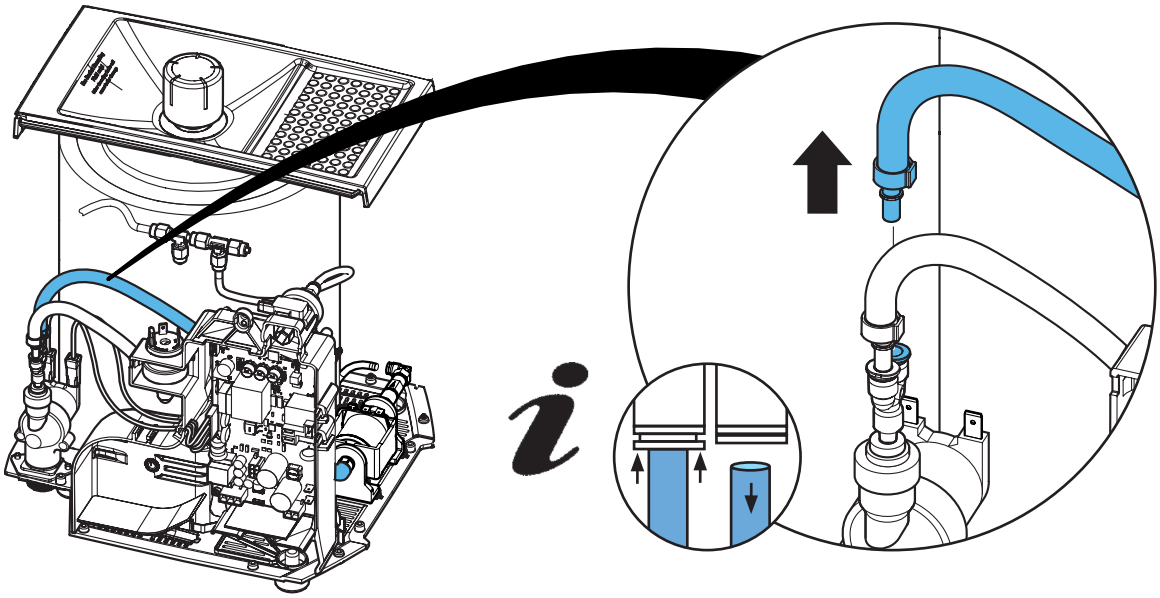

18.

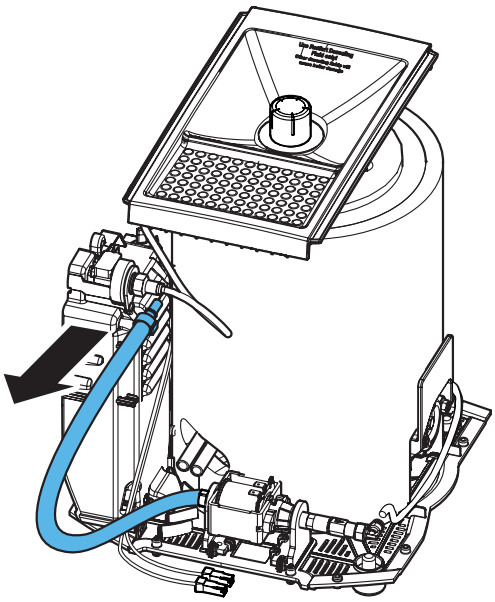

19.

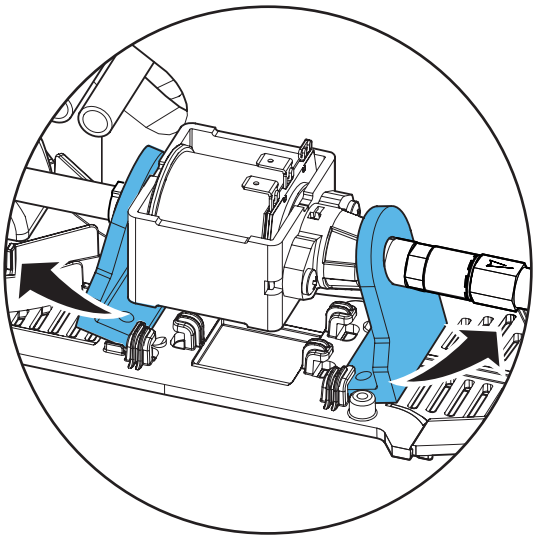

20.

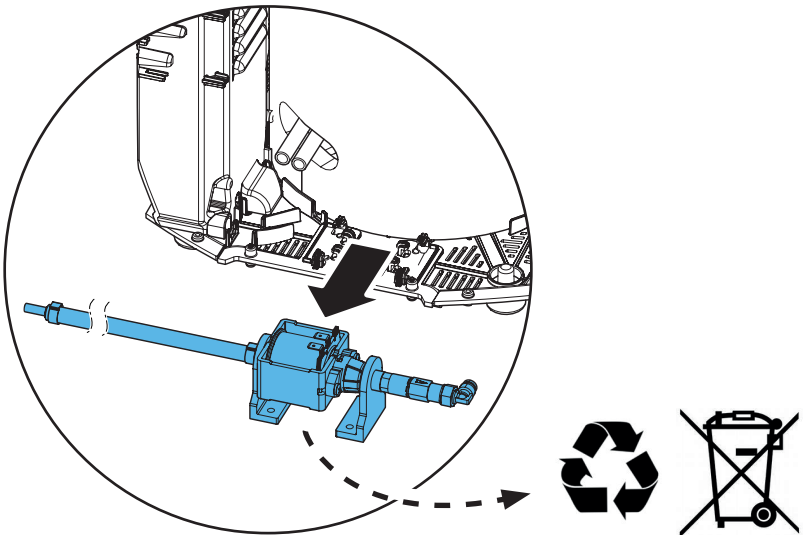

21.

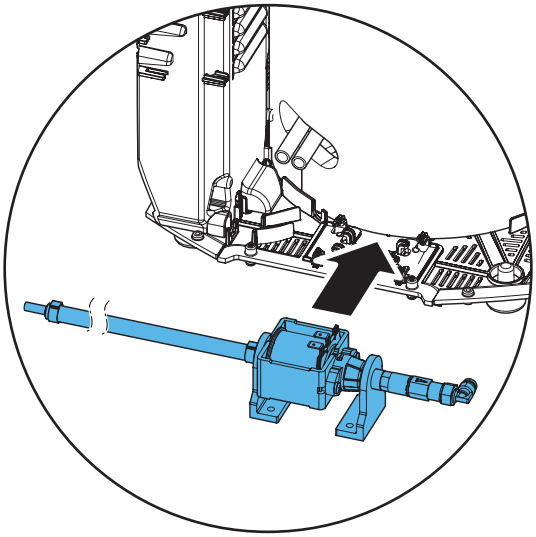

22.

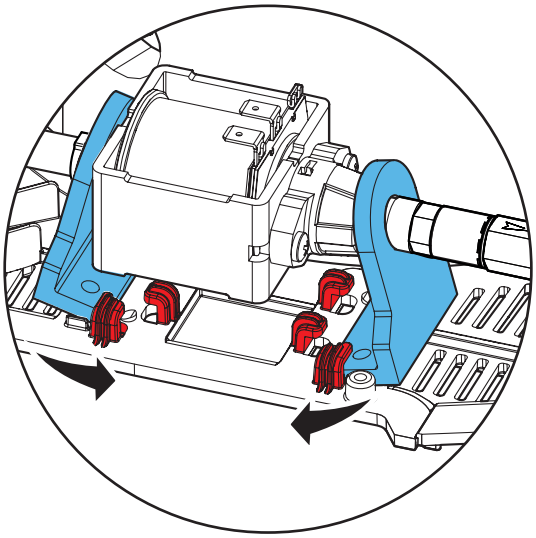

23.

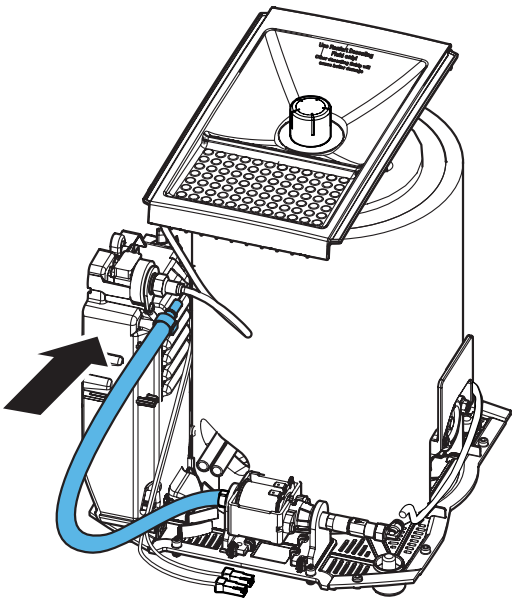

24.

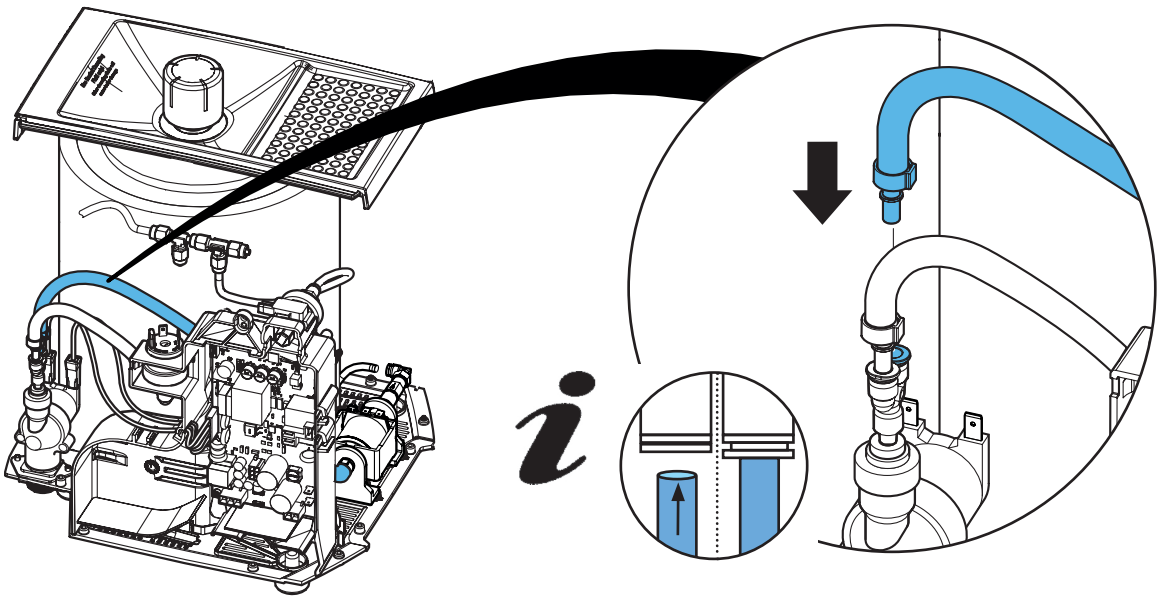

25.

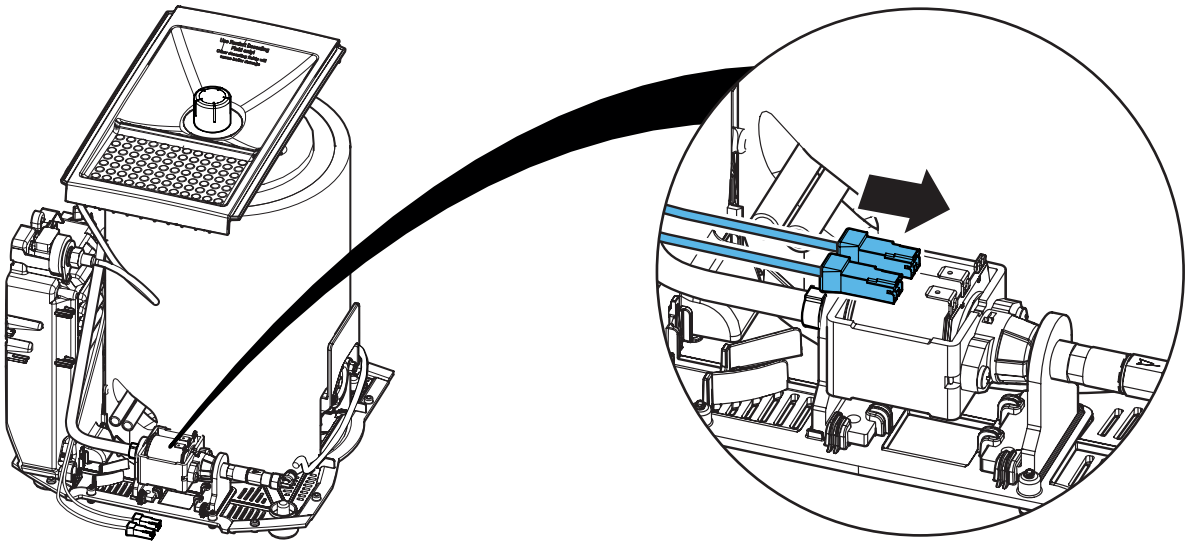

26.

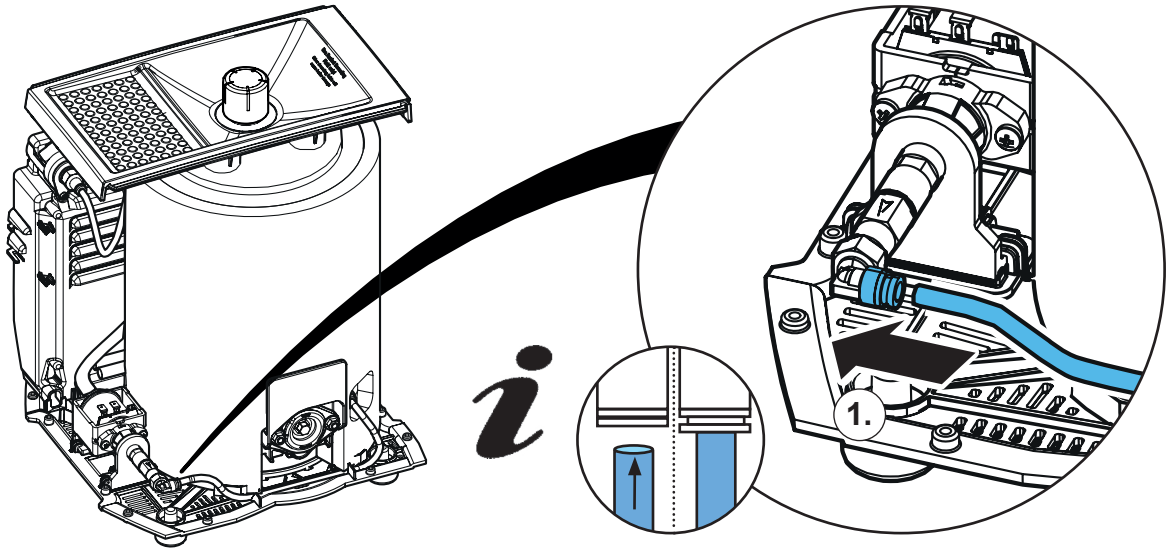

27.

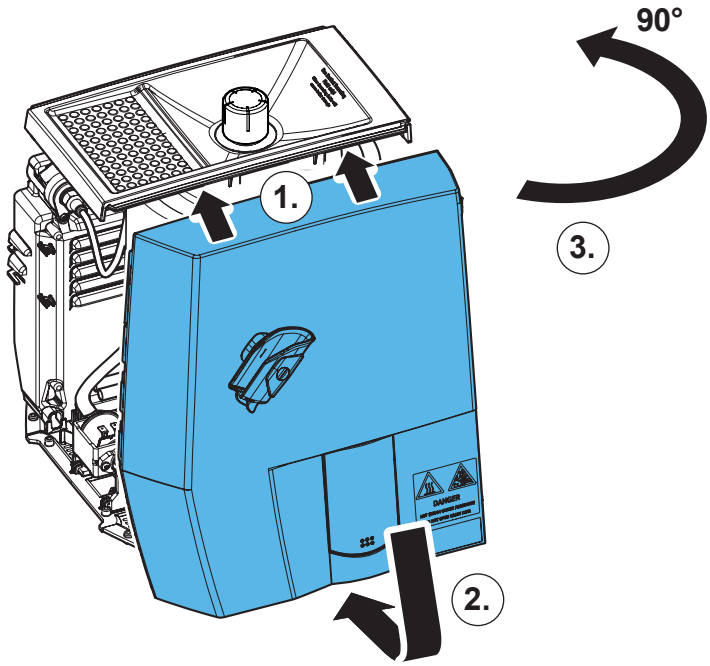

28.

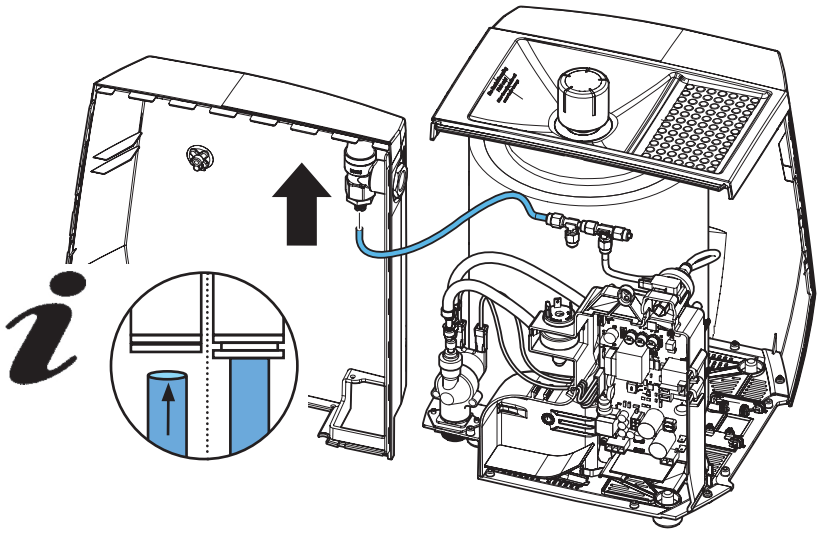

29.

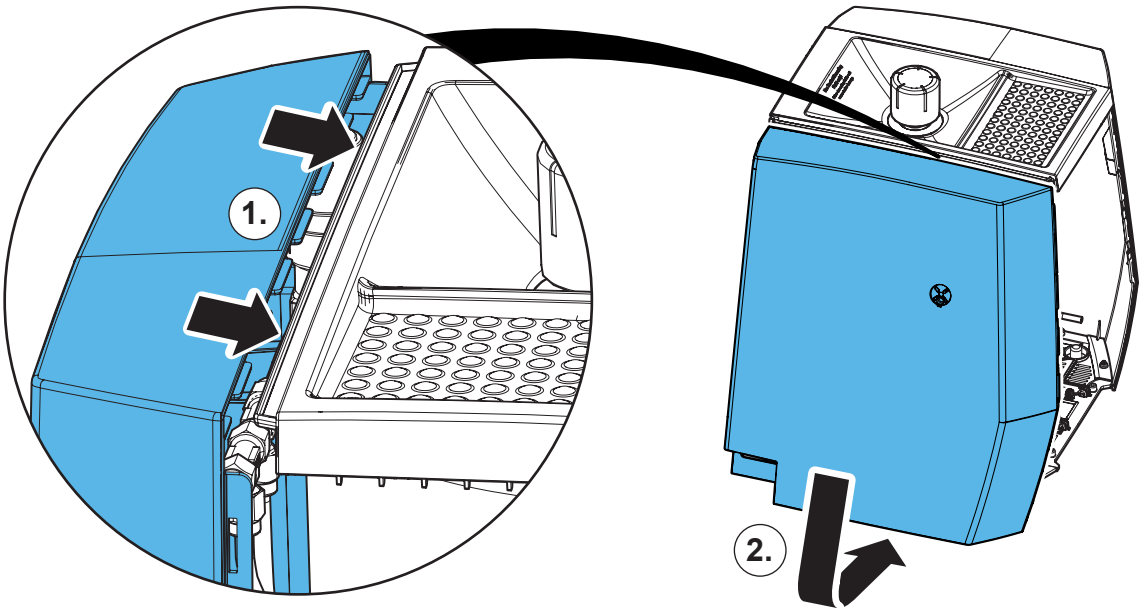

30.

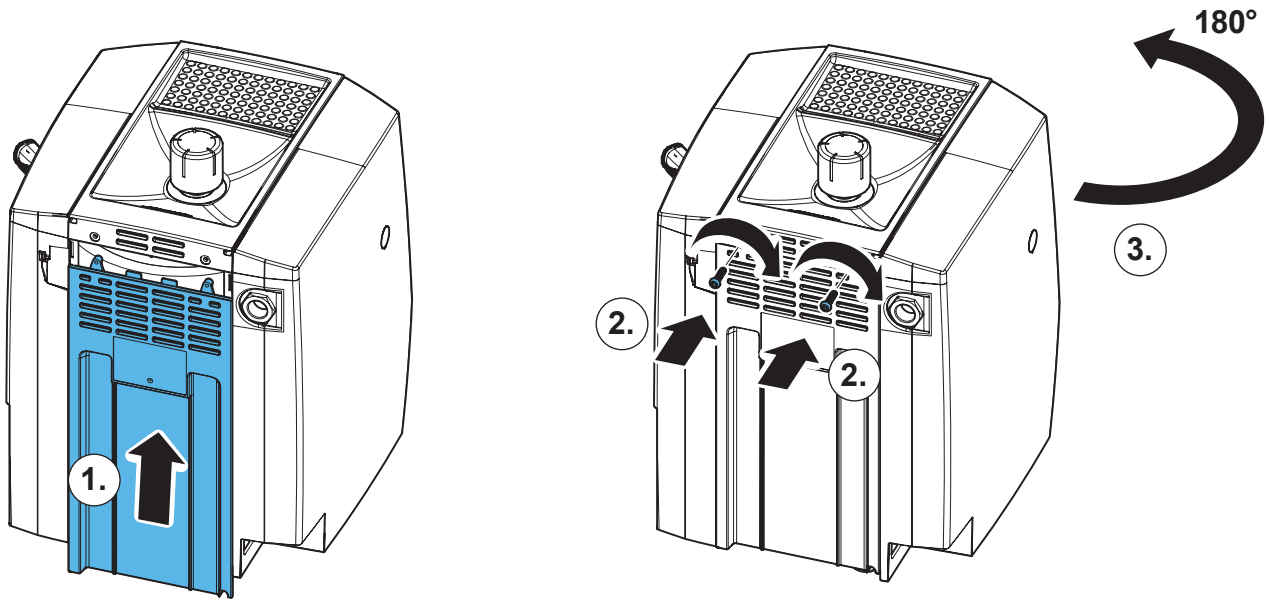

31.

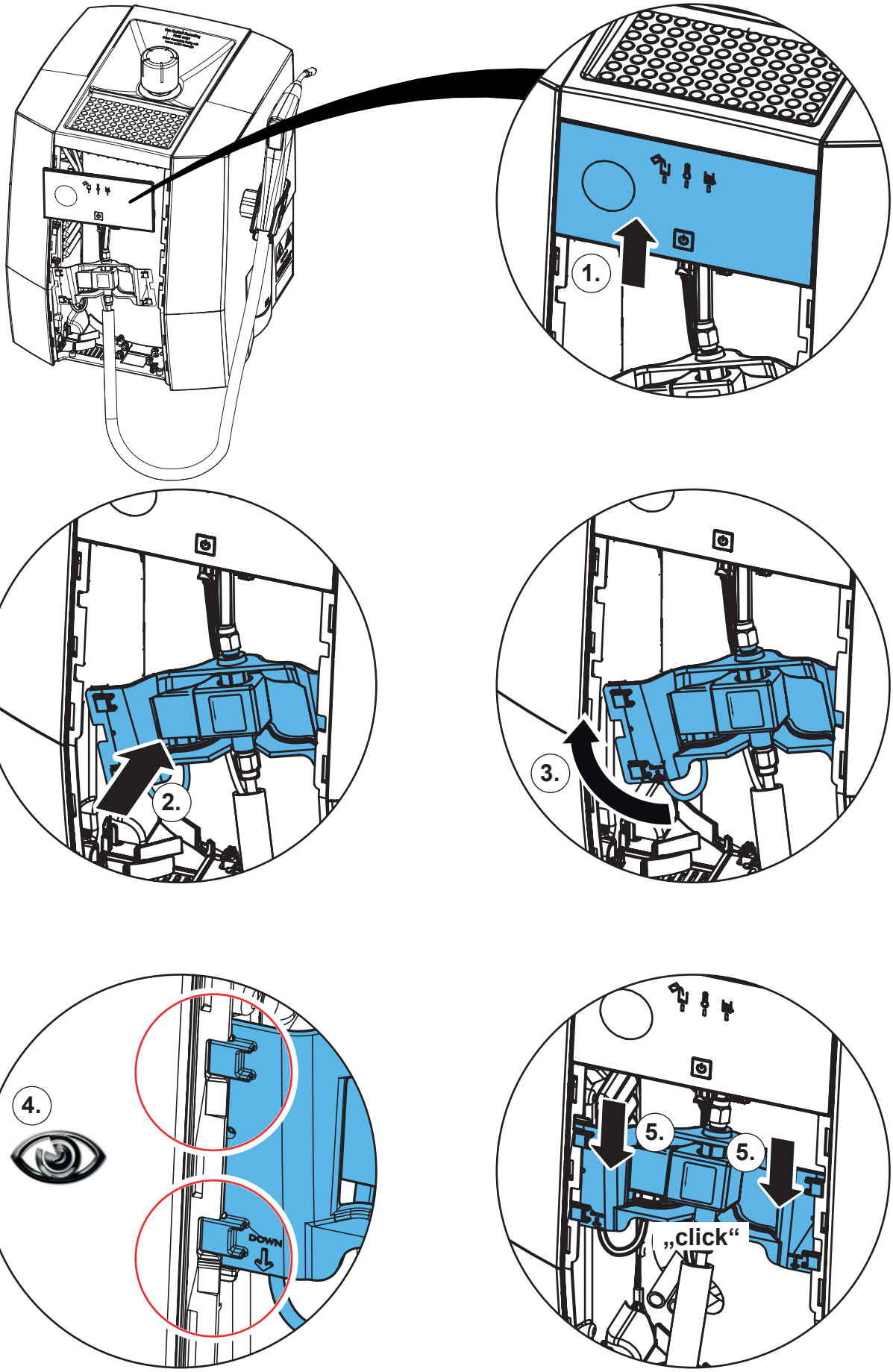

32.

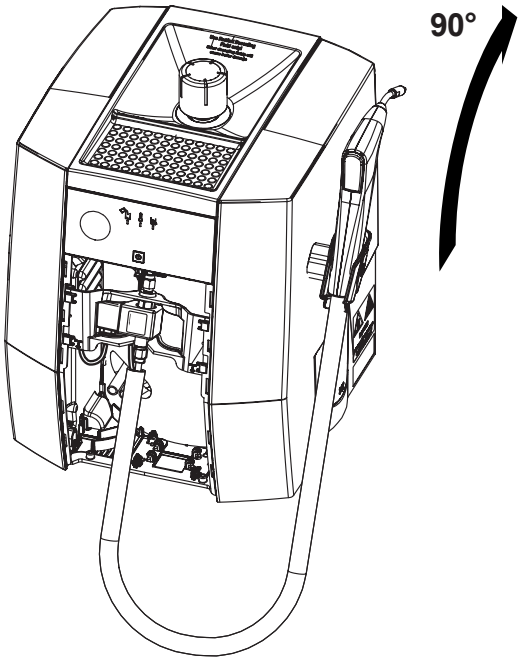

33.

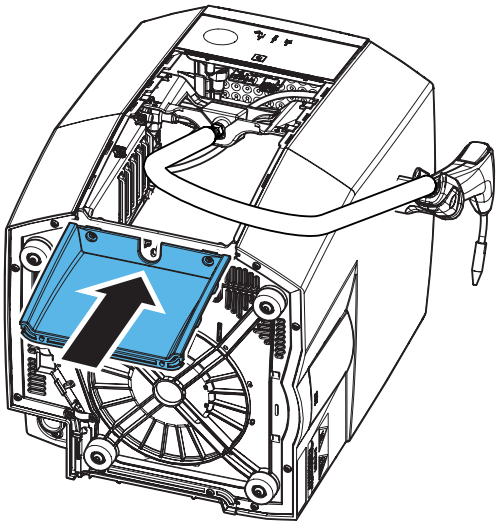

34.

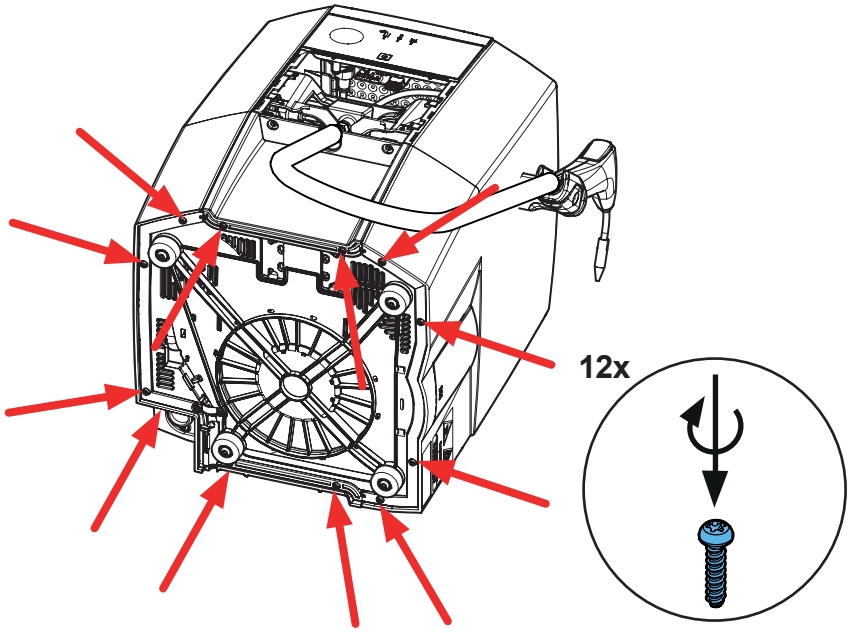

35.

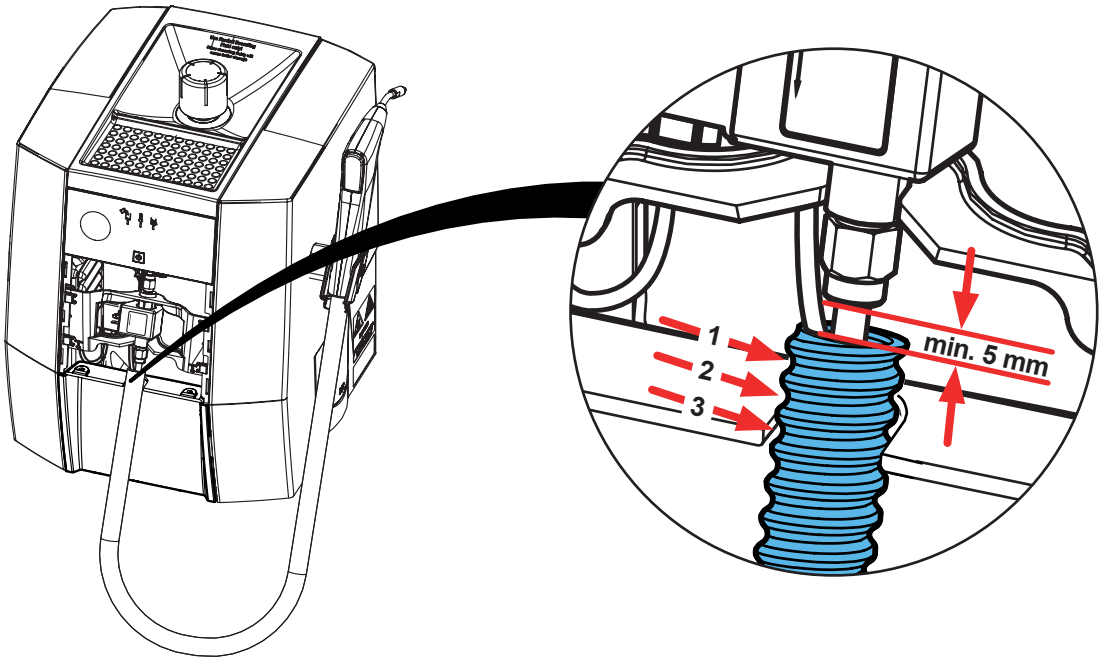

36.

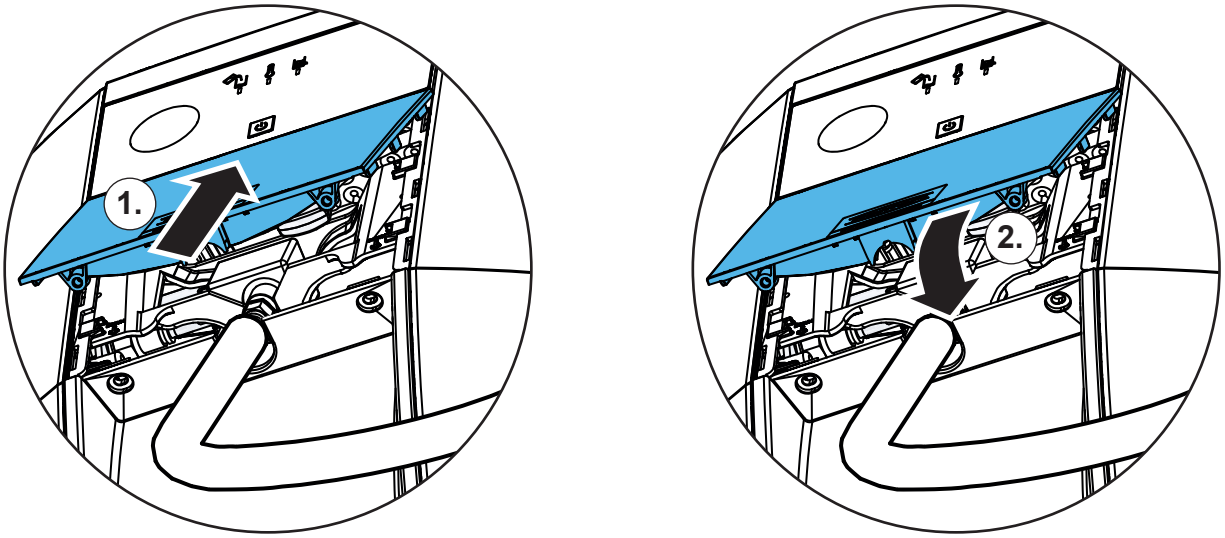

37.

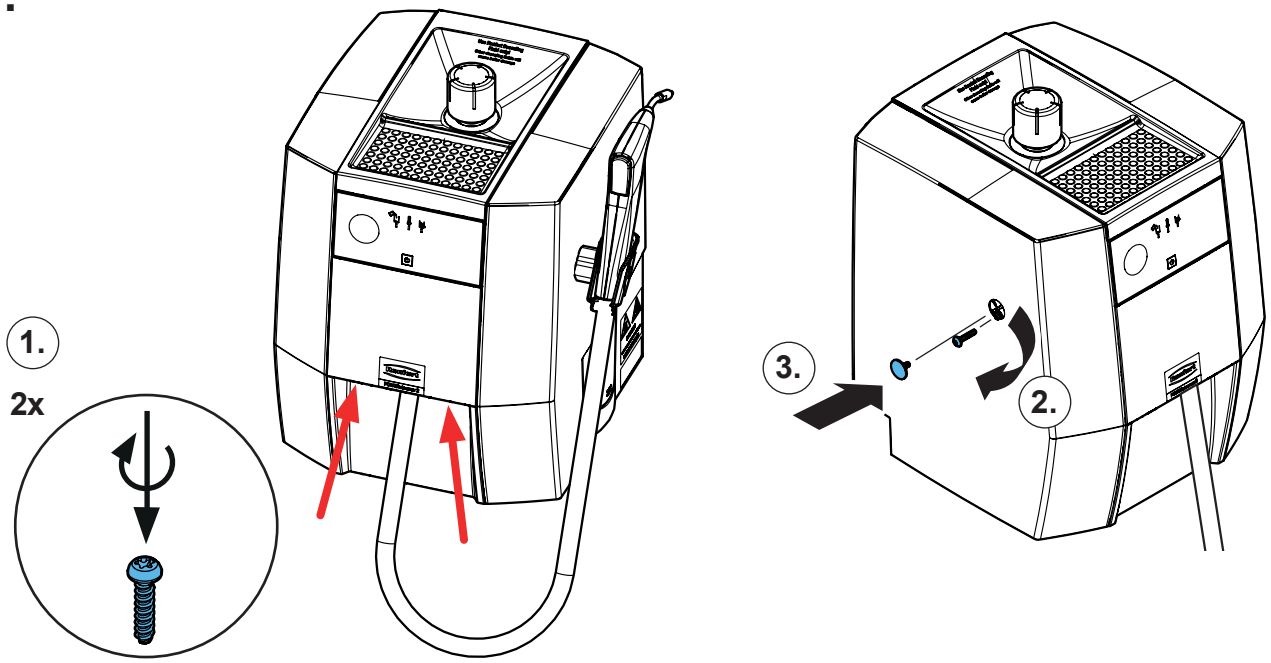

Renfert

making work easy

Montageanleitung • Assembly Instruction • Instruction d'installation Istruzioni l'istallazione • Instrucciones de montaje • Руководство по монтажу

90002 1892

Manometer incl. Verschraubung • Pressure gauge incl. screw connection • Manomètre avec raccord • Manometro con raccordo a vite • Manómetro incl. conexión de tornillo

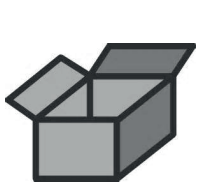

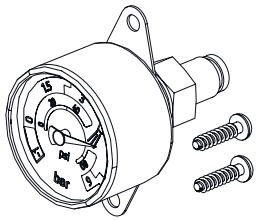

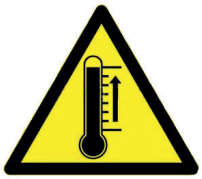

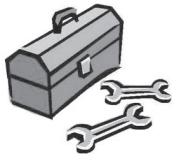

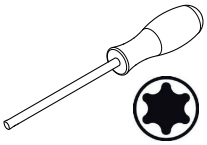

1.

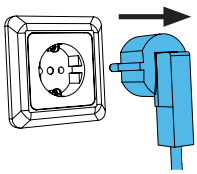

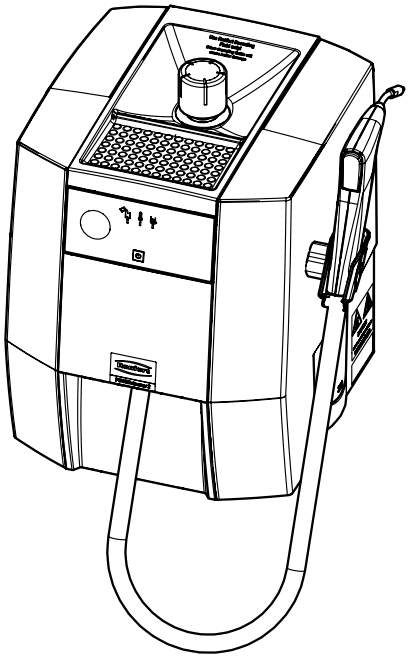

21-6925 15062022

2.

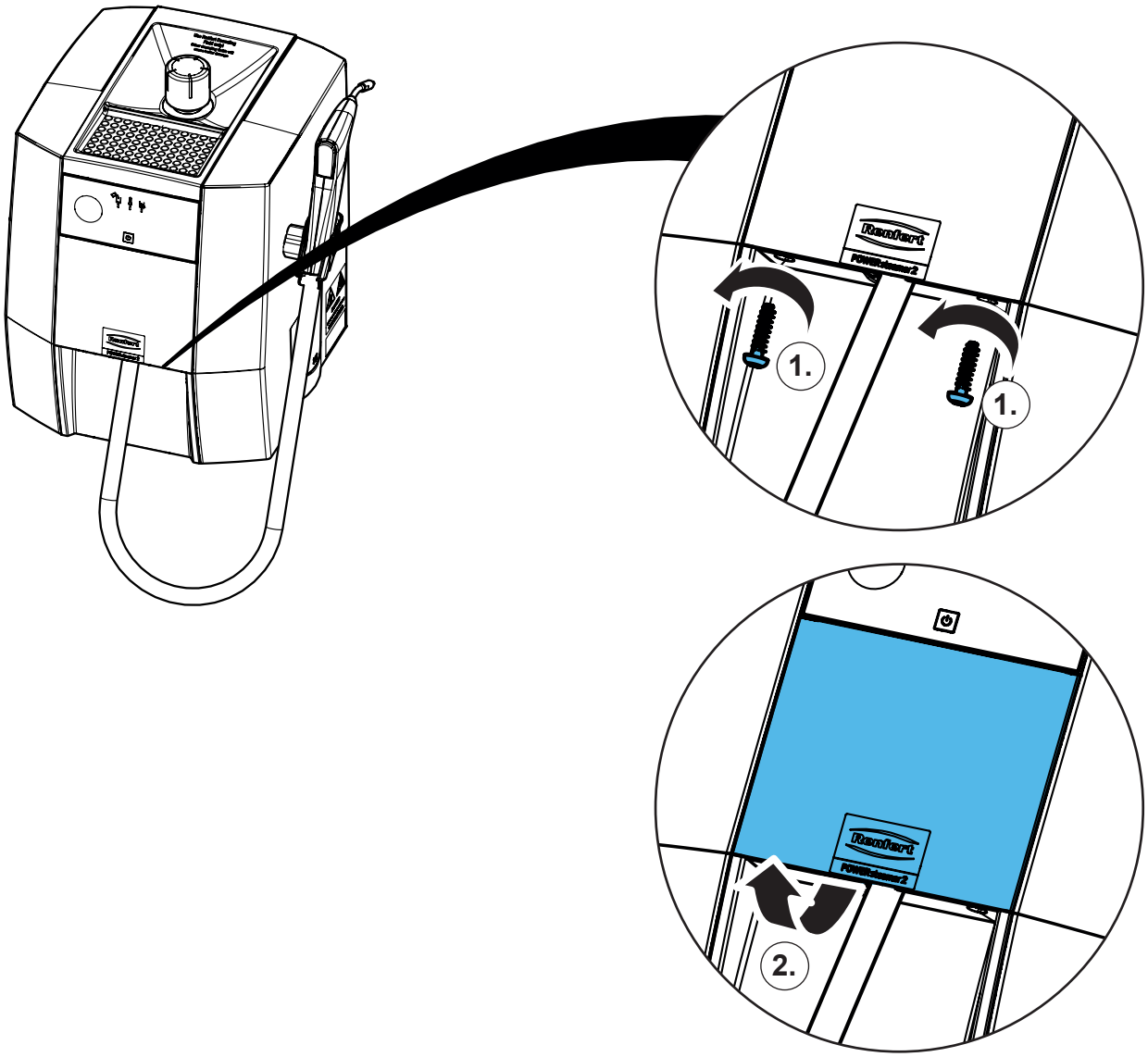

3.

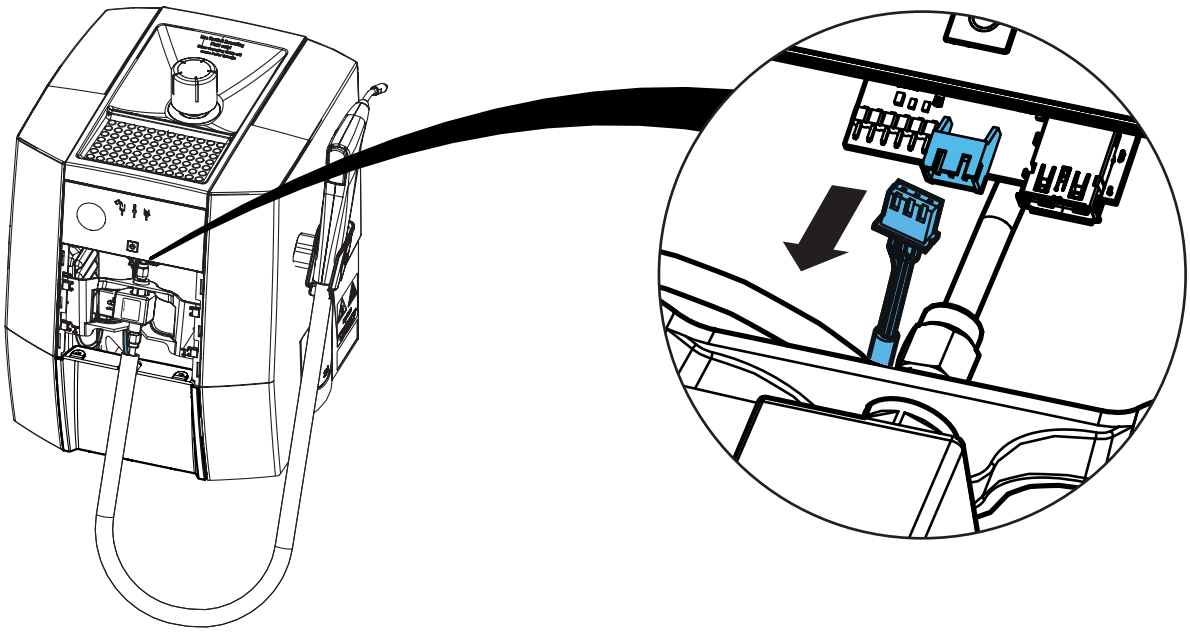

4.

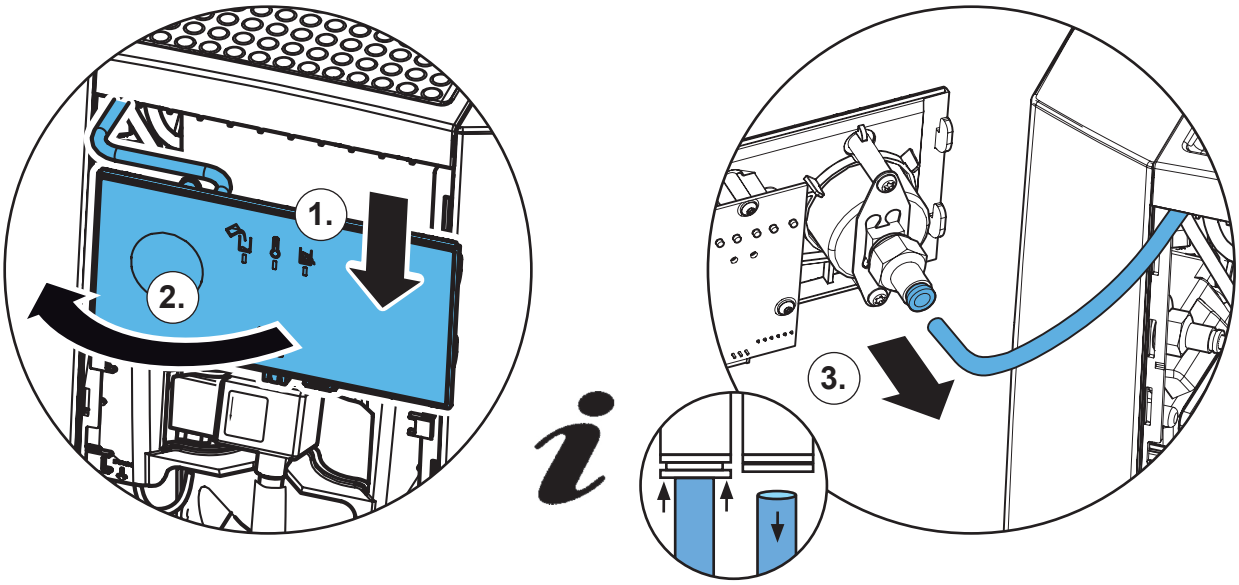

5.

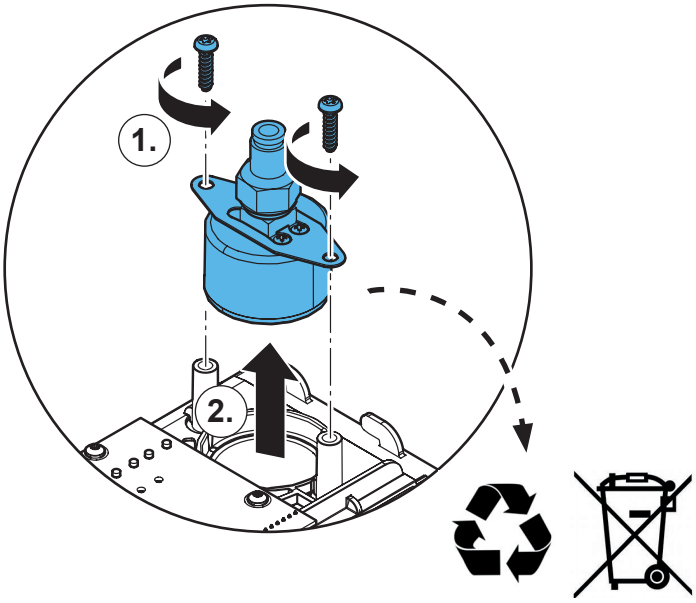

6.

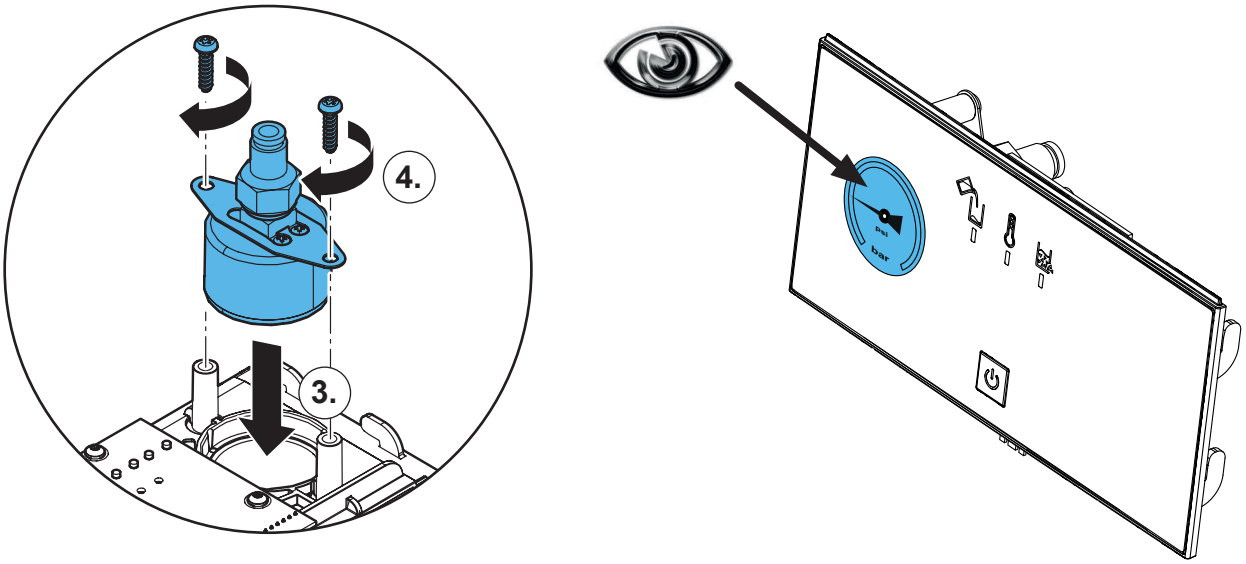

7.

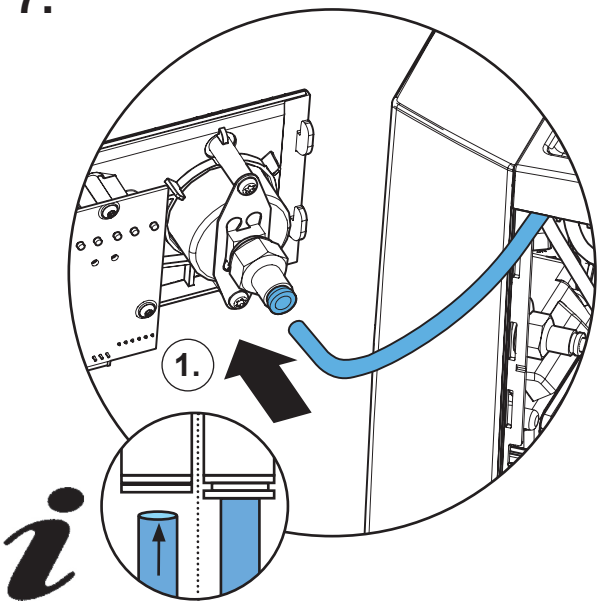

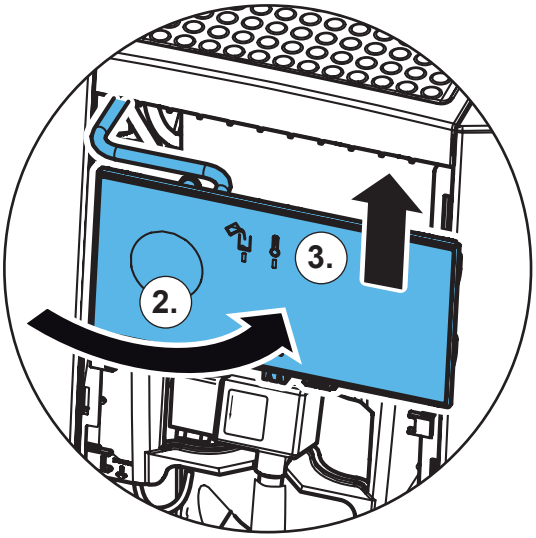

8.

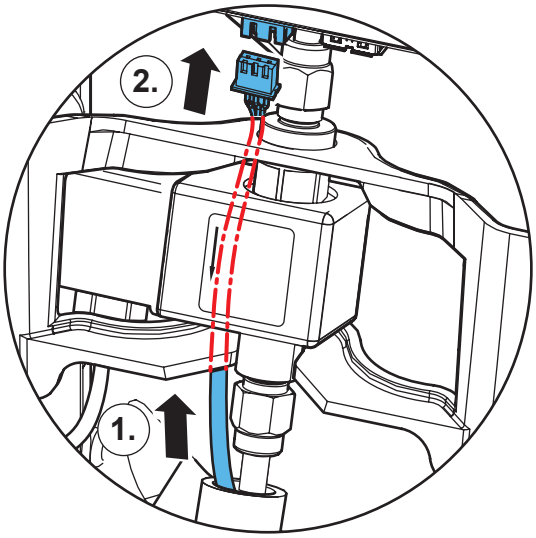

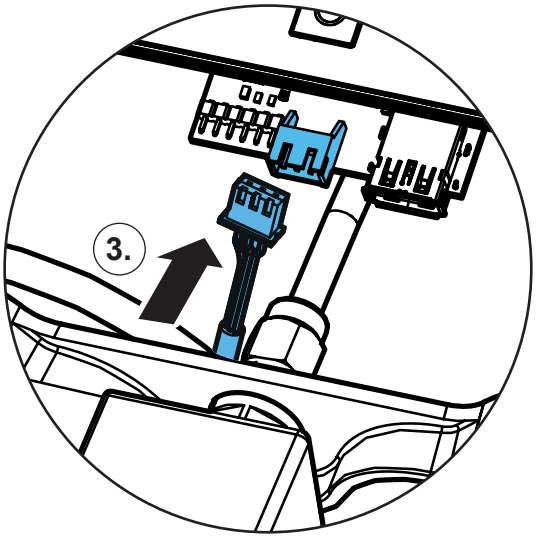

9.

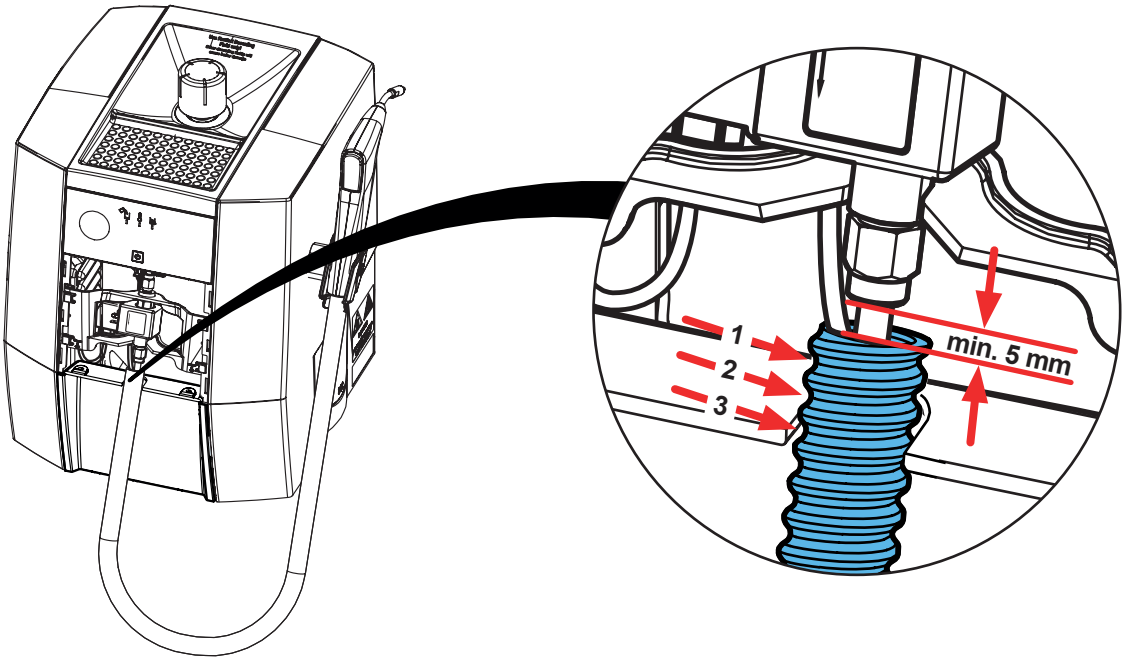

10.

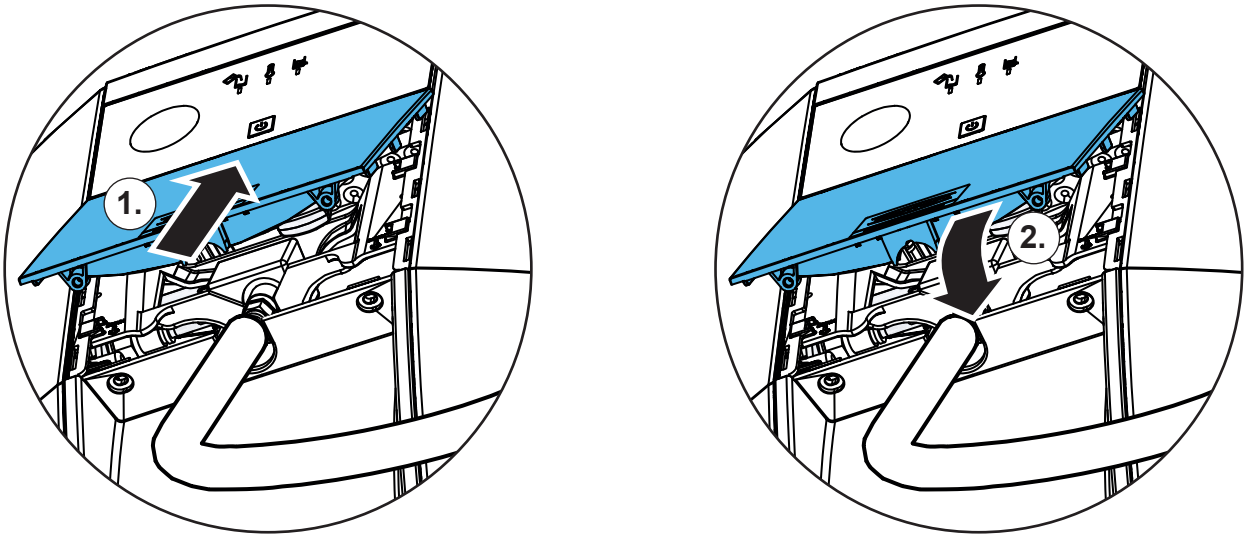

11.

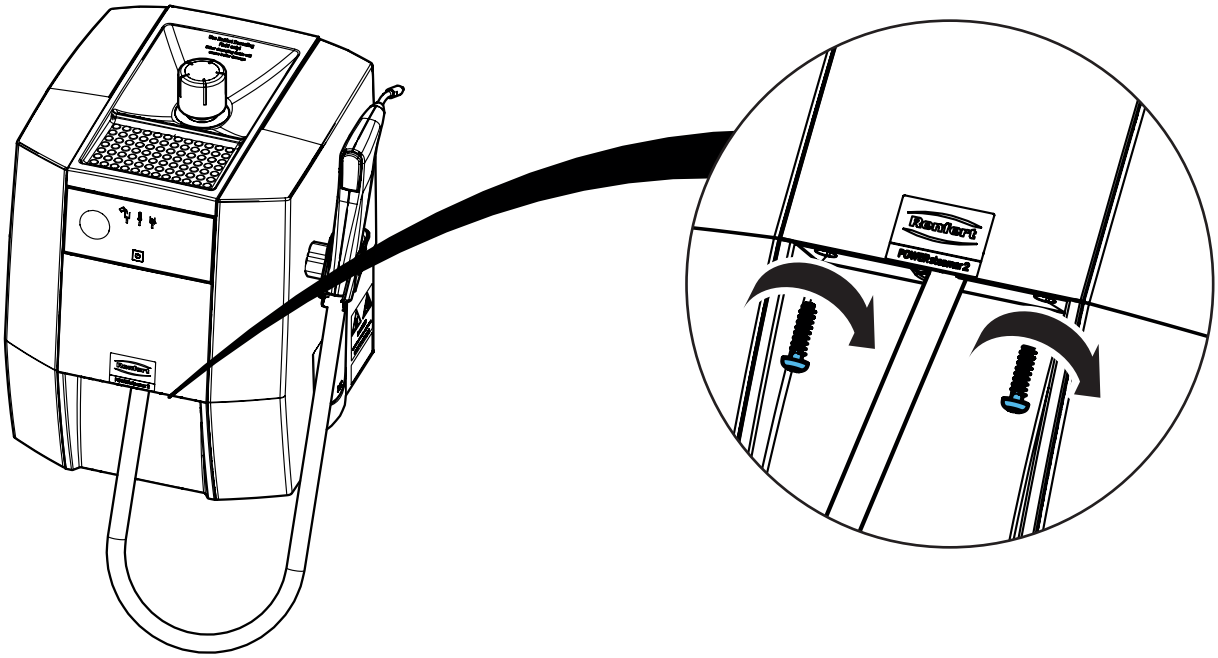

Renfert

making work easy

Montageanleitung • Assembly Instruction • Instruction d'installation Istruzioni l'istallazione • Instrucciones de montaje • Руководство по монтажу

90003 3712

Netzkabel 3-polig • 3 pin power cord • Cordon d'alimentation tripolaire • Cavo di rete tripolare • Cable de red tripolar

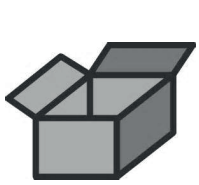

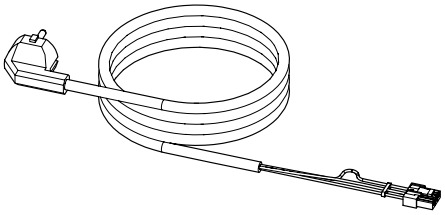

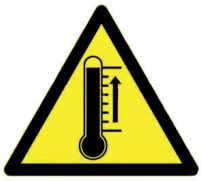

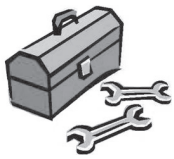

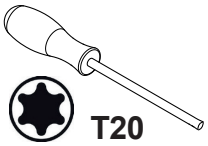

1.

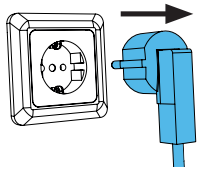

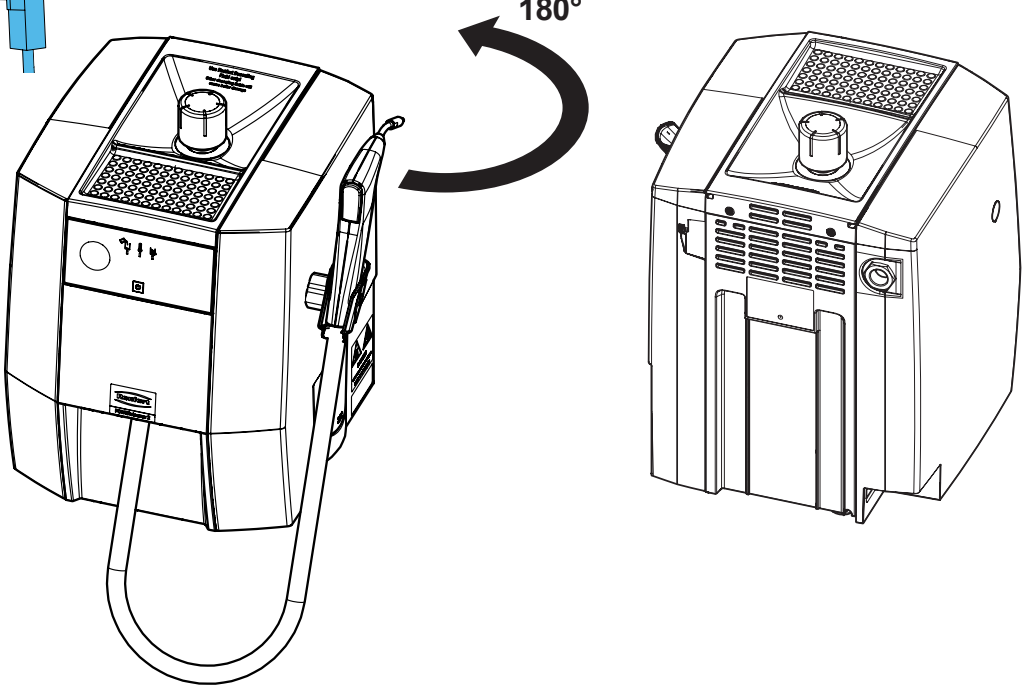

21-6925 15062022

2.

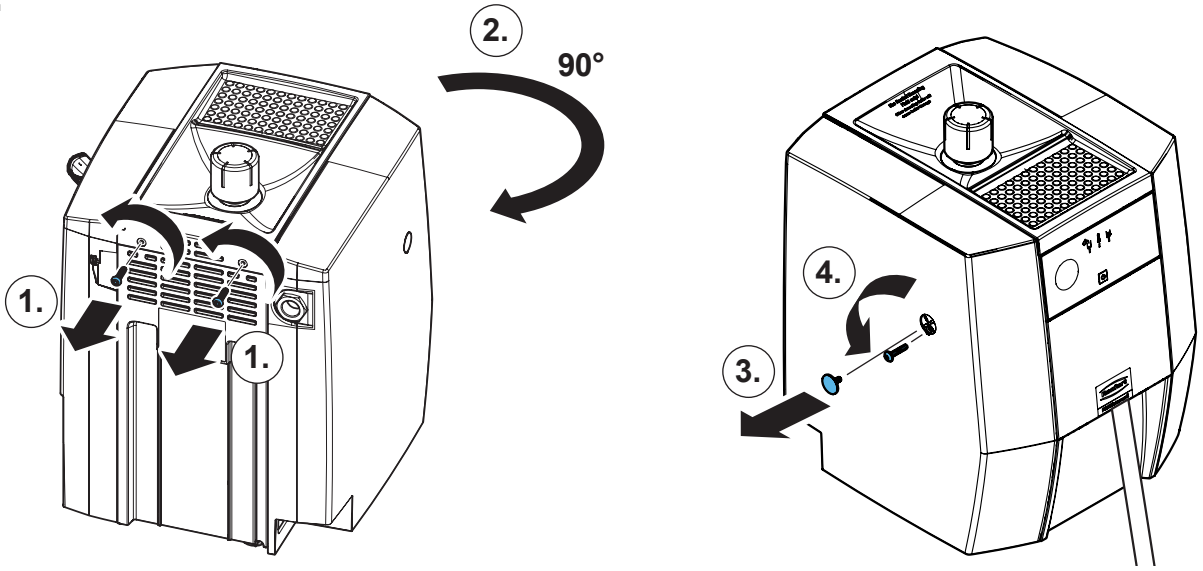

3.

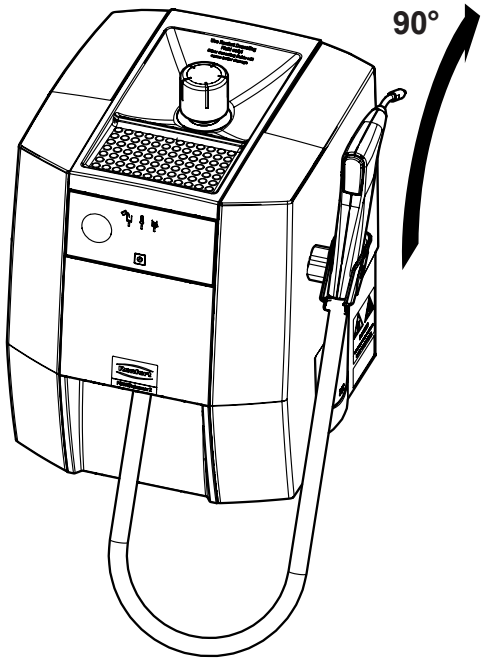

4.

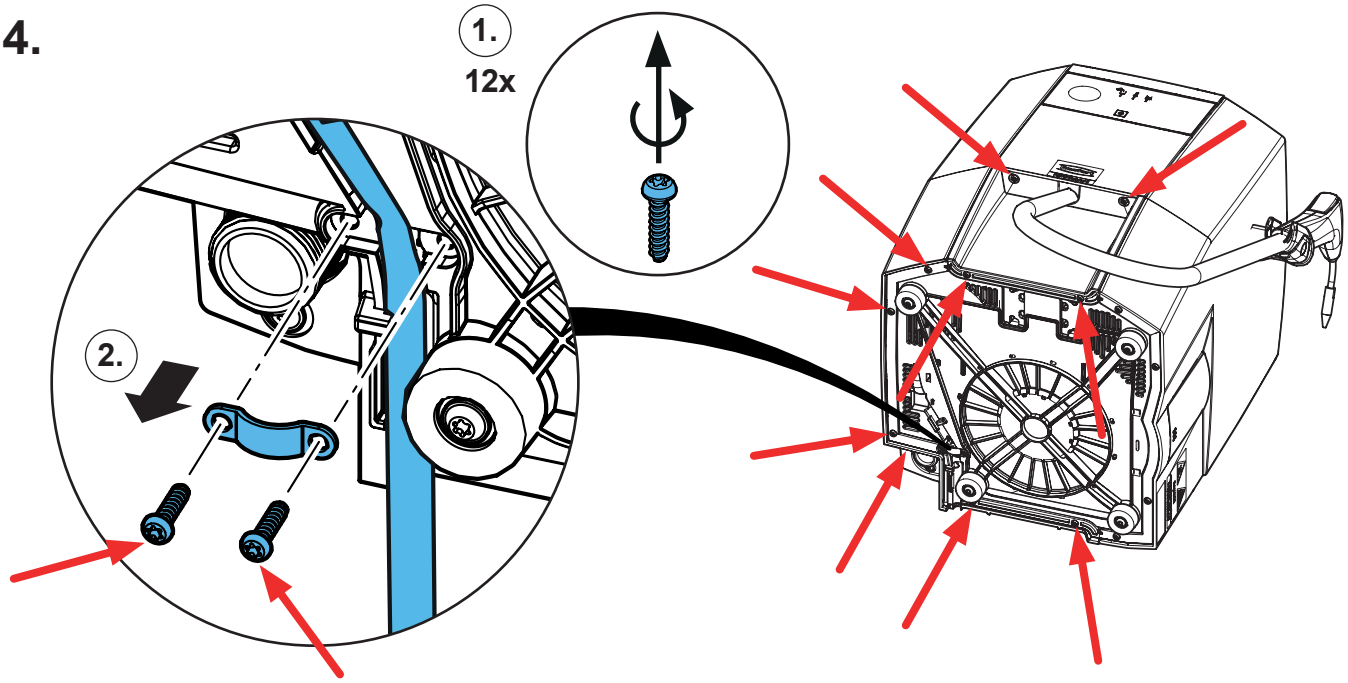

5.

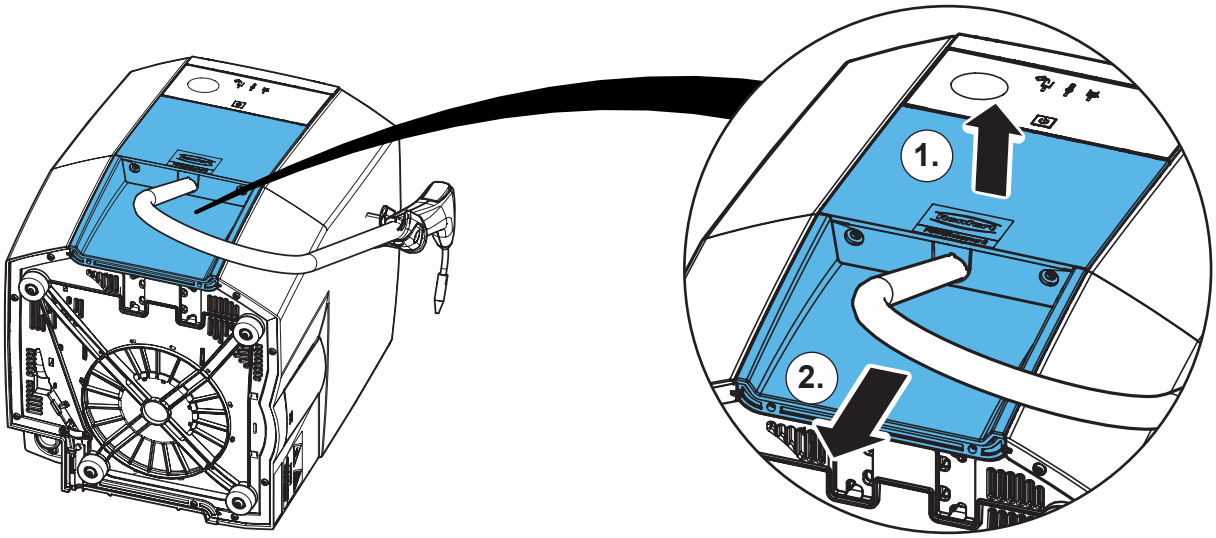

6.

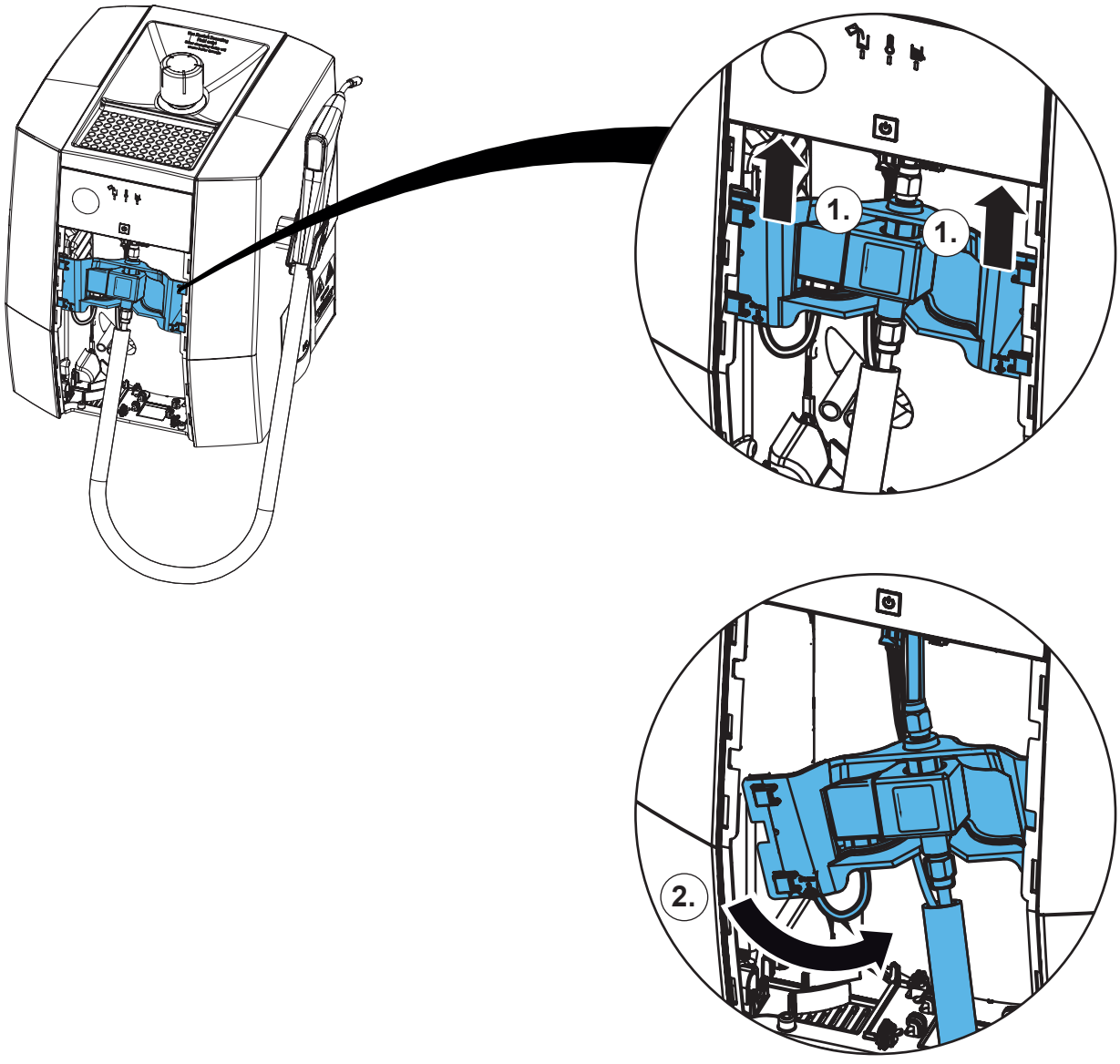

7.

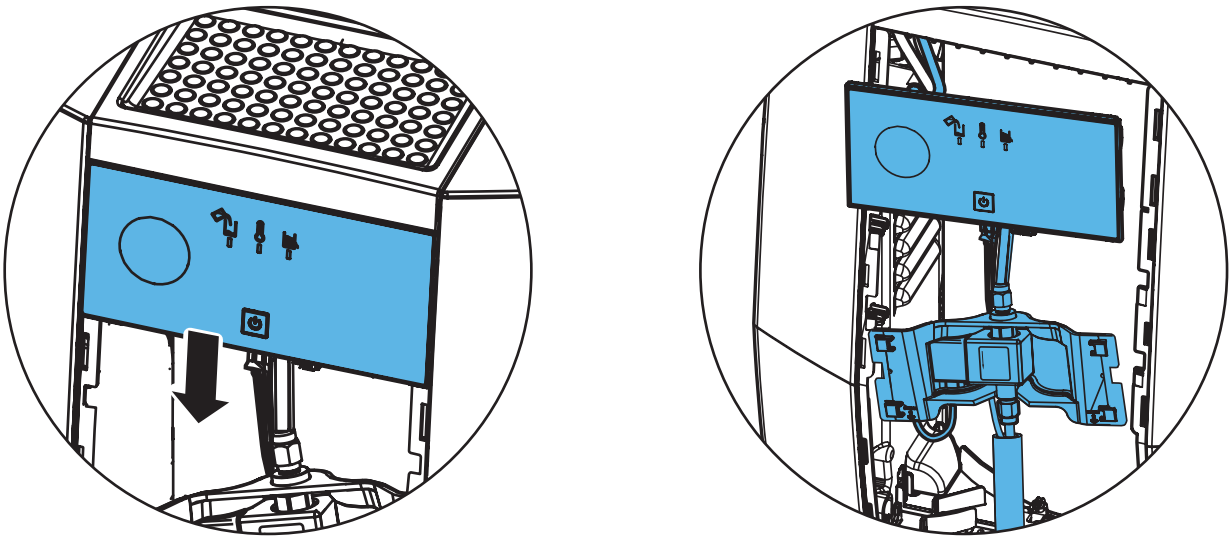

8.

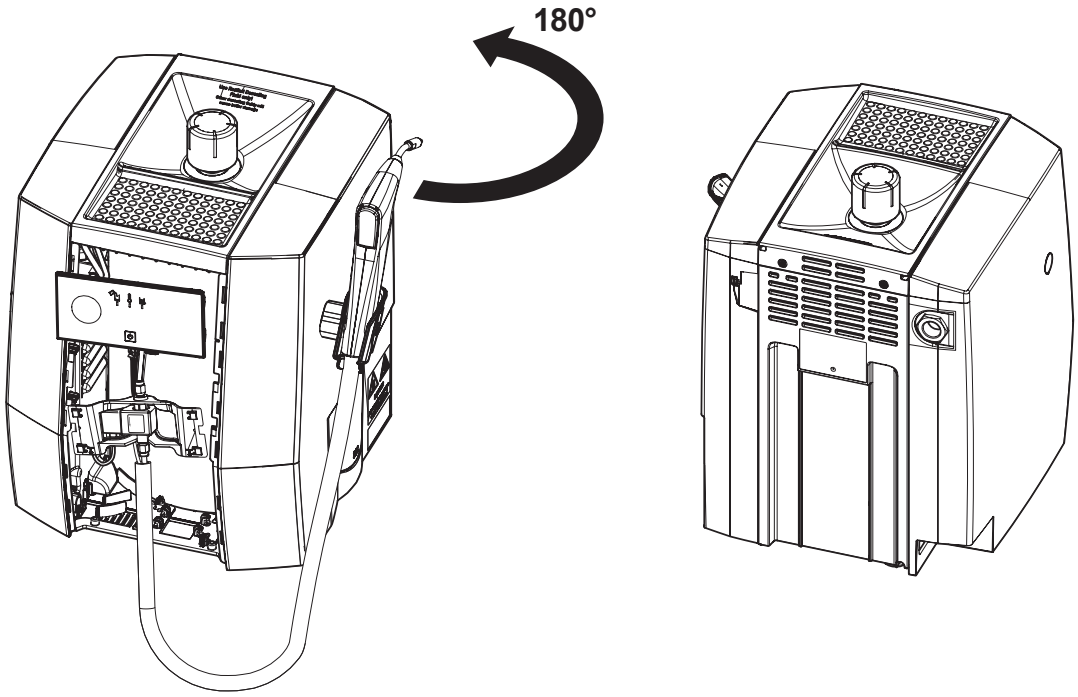

9.

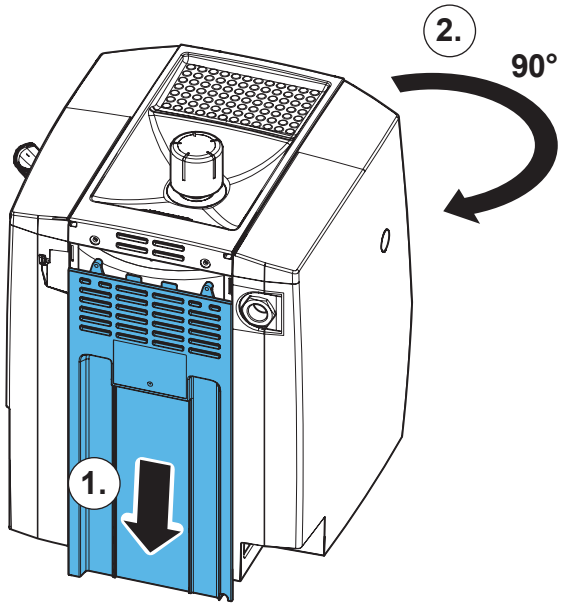

10.

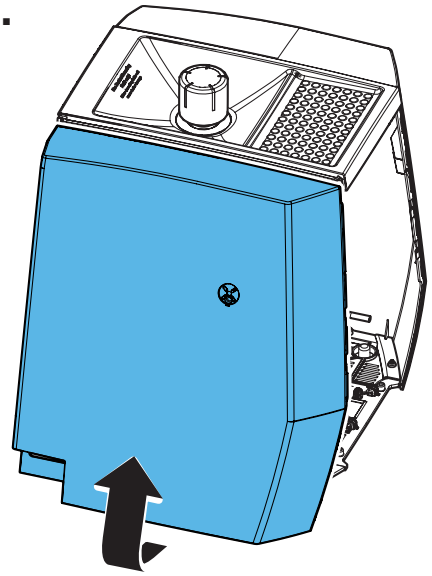

11.

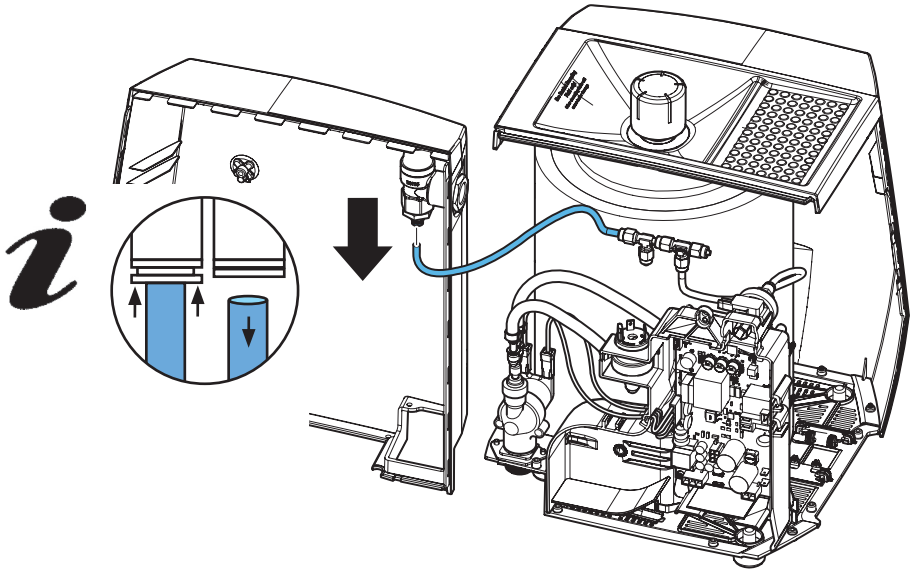

12.

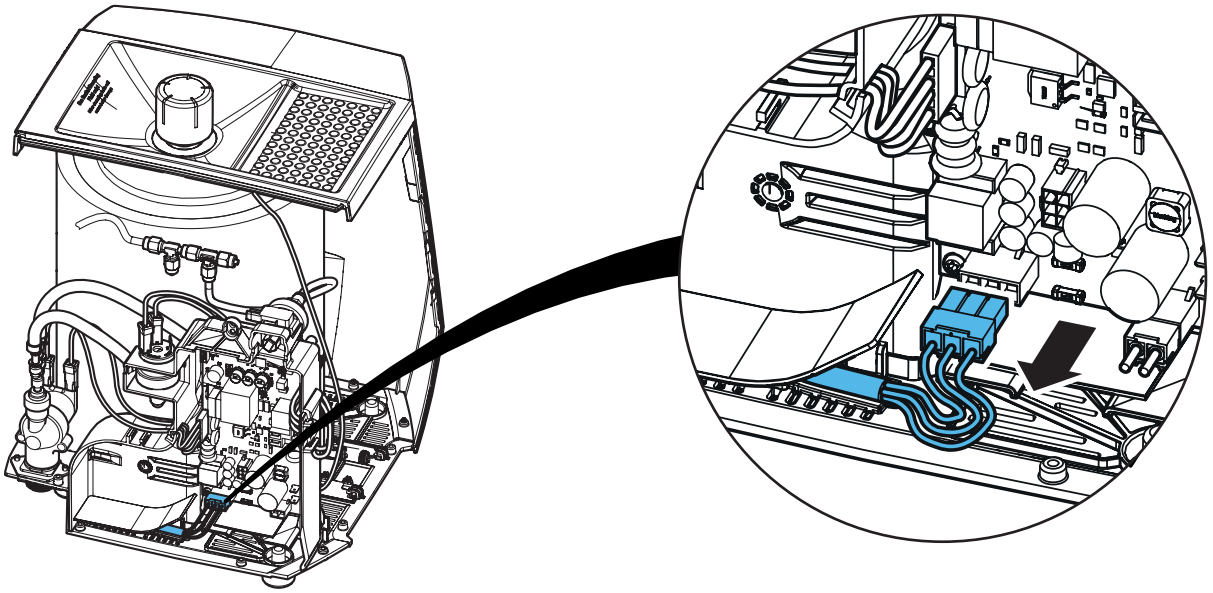

13.

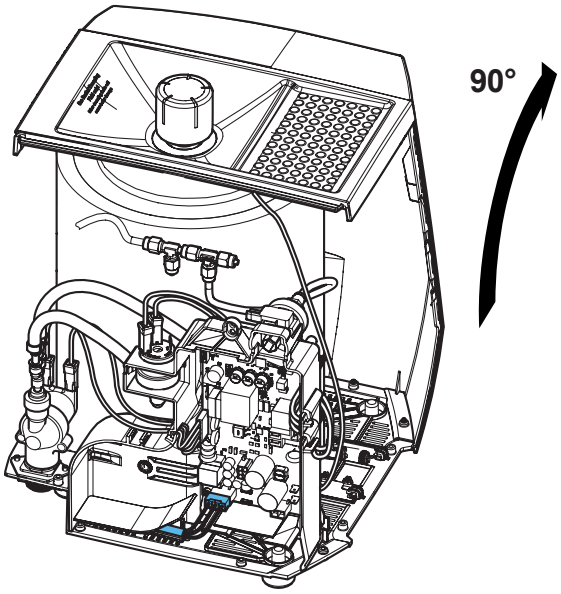

14.

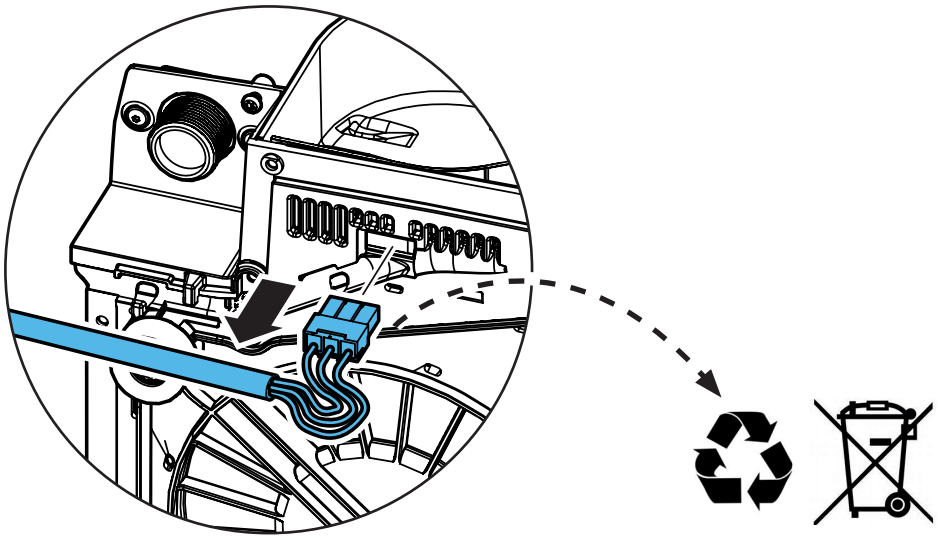

15.

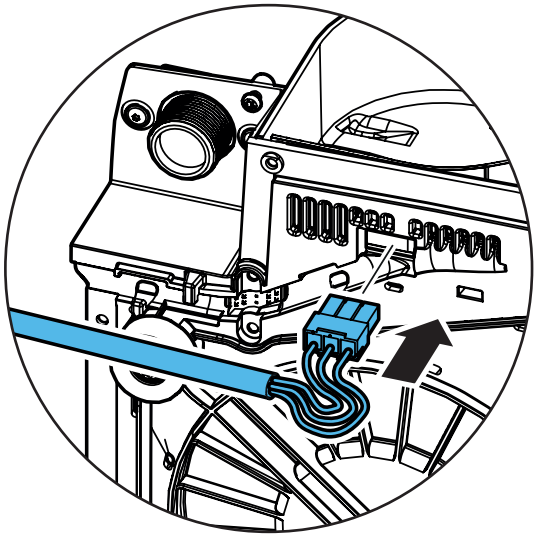

16.

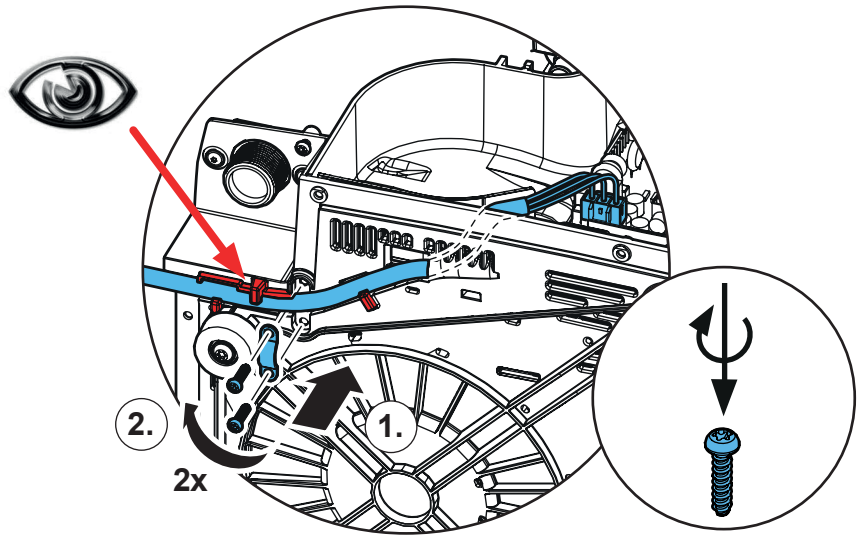

17.

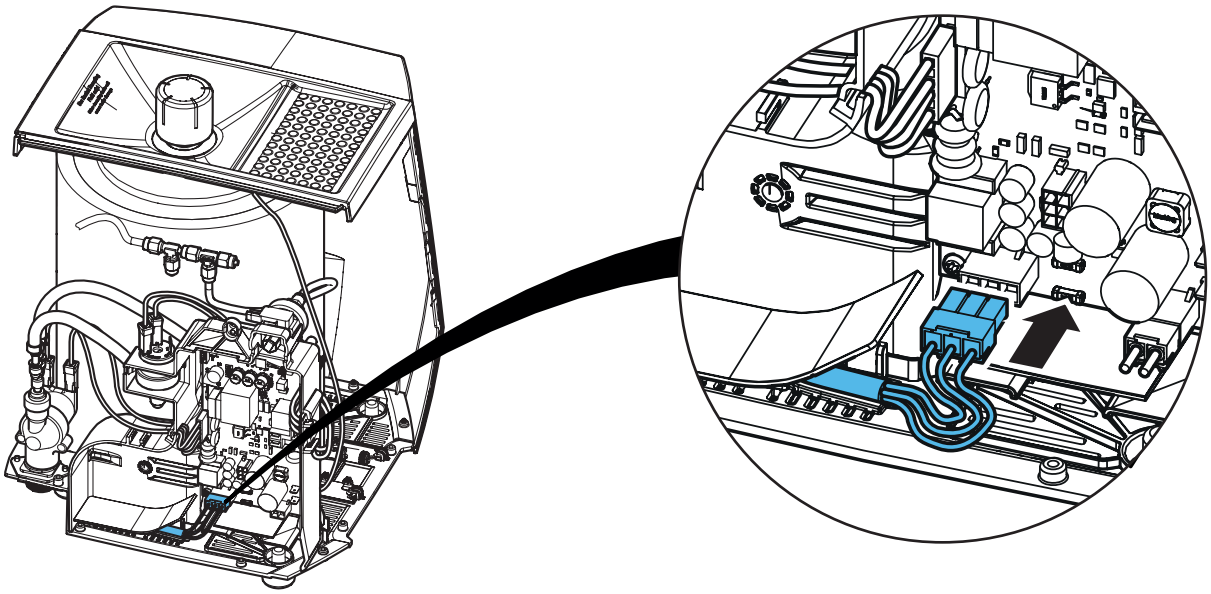

18.

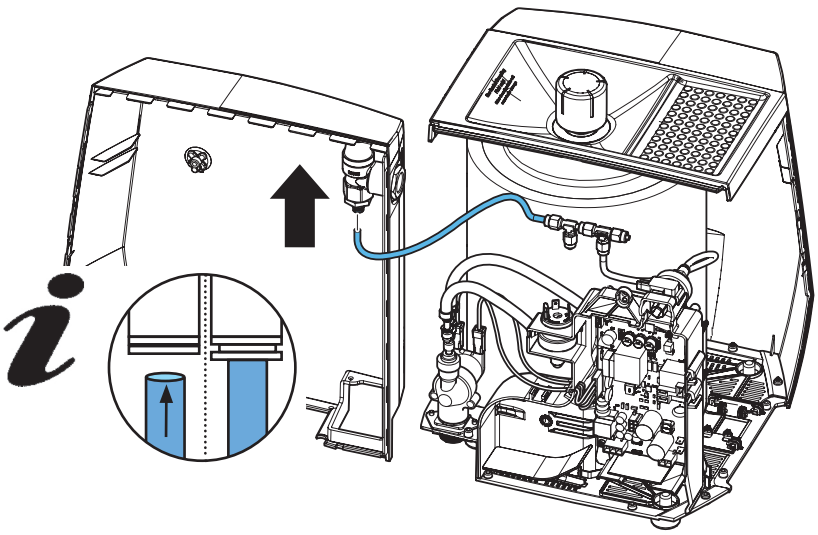

19.

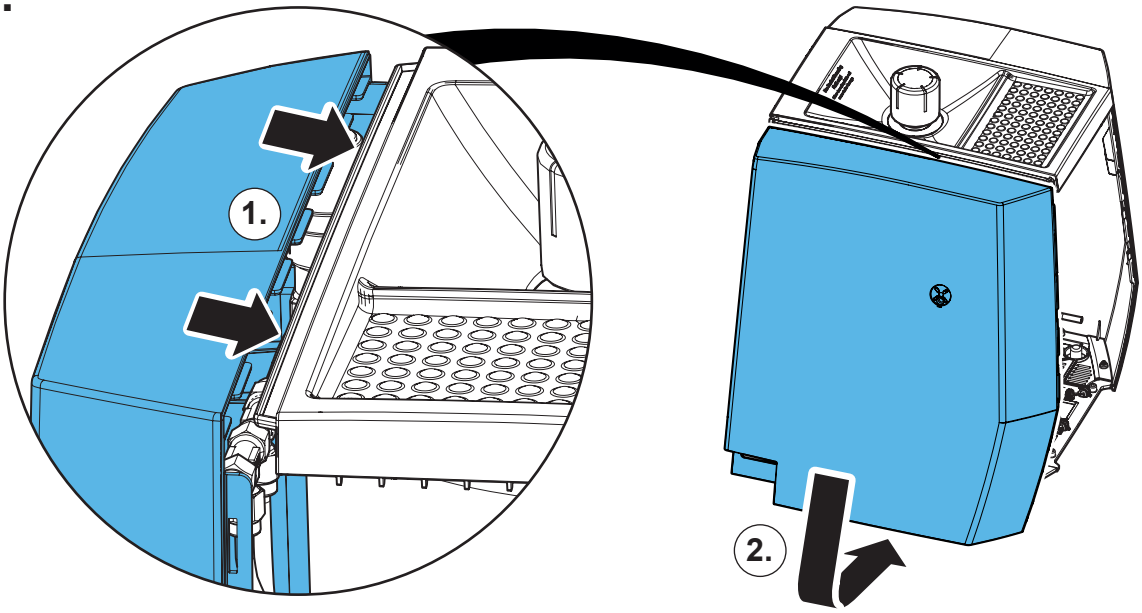

20.

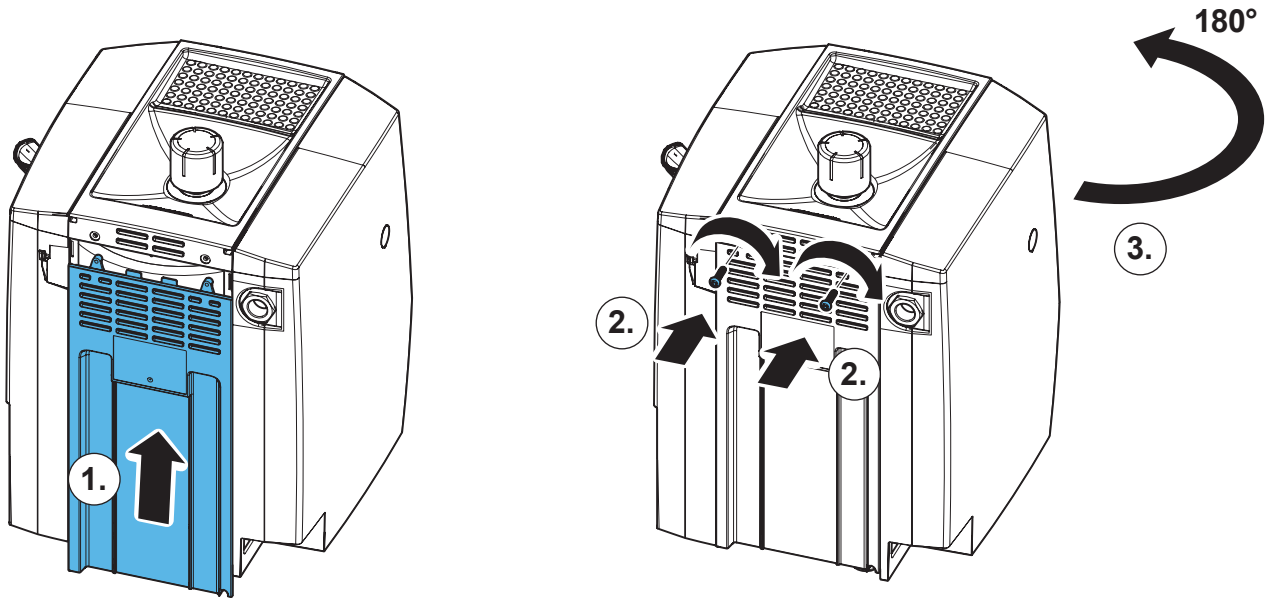

21.

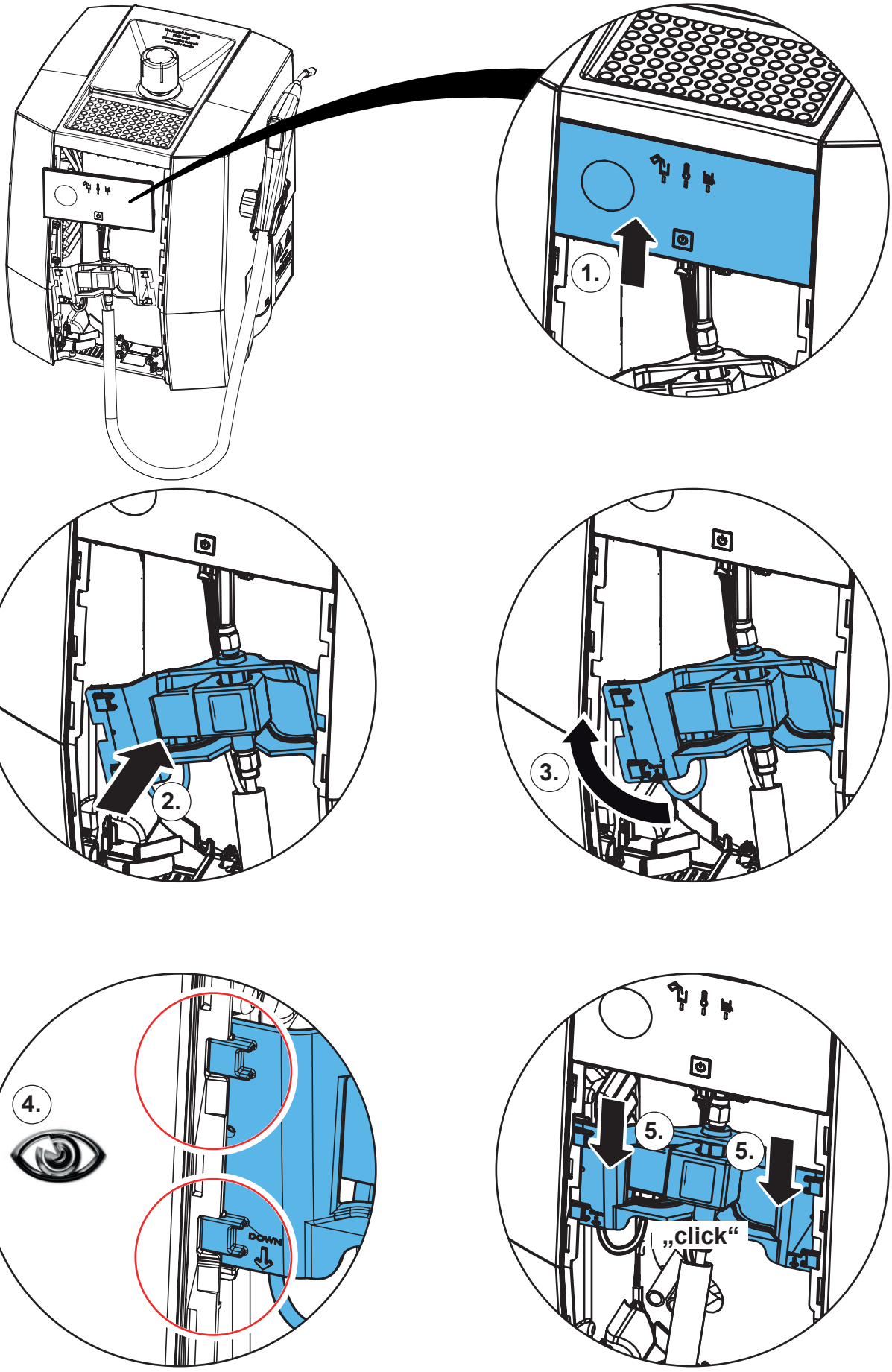

22.

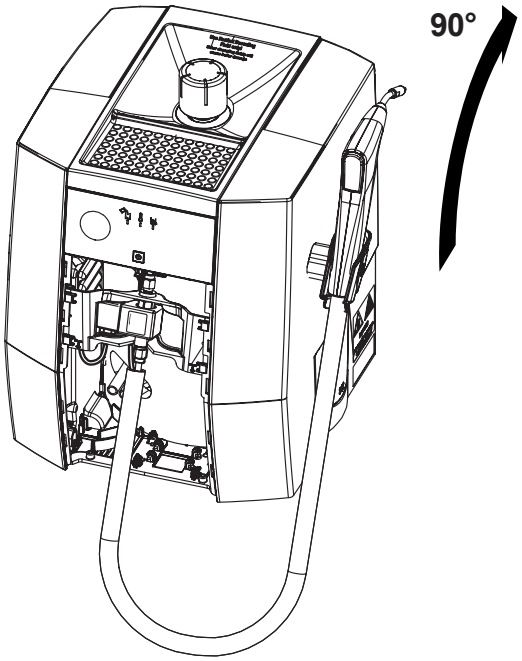

23.

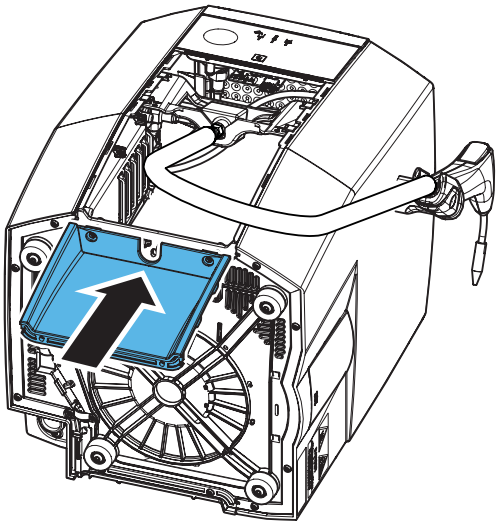

24.

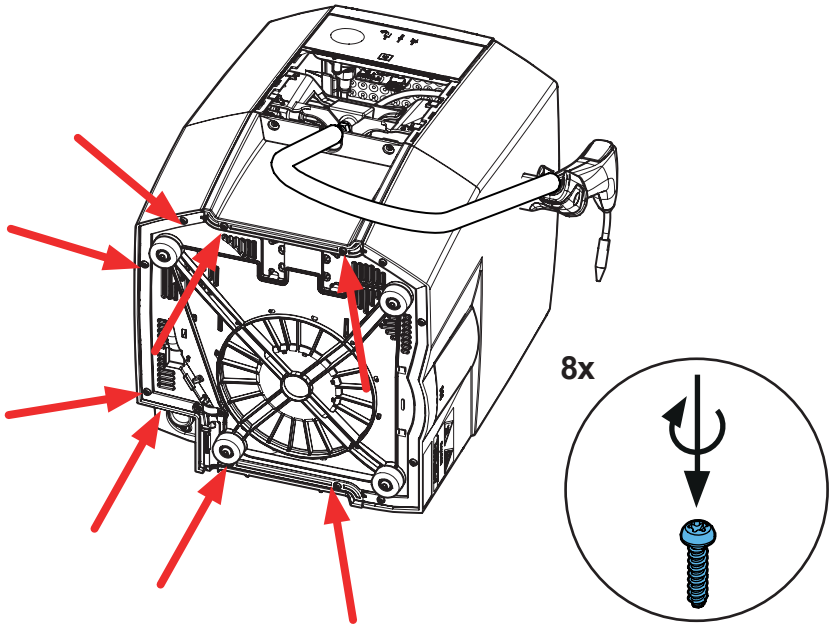

25.

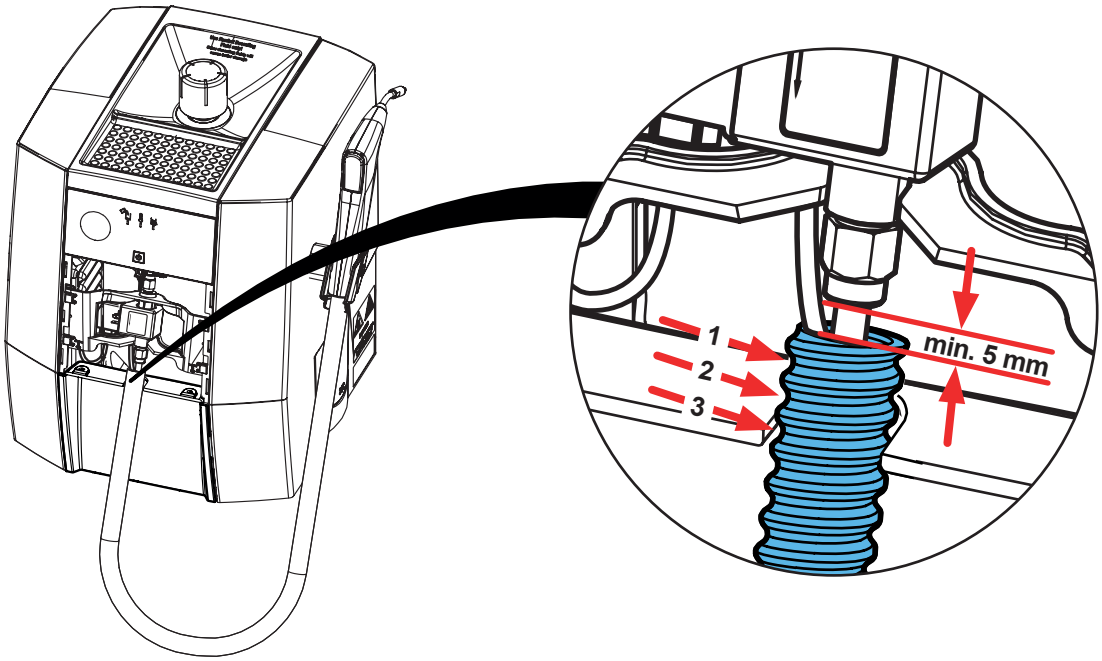

26.

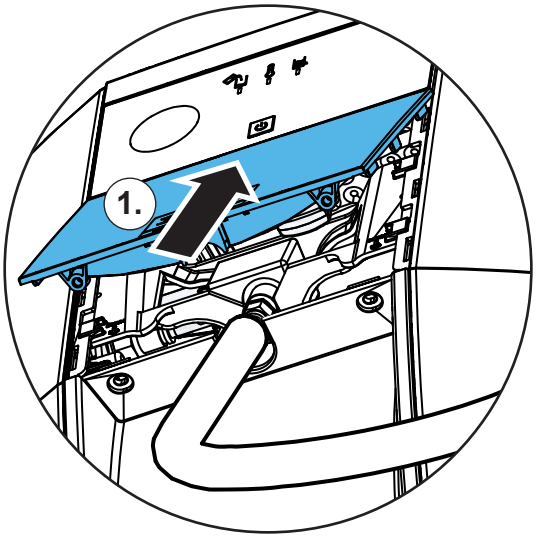

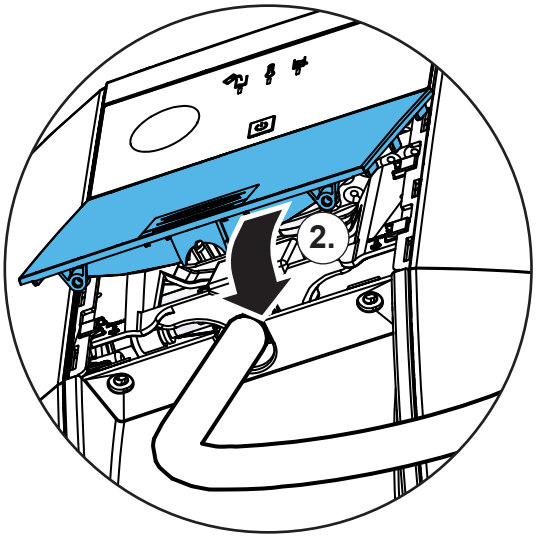

27.

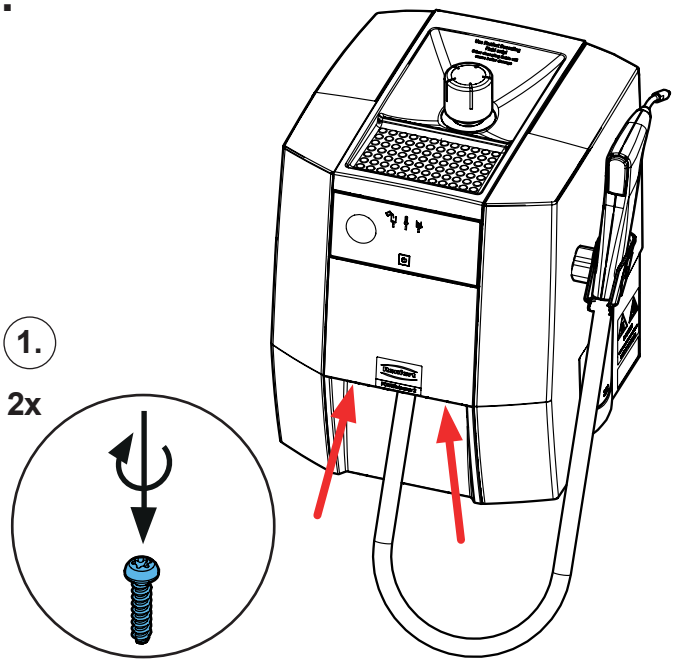

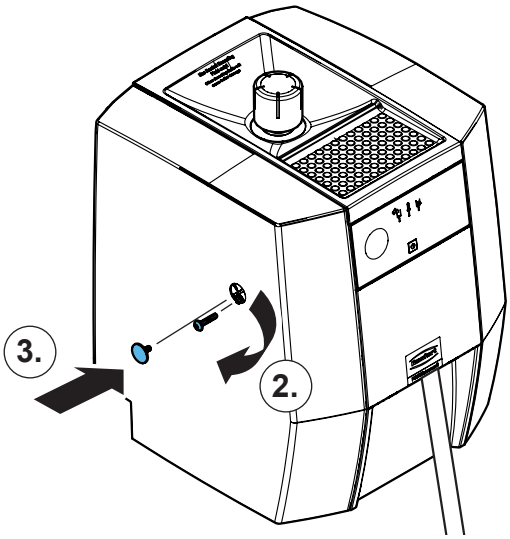

Renfert

making work easy

Montageanleitung • Assembly Instruction • Instruction d'installation Istruzioni l'istallazione • Instrucciones de montaje • Руководство по монтажу

90003 36xx

Leiterkarte (Steuerung) • Circuit board (control) • Carte de circuit imprimé (commande) • Scheda del circuito (controllo) • Placa de circuito (control)

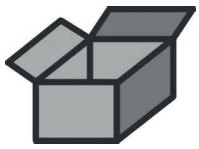

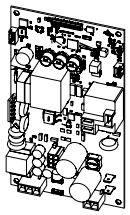

900033611 / PS1 230 V
900033616 / PS1 100 V
900033617 / PS1 120 V
900033623 / PS2 100 V
900033624 / PS2 120 V
900033625 / PS2 230 V

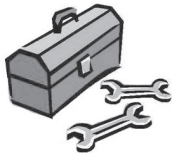

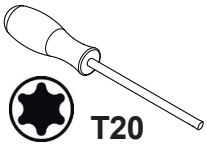

1.

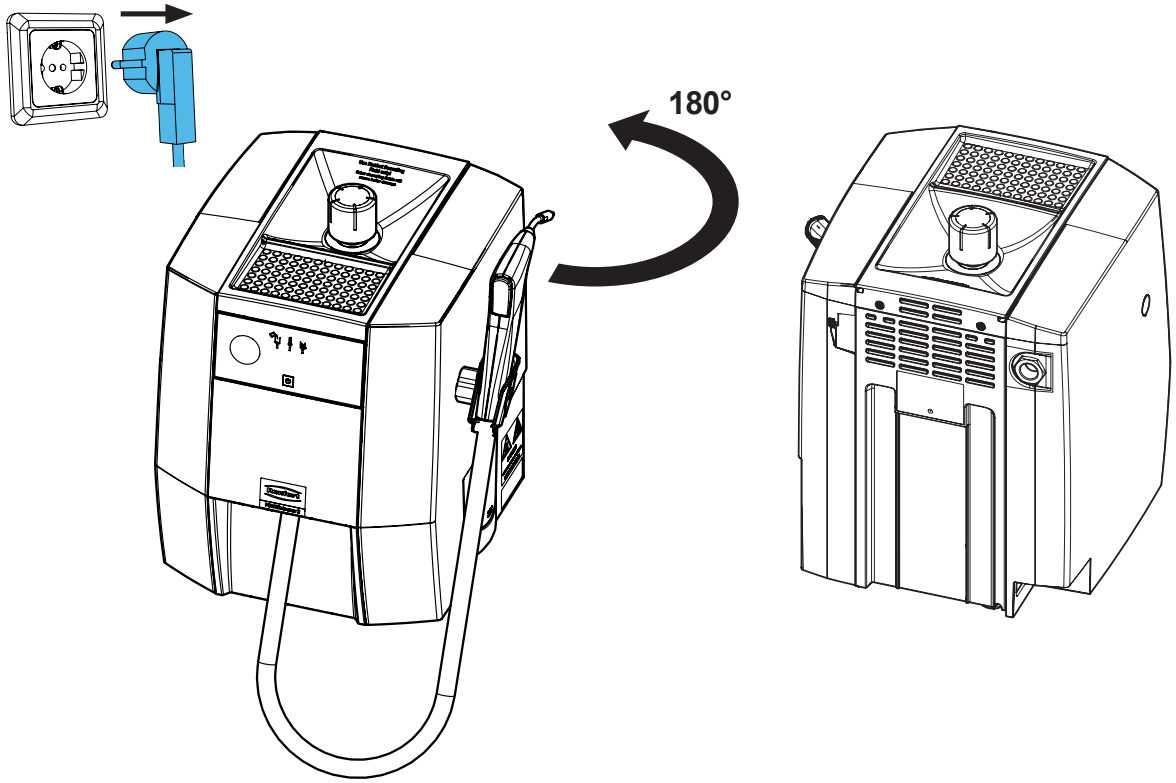

21-6925 15062022

2.

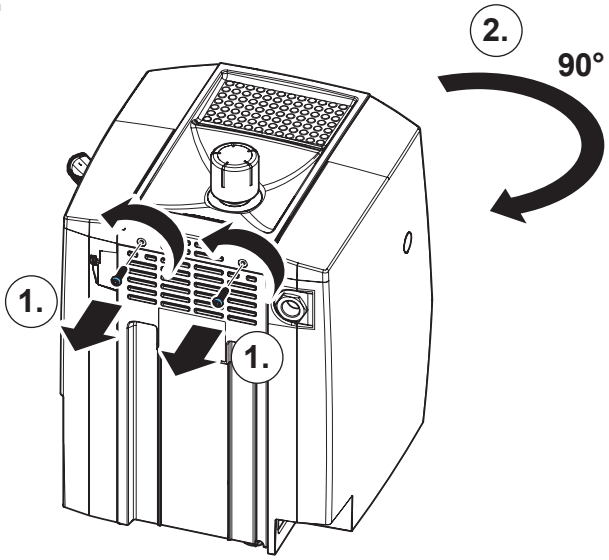

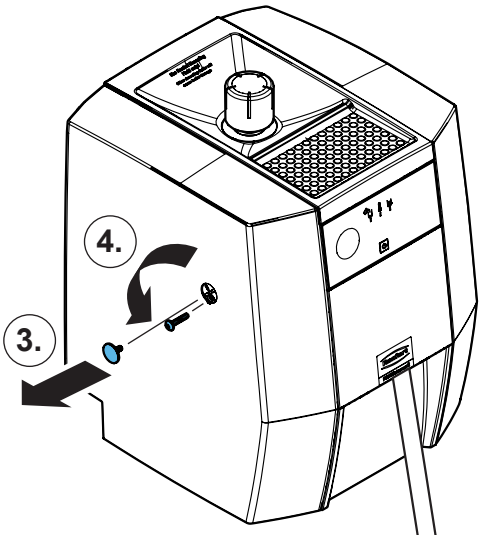

3.

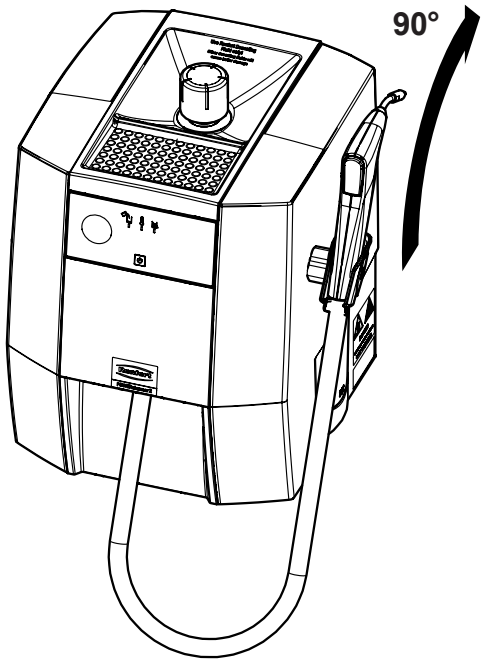

4.

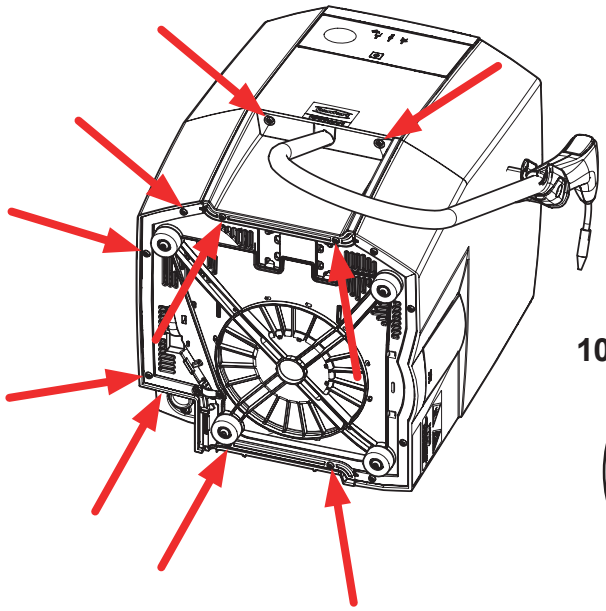

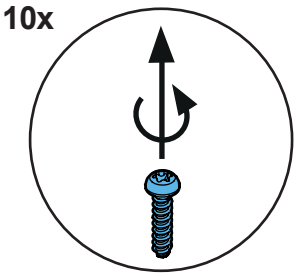

5.

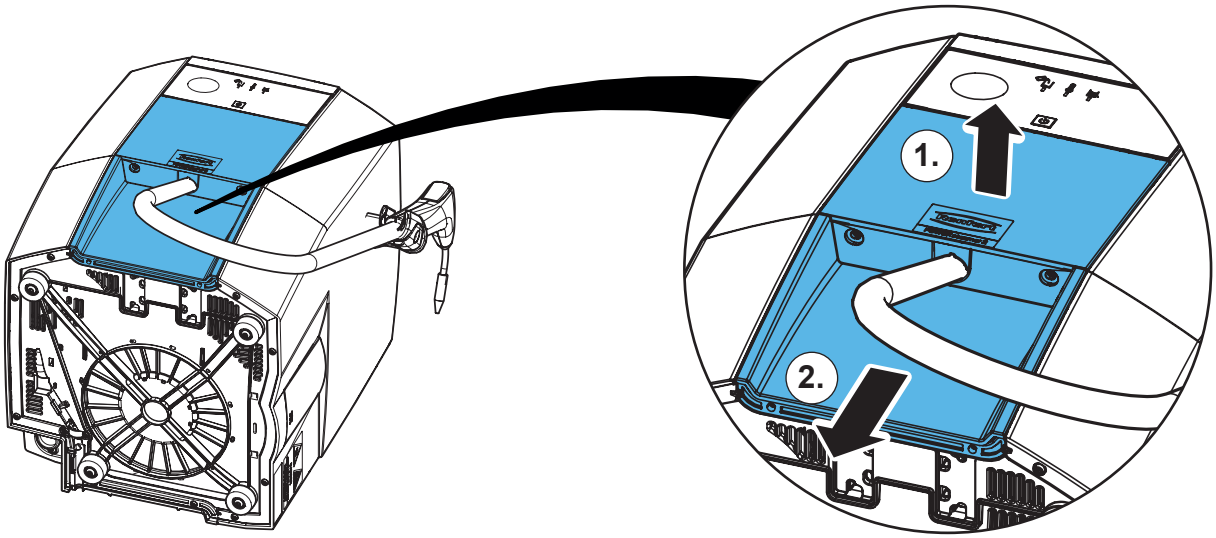

6.

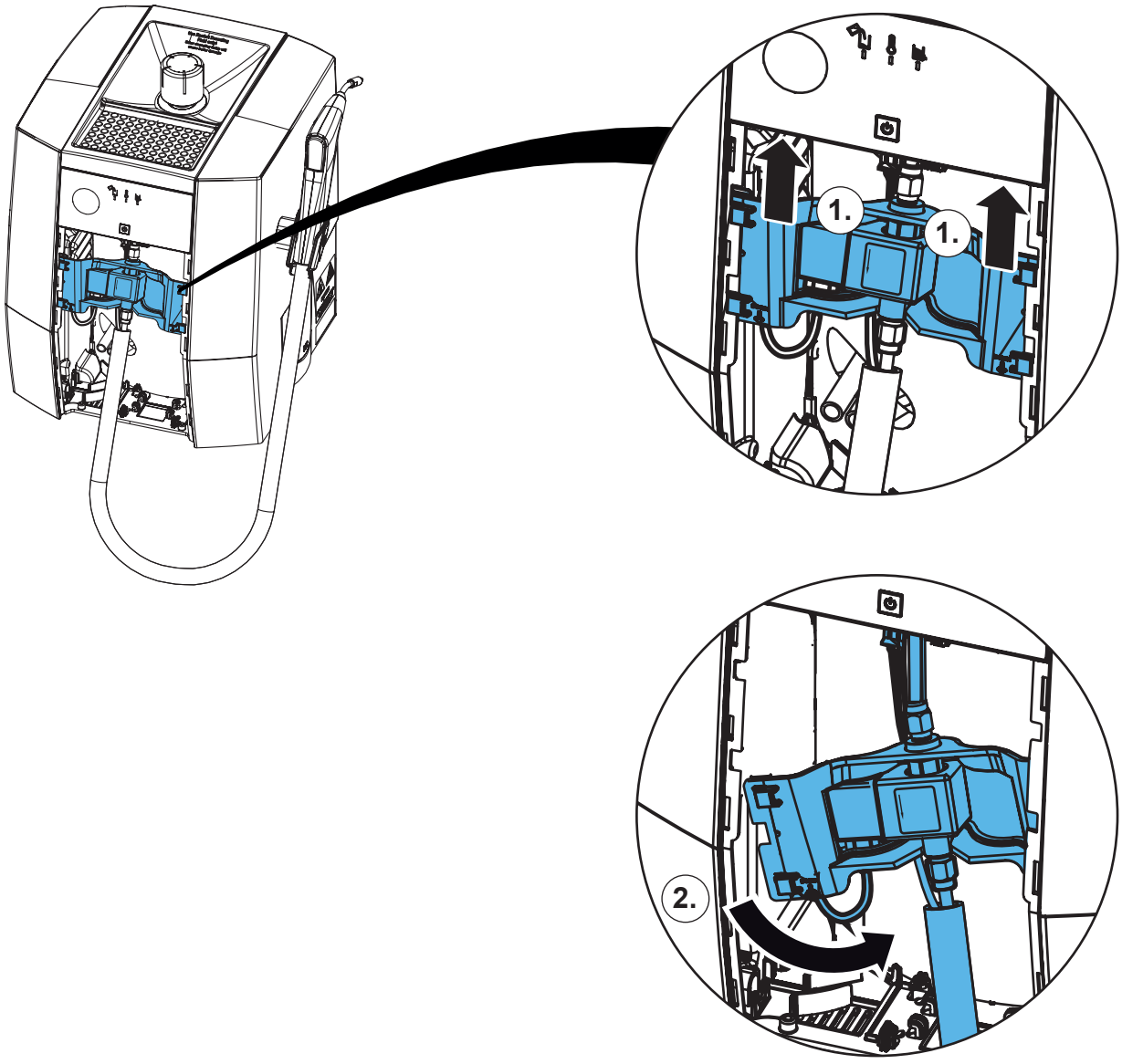

7.

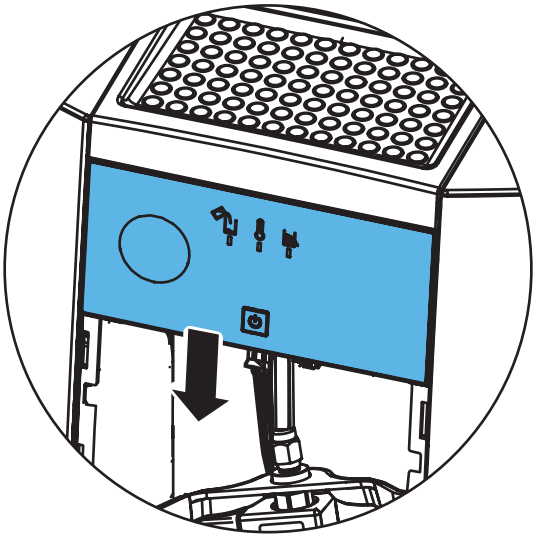

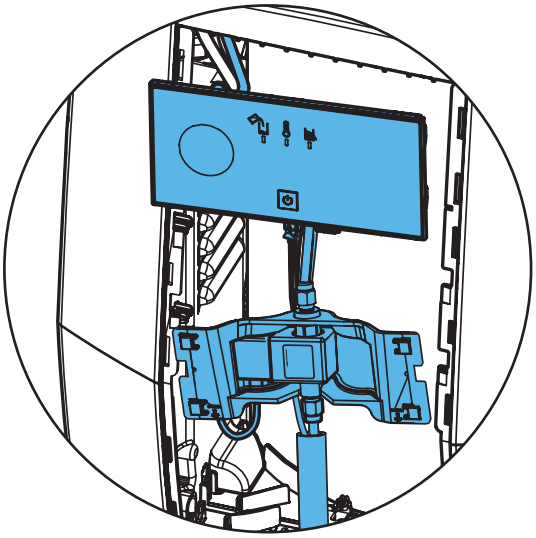

8.

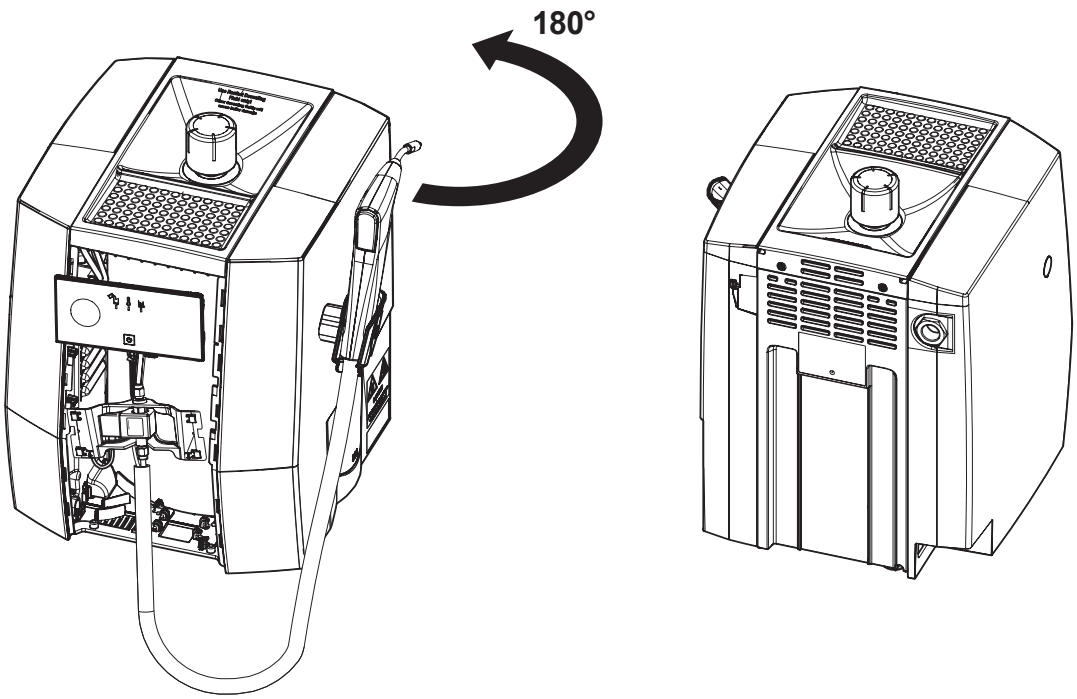

9.

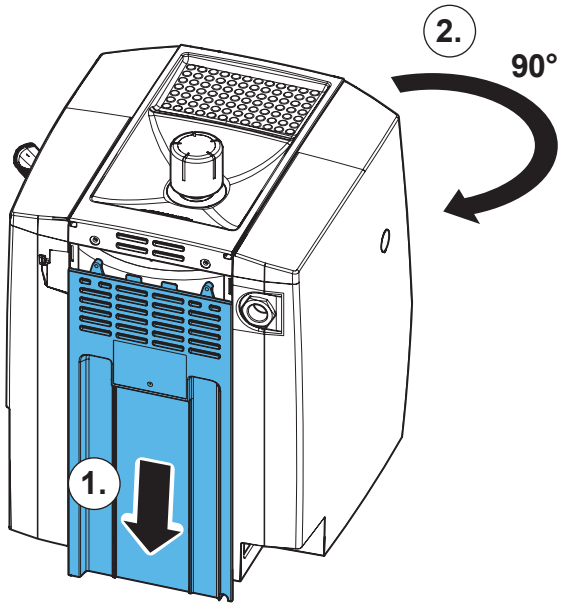

10.

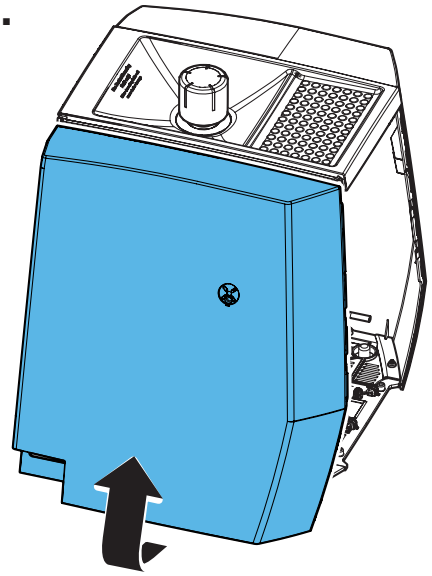

11.

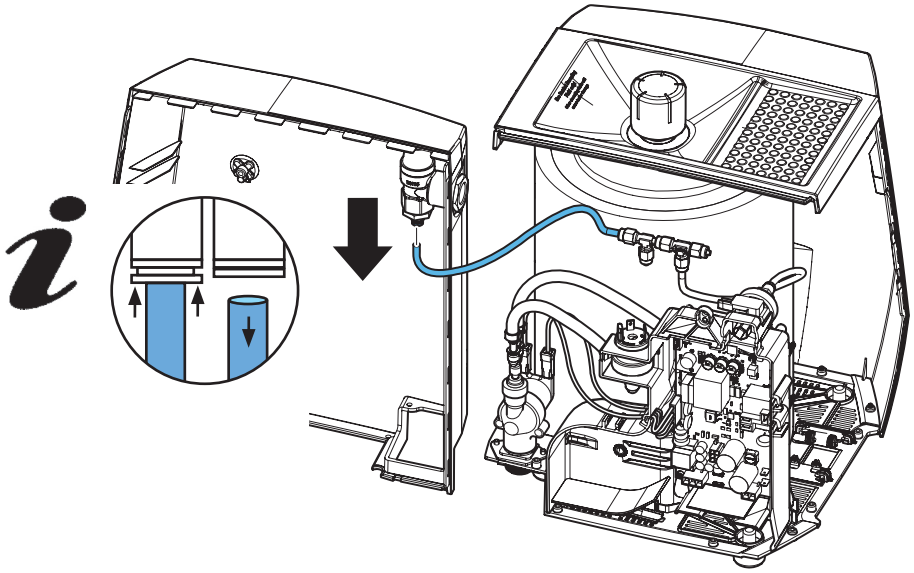

12.

PS2

9x

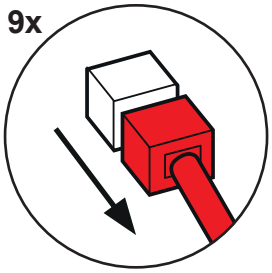

only PS2 120/100V

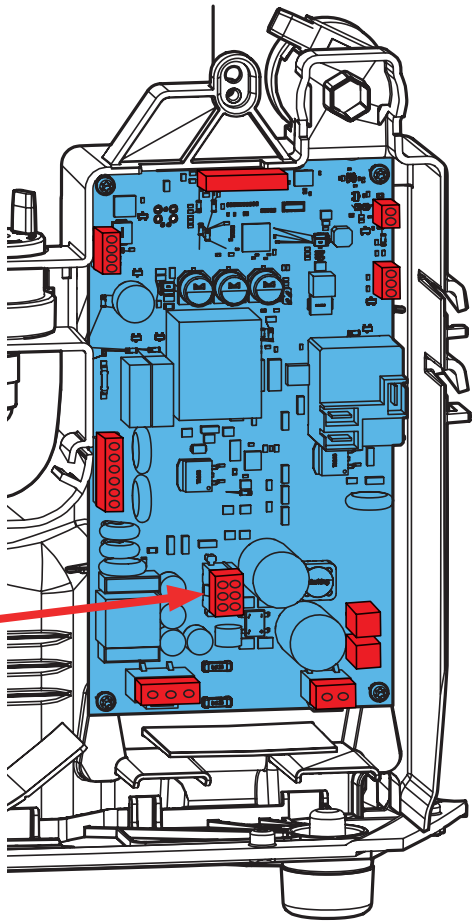

PS1

7x

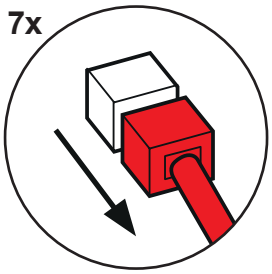

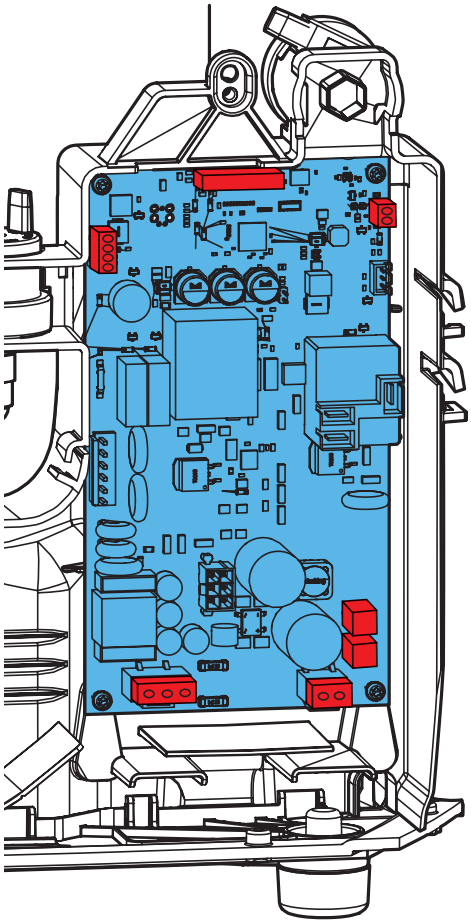

13.

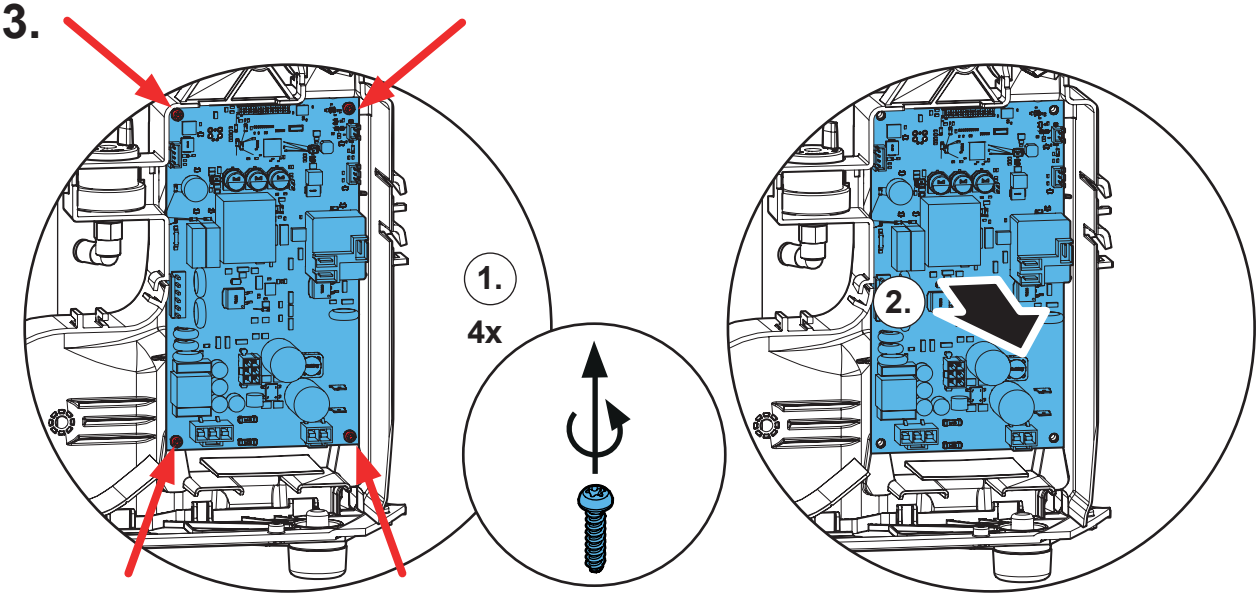

14.

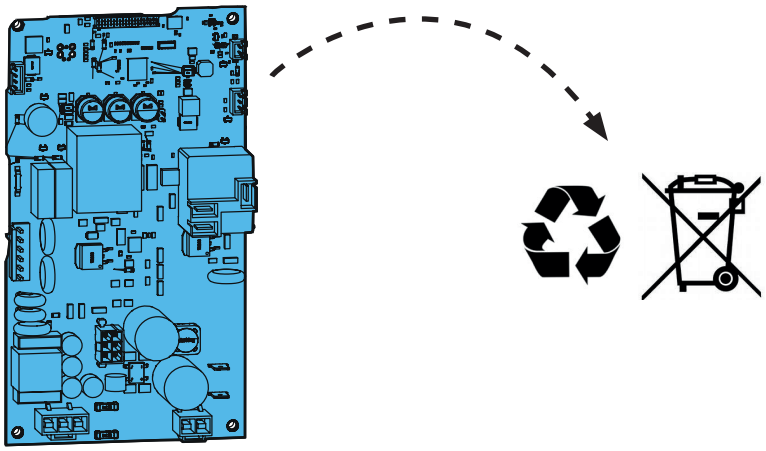

15.

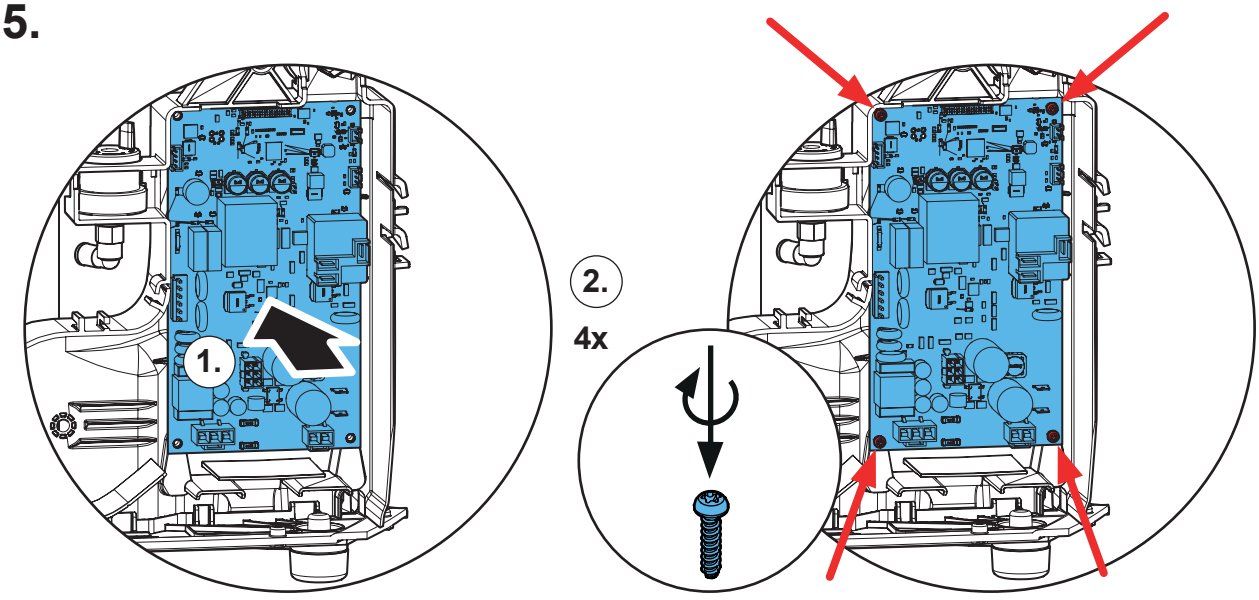

16.

PS2

9x

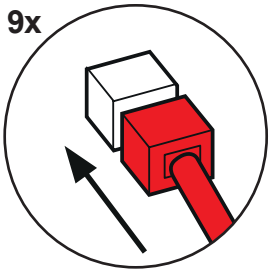

„click“

only PS2

120/100V

„click“

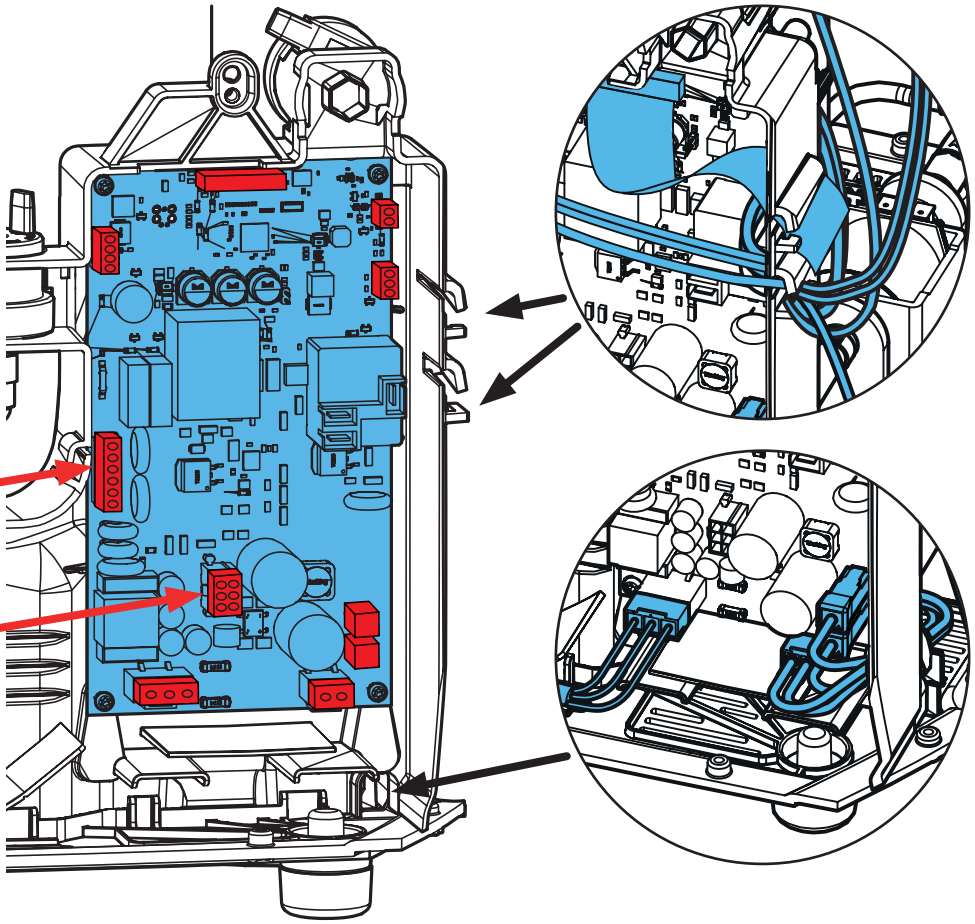

PS1

7x

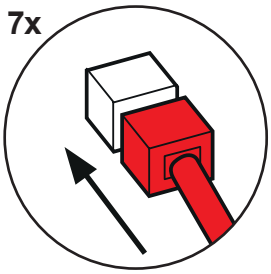

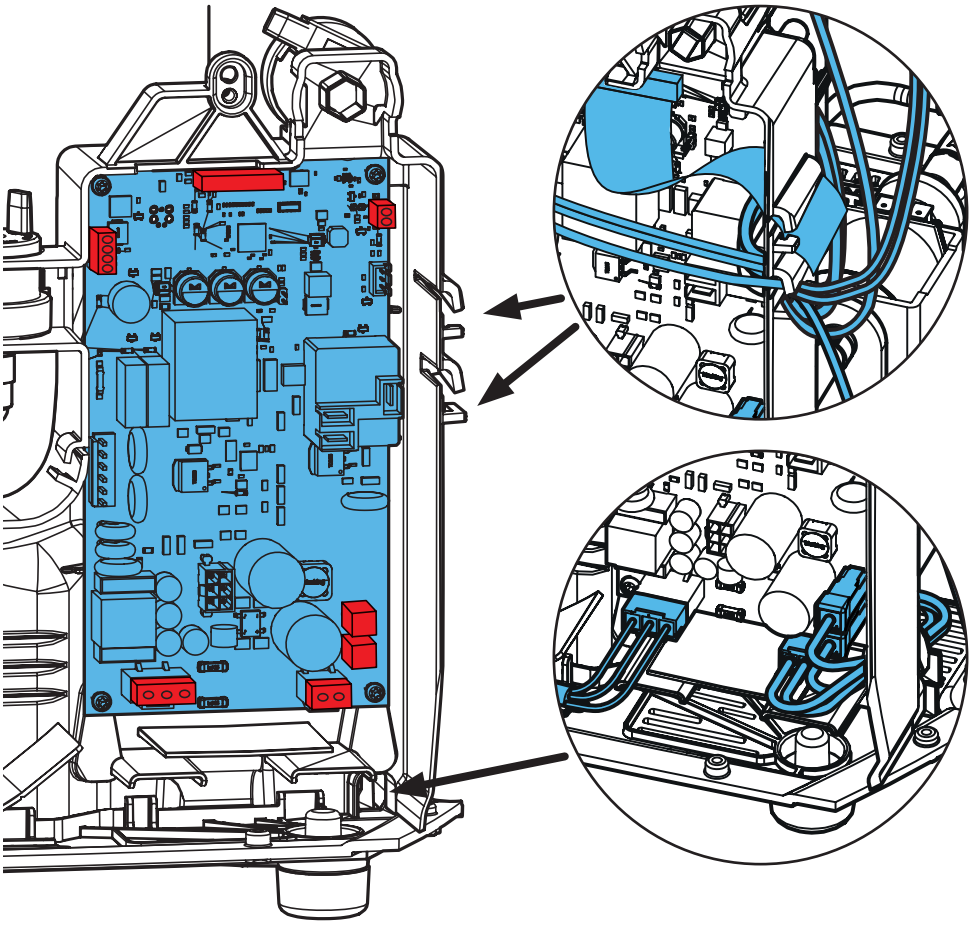

17.

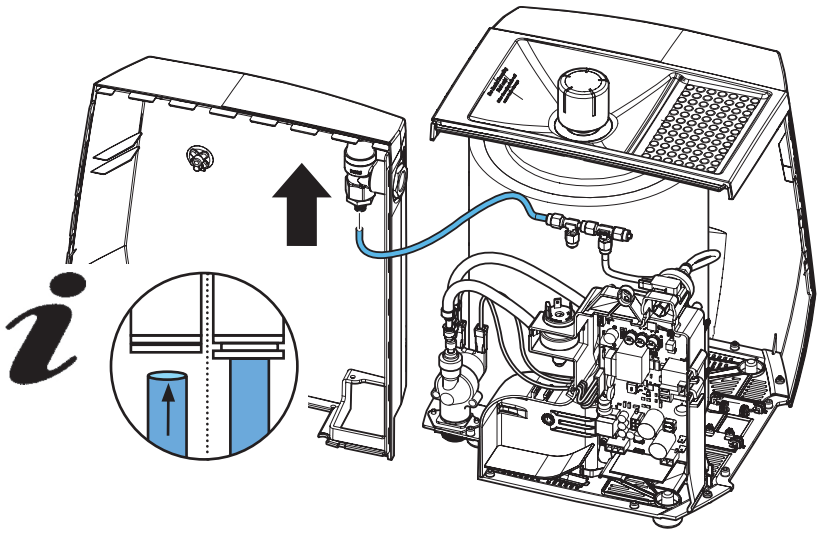

18.

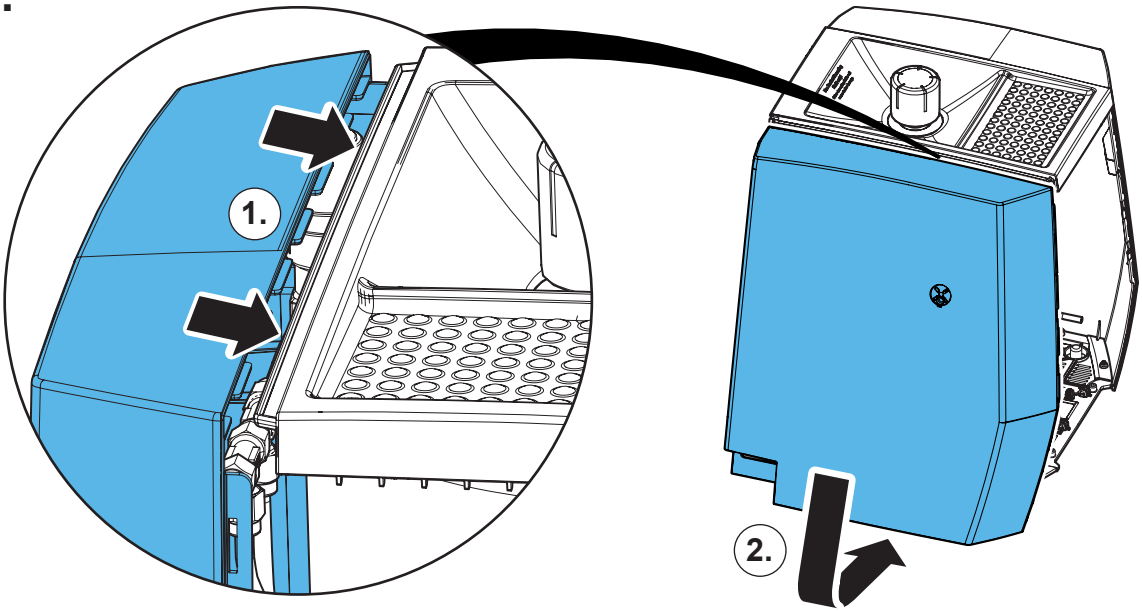

19.

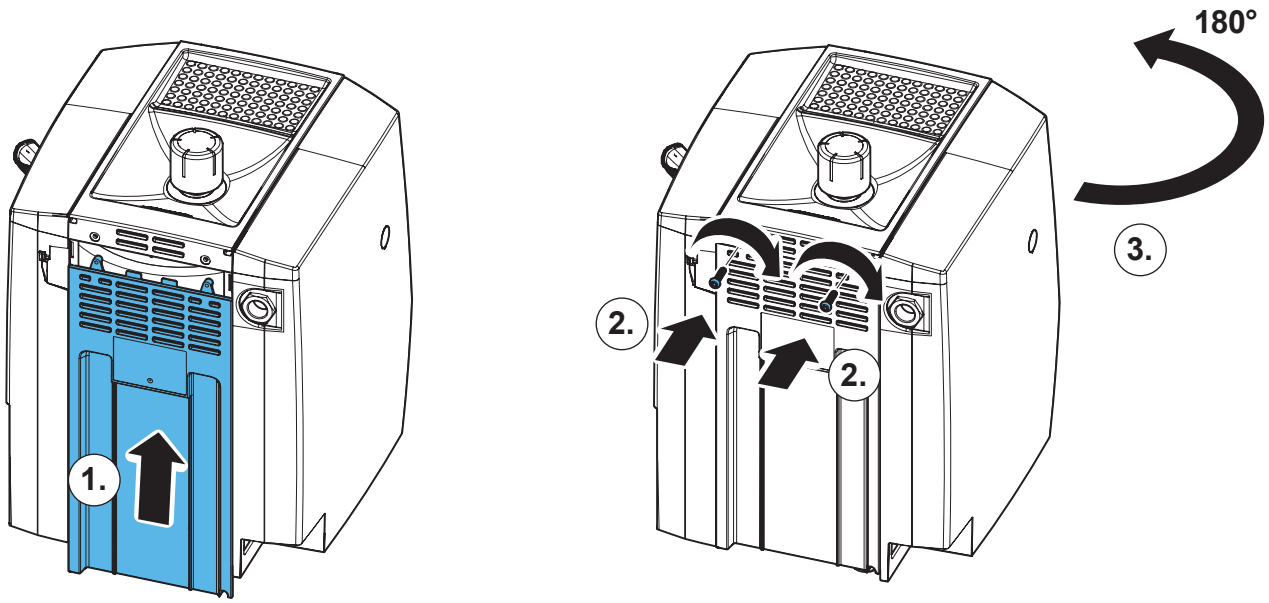

20.

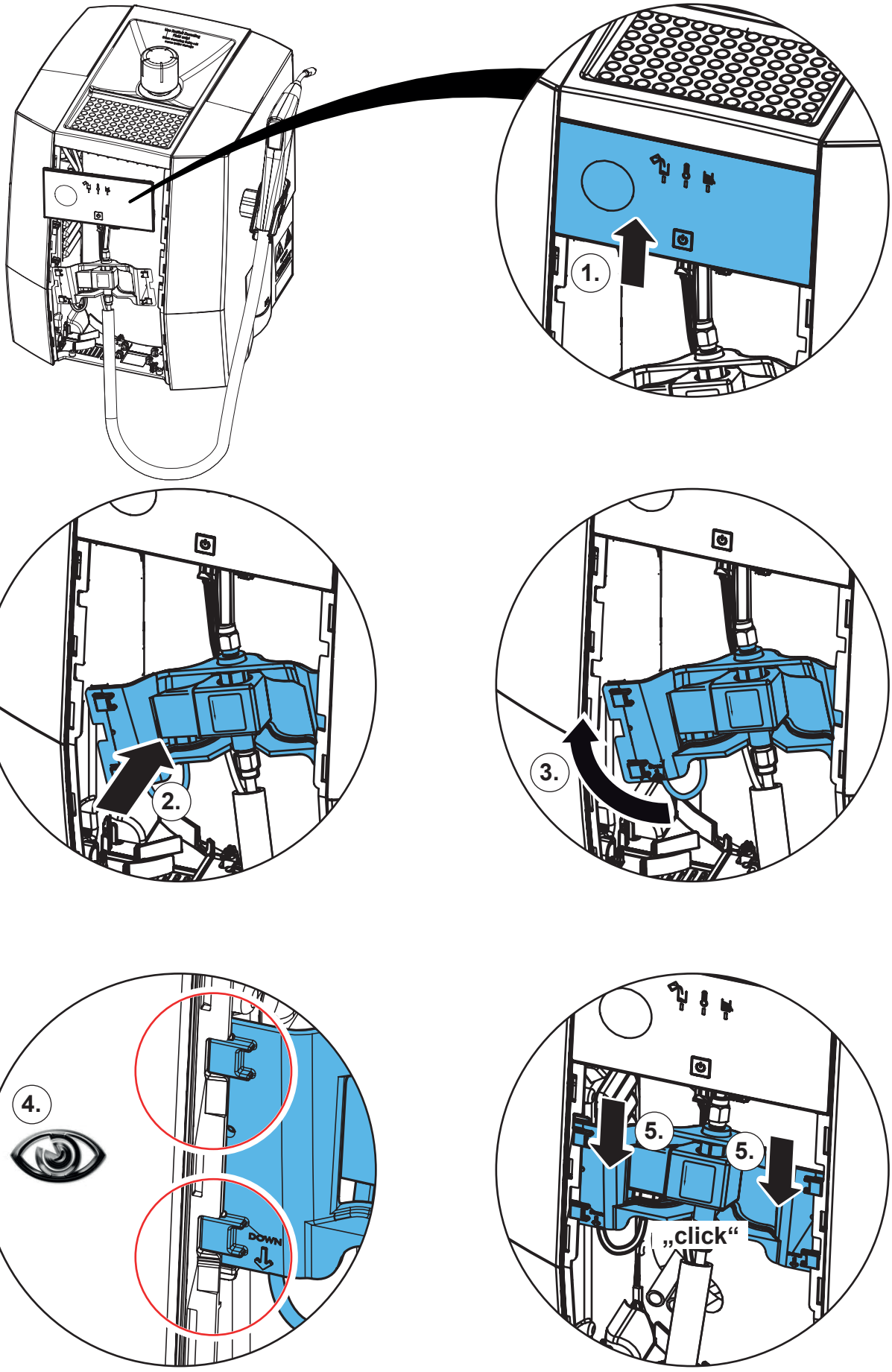

21.

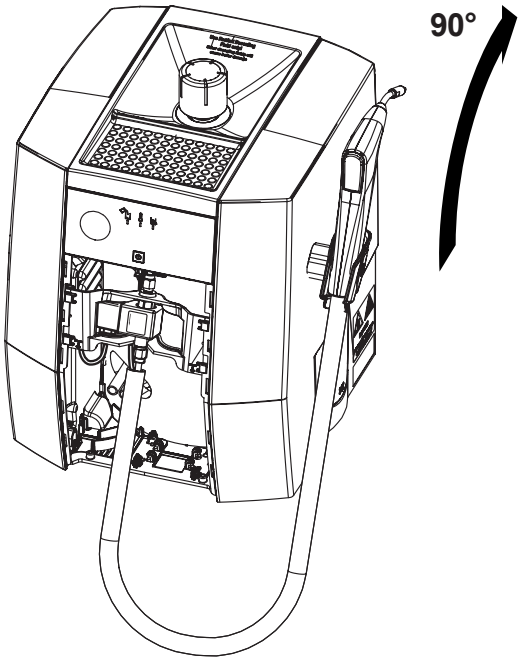

22.

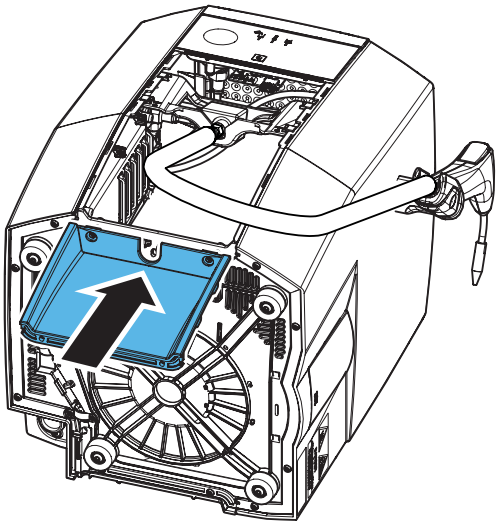

23.

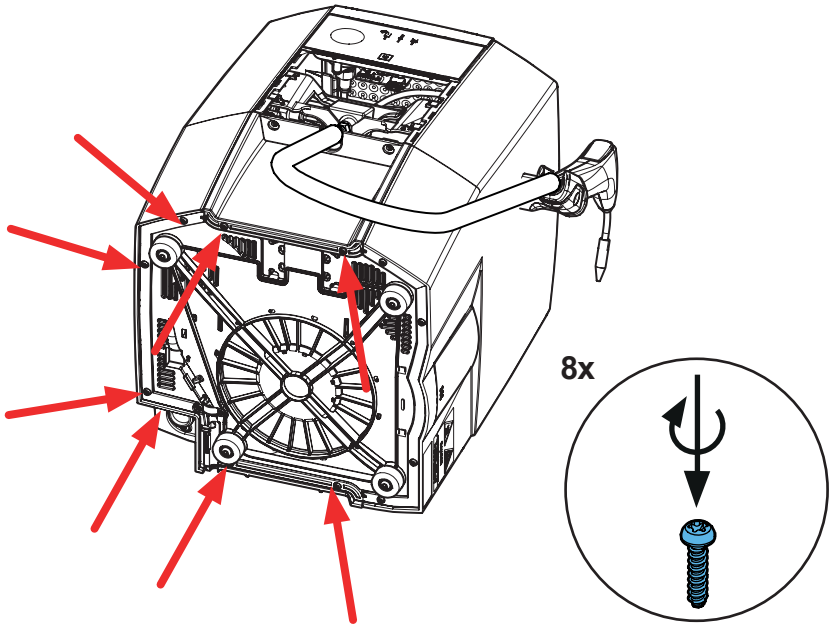

24.

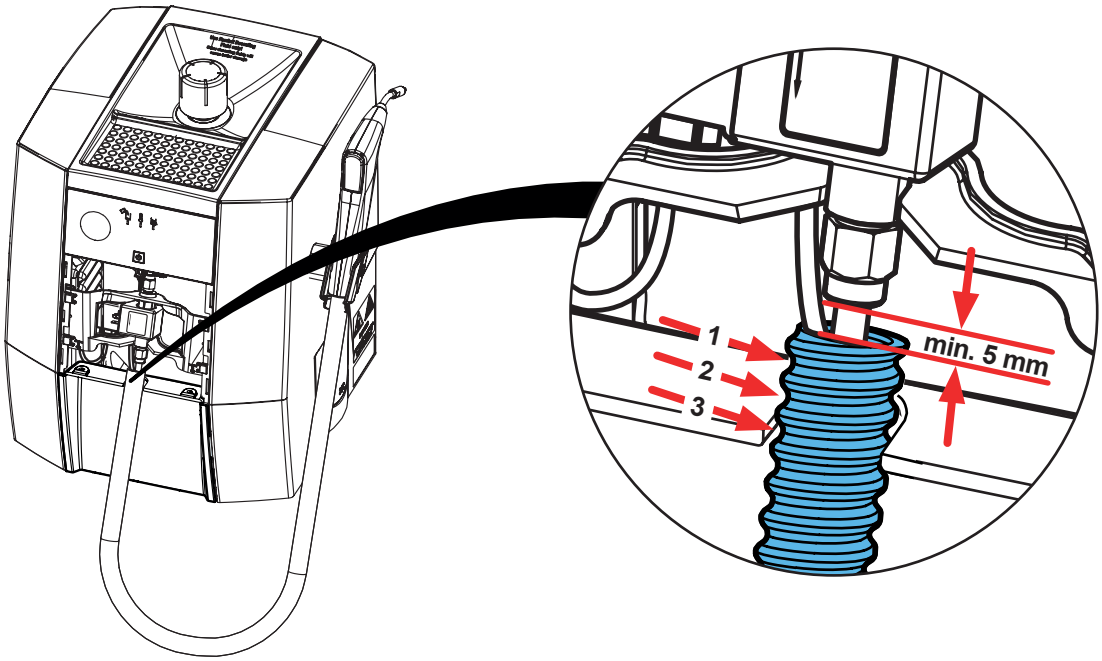

25.

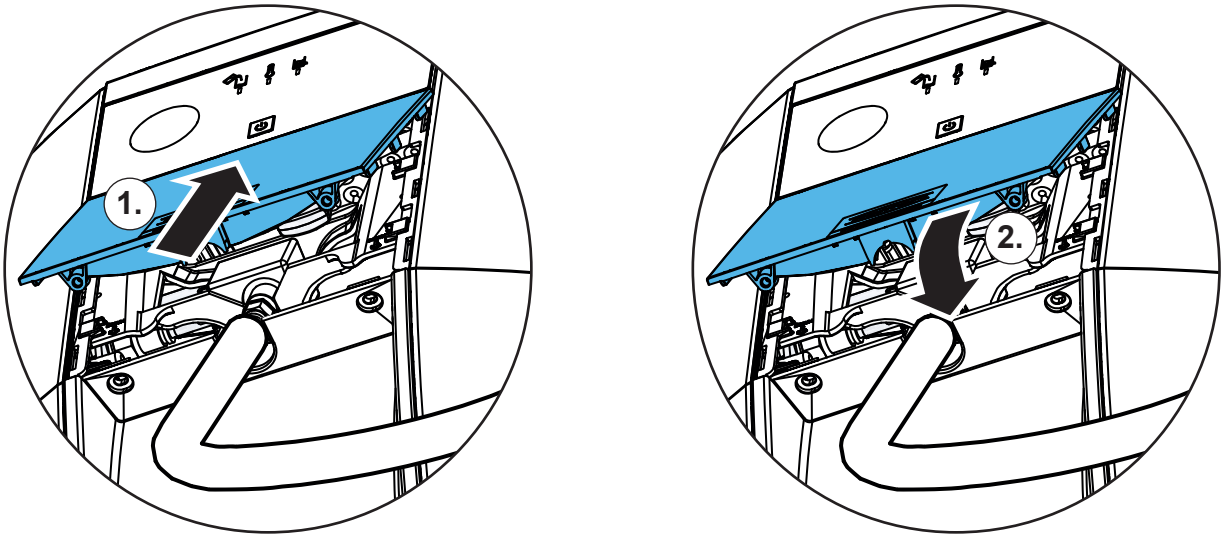

26.

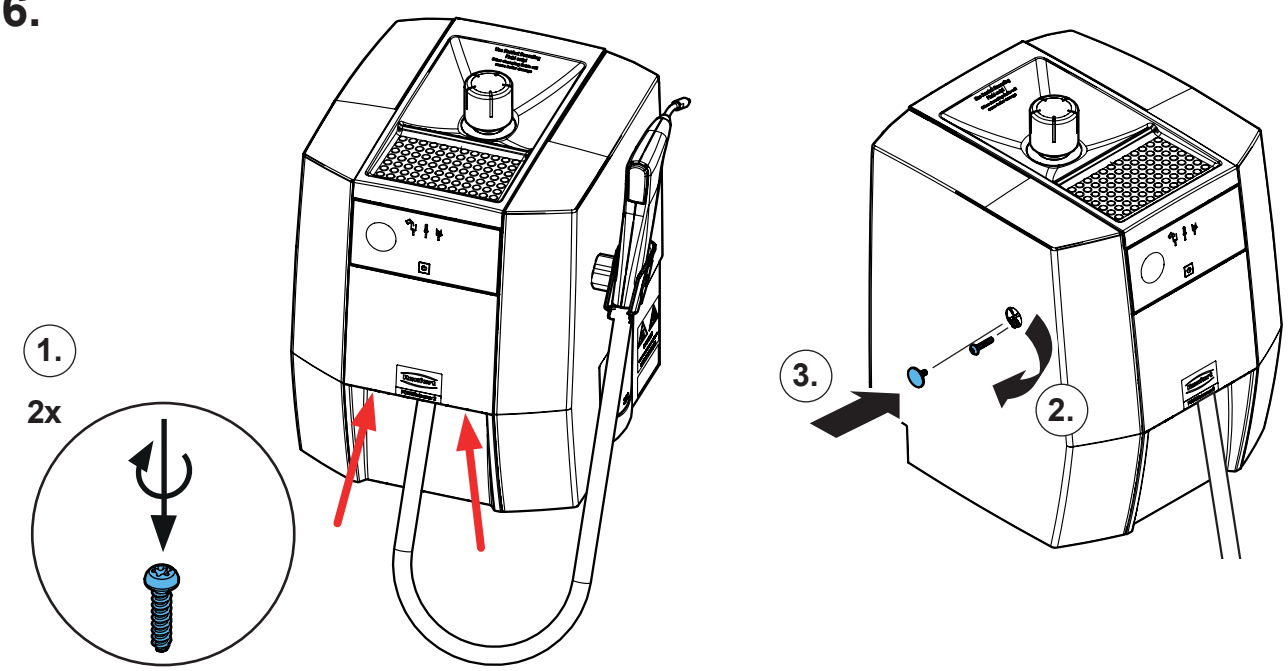

Renfert

making work easy

Montageanleitung • Assembly Instruction • Instruction d'installation Istruzioni l'istallazione • Instrucciones de montaje • Руководство по монтажу

90003 3626

Leiterkarte (Bedienung) • Circuit board (operation) • Carte de circuit imprimé (opération) • Scheda di circuito (funzionamento) • Placa de circuito (funcionamiento)

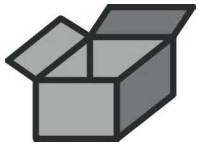

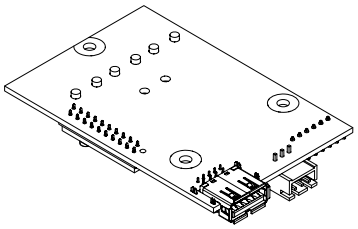

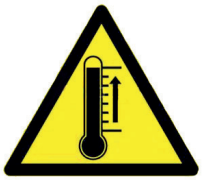

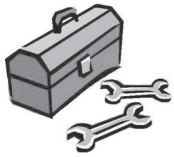

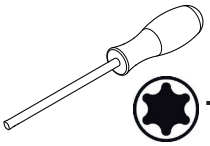

T10 + T20

1.

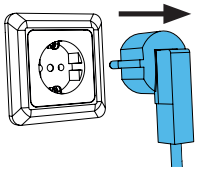

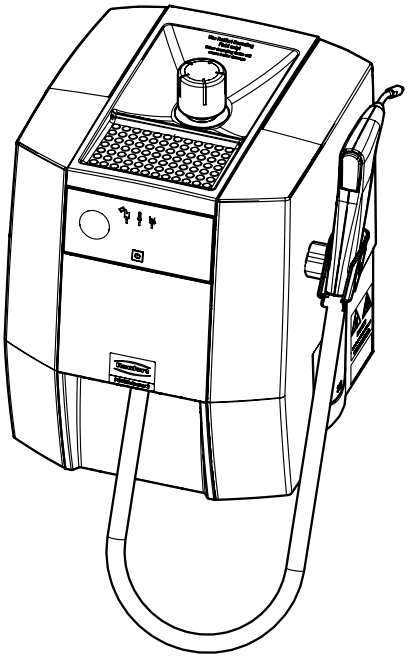

21-6925 05102023

2.

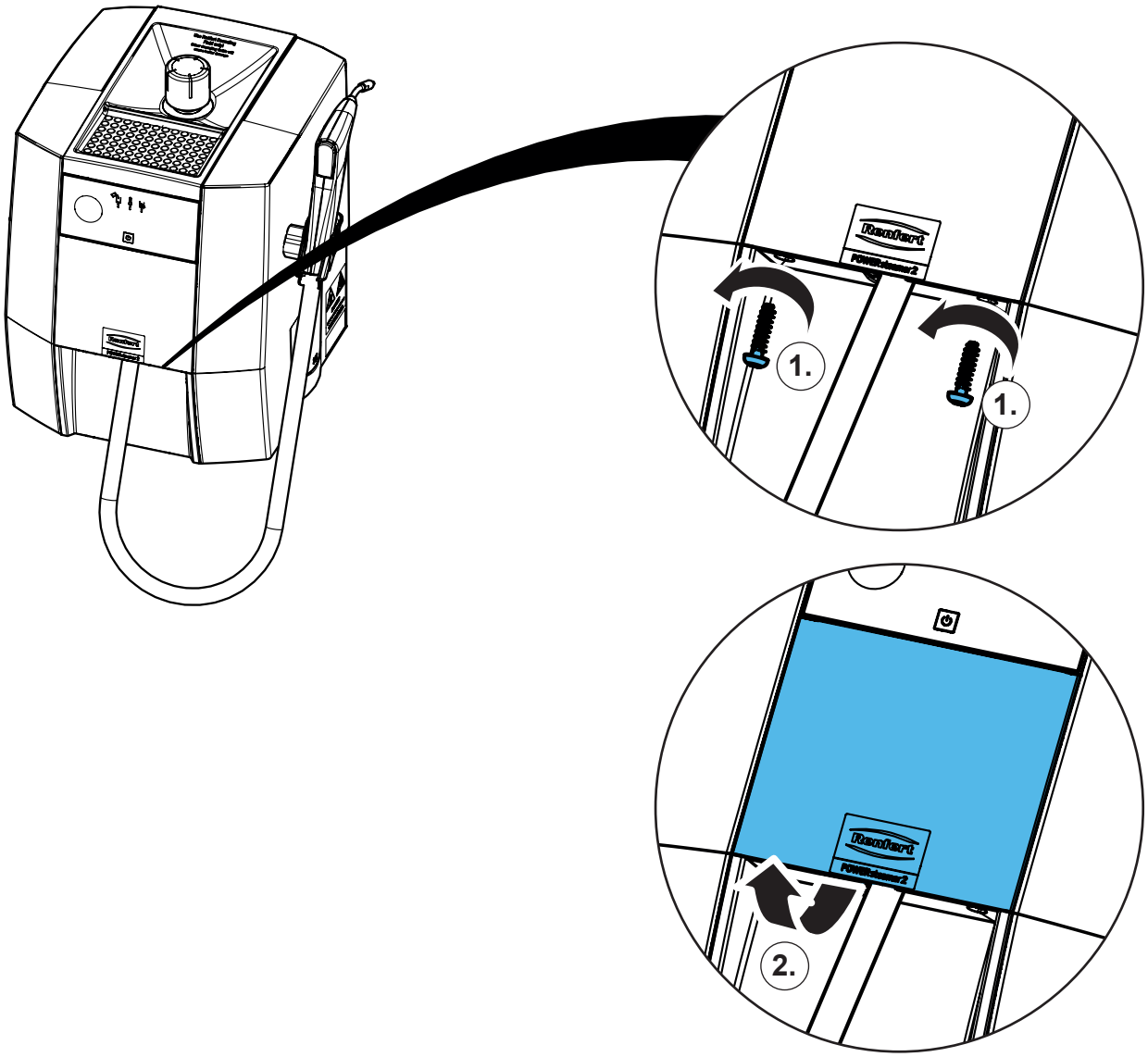

3.

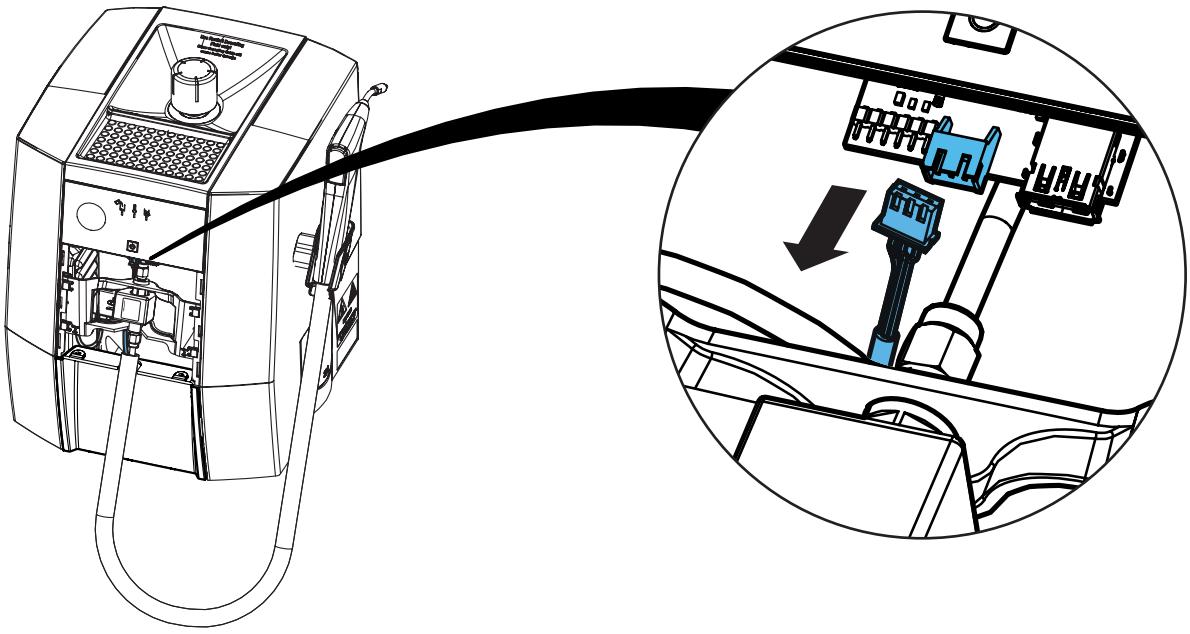

4.

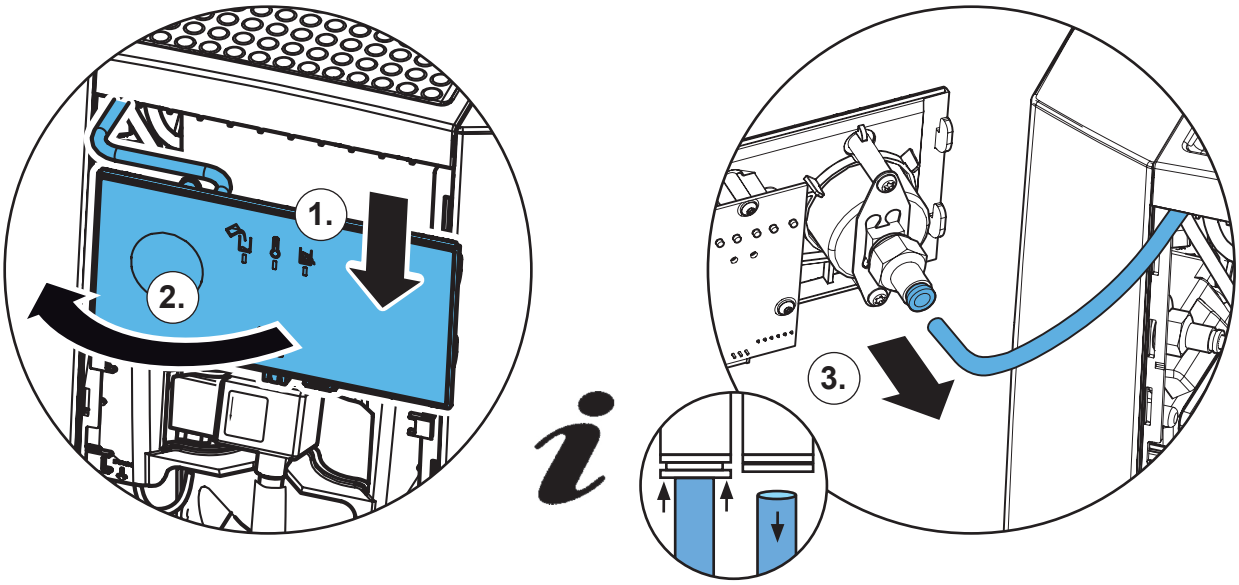

5.

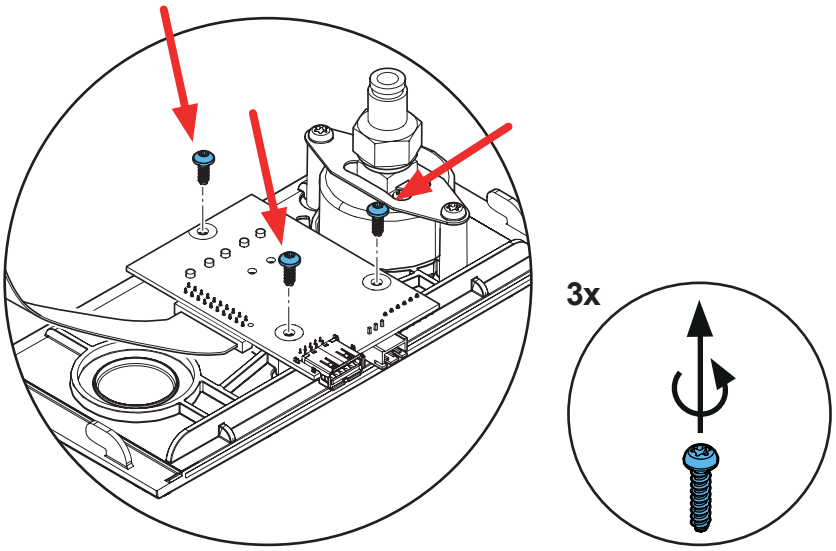

6.

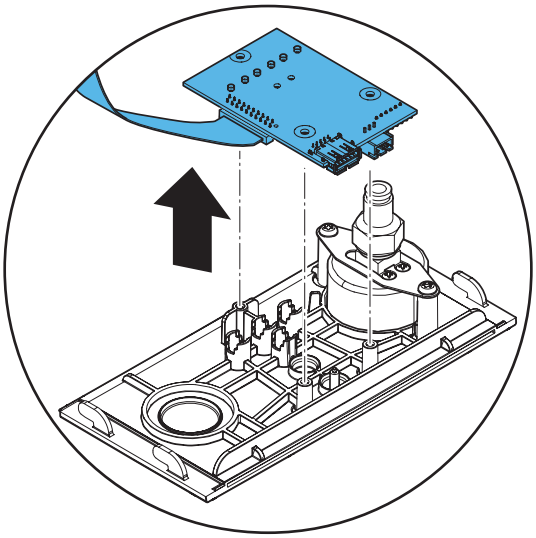

7.

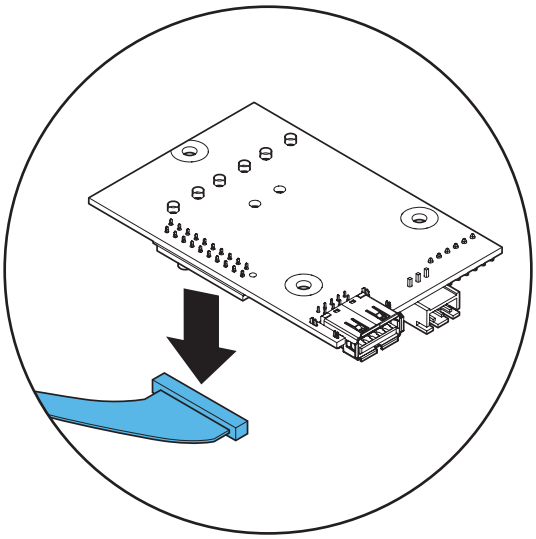

8.

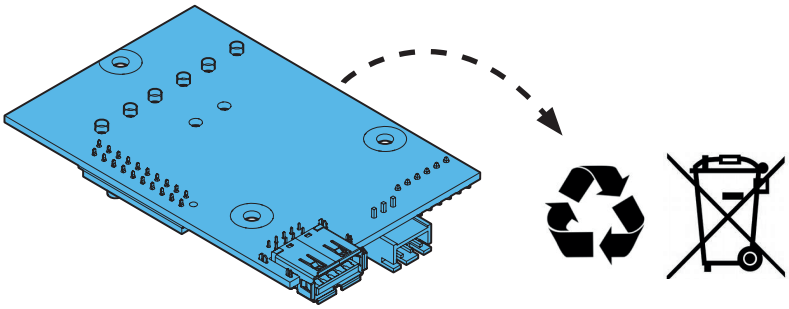

9.

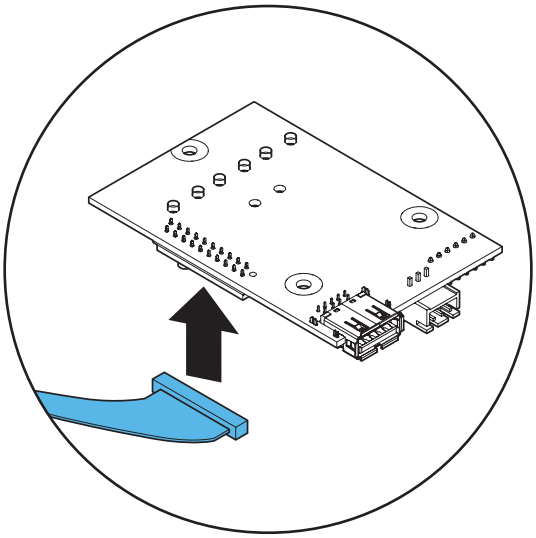

10.

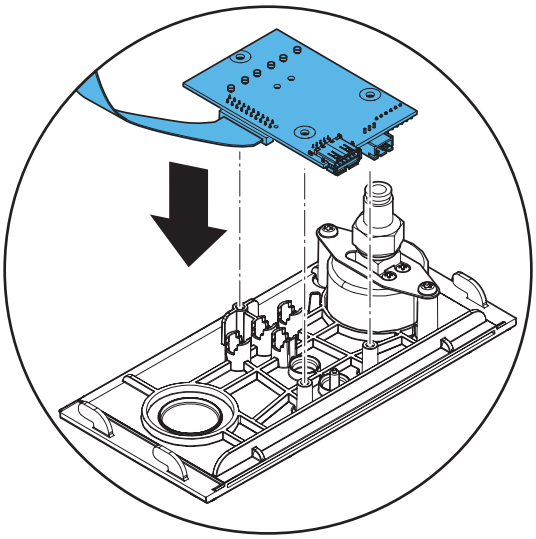

11.

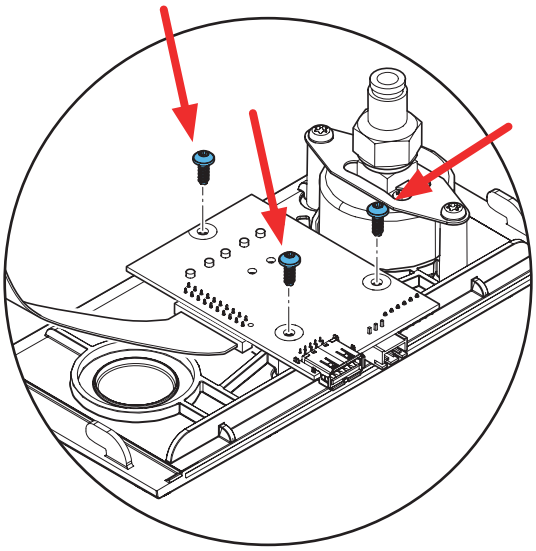

3x

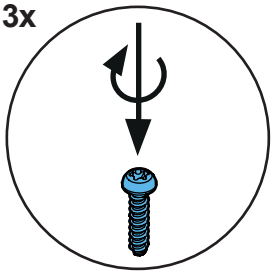

12.

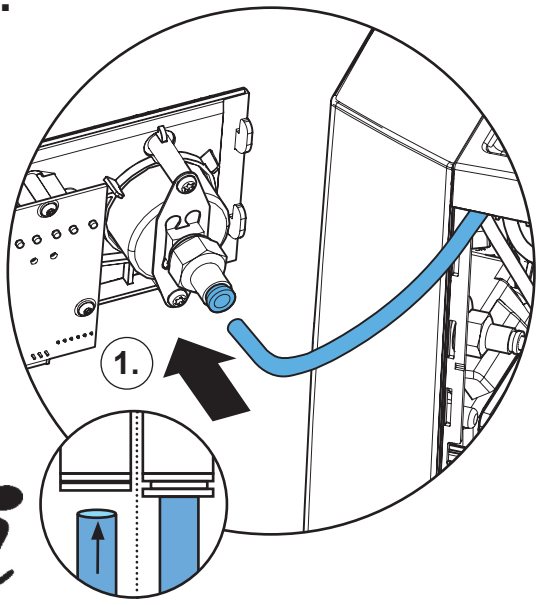

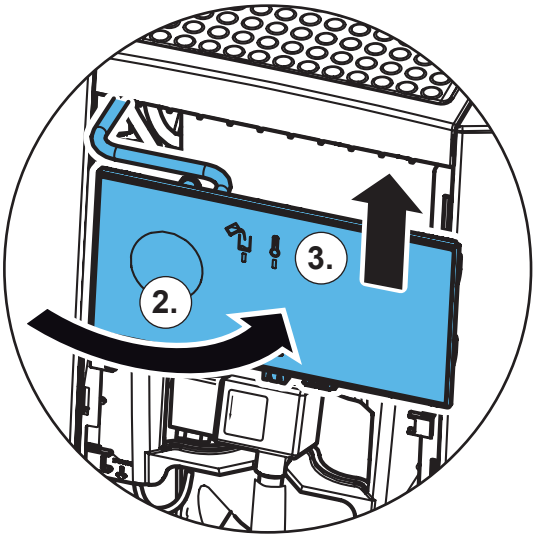

13.

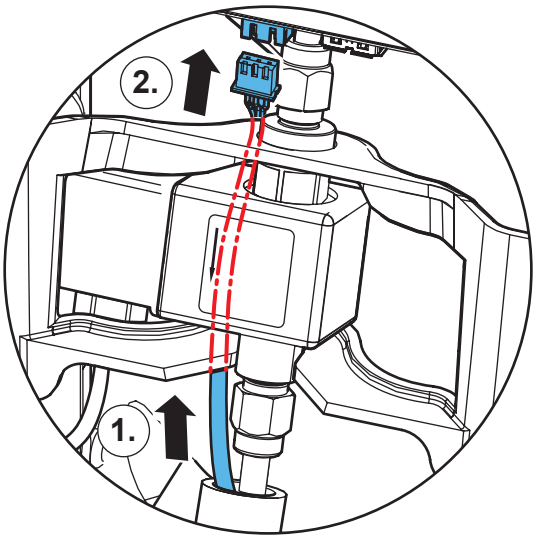

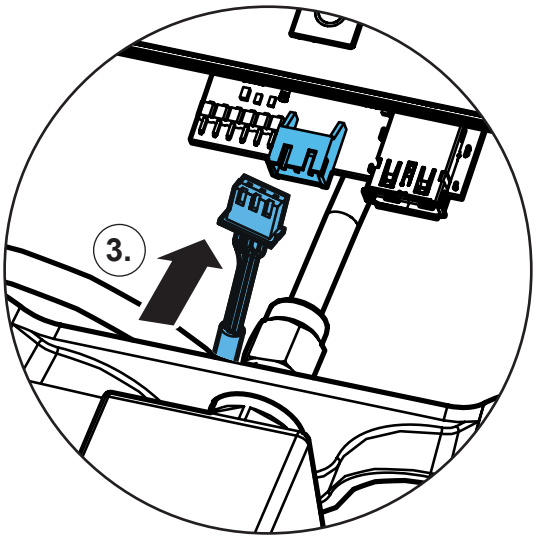

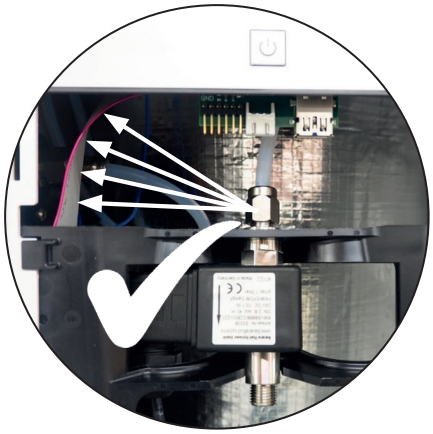

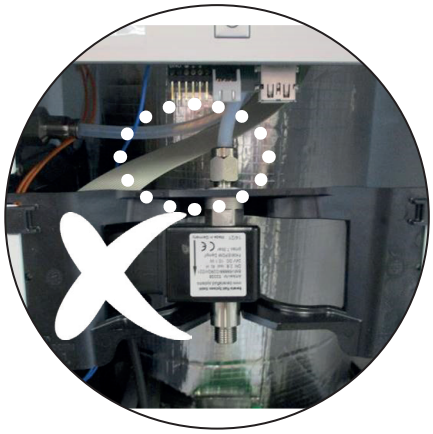

14.

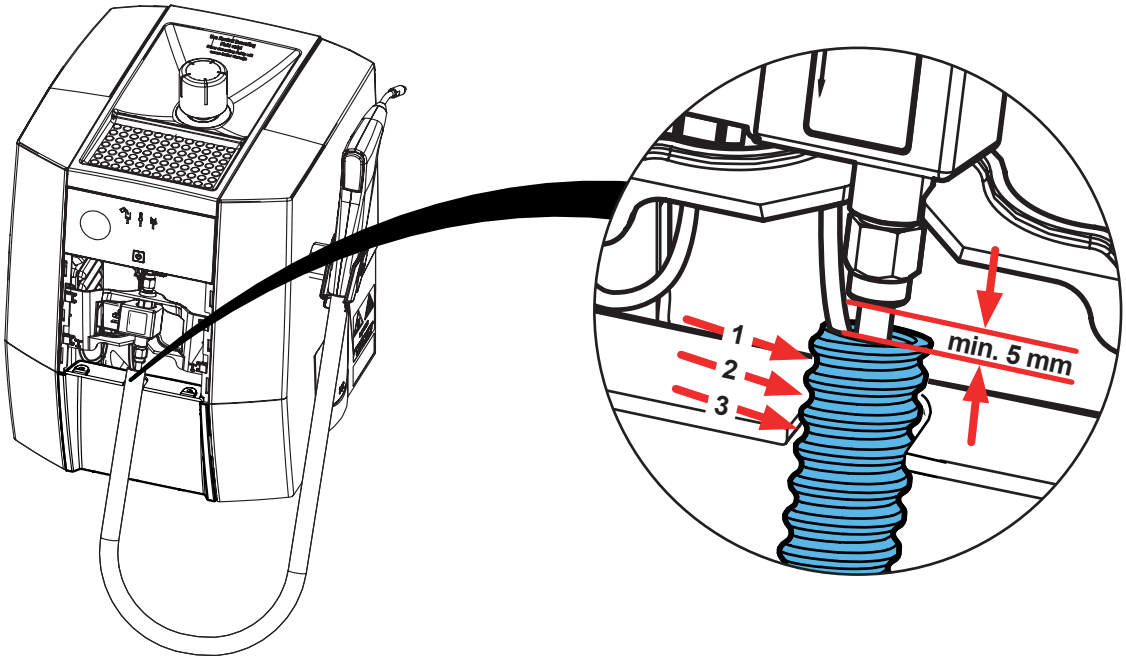

15.

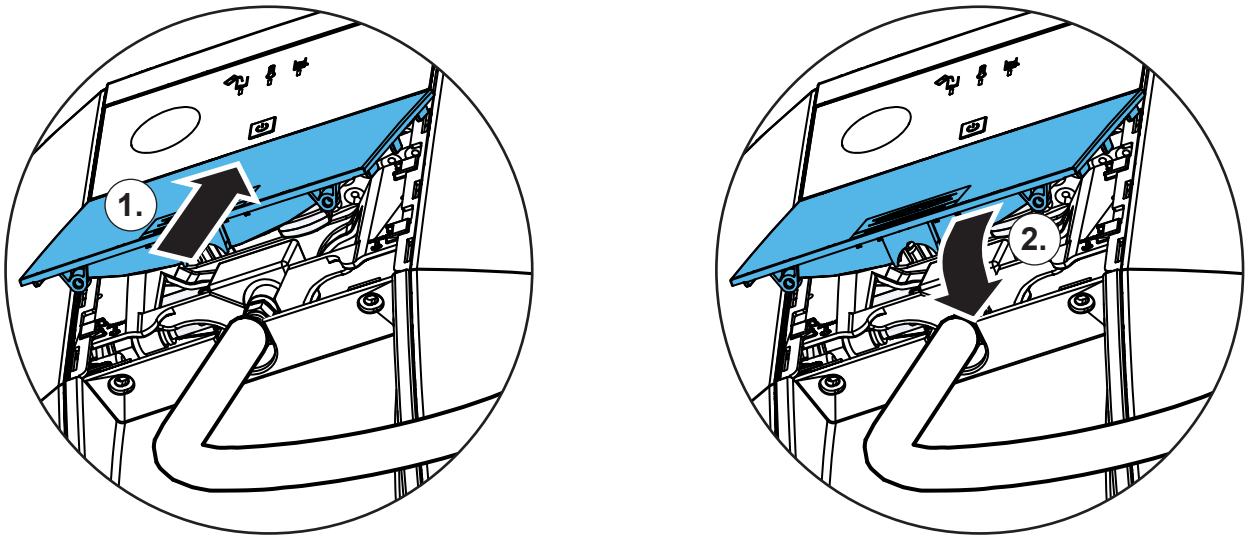

16.

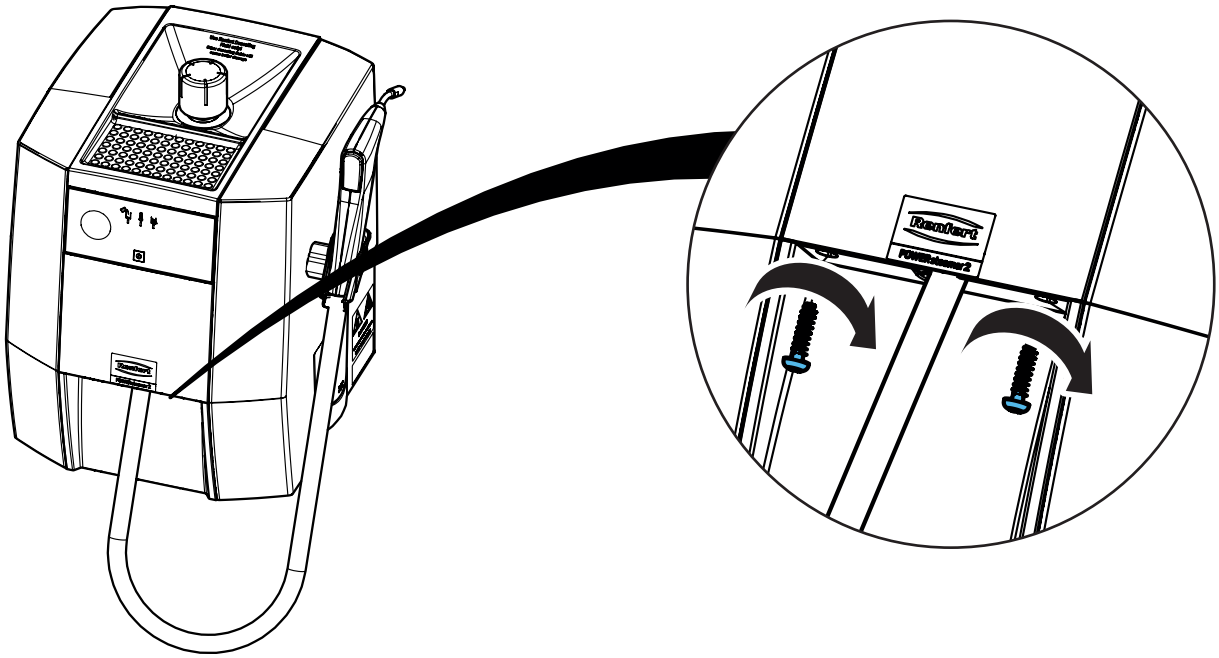

Renfert

making work easy

Montageanleitung • Assembly Instruction • Instruction d'installation Istruzioni l'istallazione • Instrucciones de montaje • Руководство по монтажу

90003 4653

Gerätefüße • Rubber bases • Pieds de l'appareil • Piedini del dispositivo • Pies del dispositivo

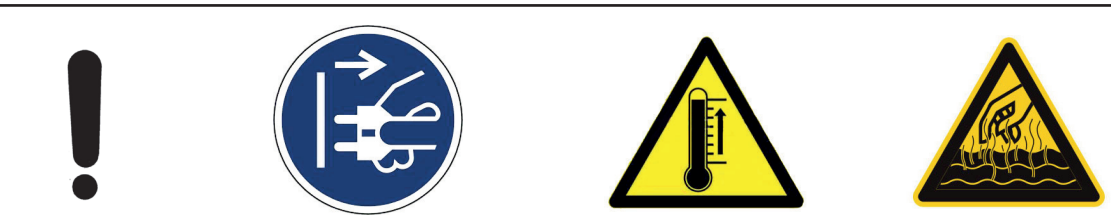

1.

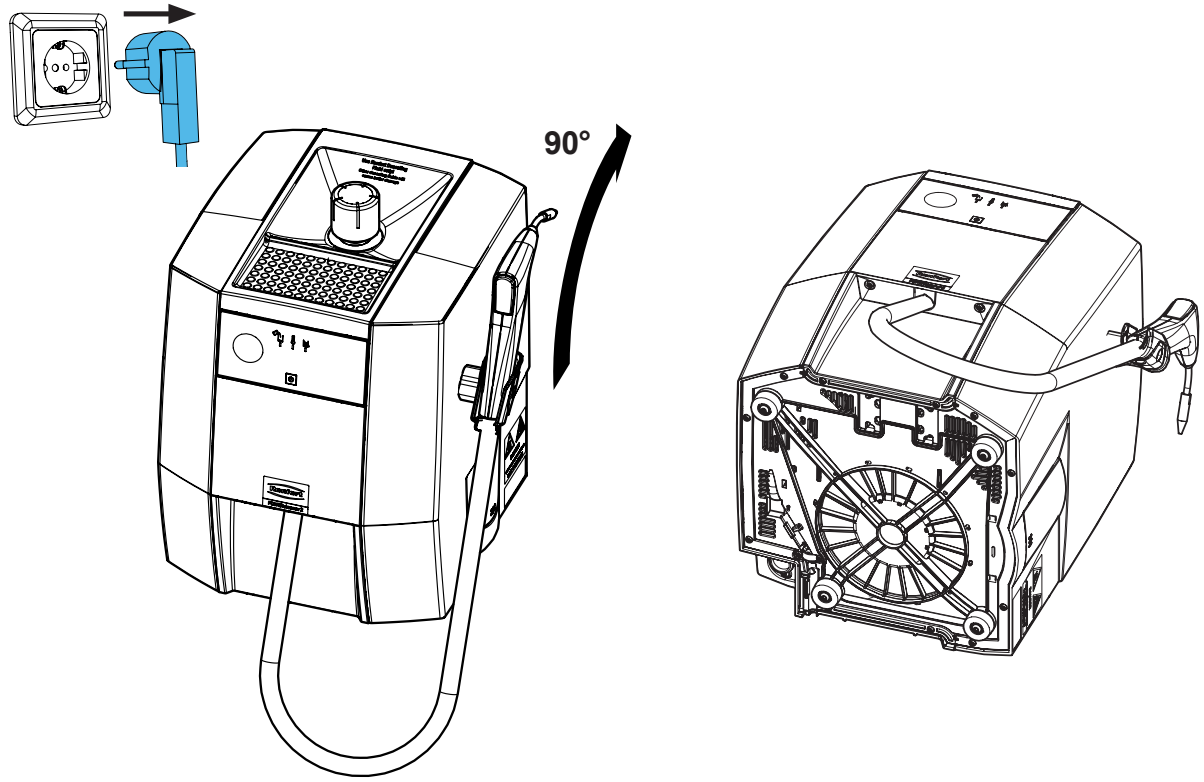

21-6925 15062023

2.

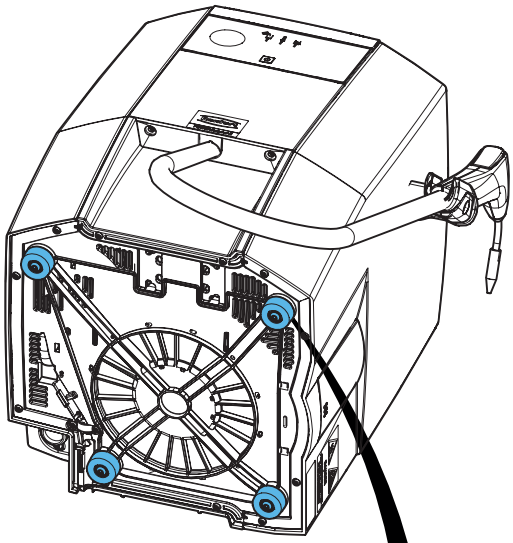

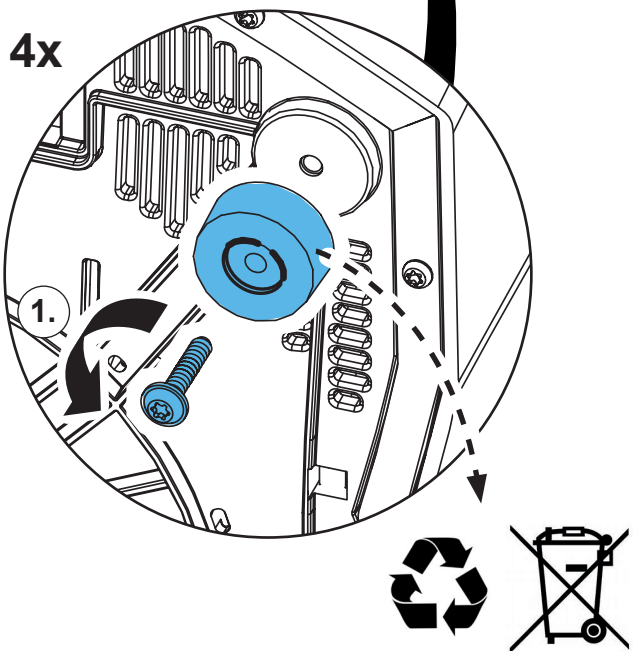

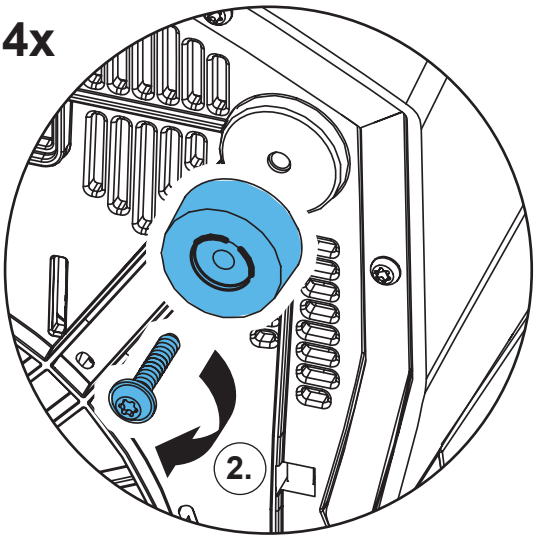

3.

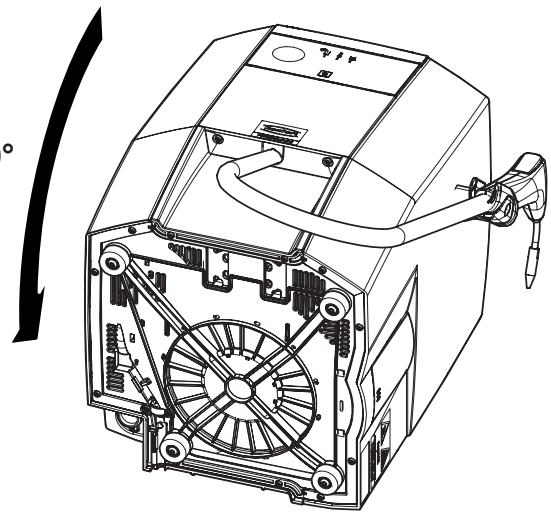

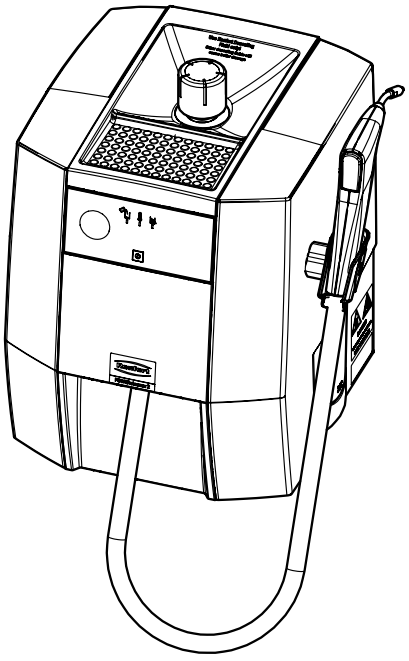

Renfert

making work easy

Montageanleitung • Assembly Instruction • Instruction d'installation Istruzioni l'istallazione • Instrucciones de montaje • Руководство по монтажу

90003 3750 / 90003 3735

Frontteil oben inkl. Bedienfolie • Front part, top, incl. key pad • Partie frontale supérieure avec écran tactile • Parte anteriore superiore incl. pannello di controllo • Parte delantera superior incl. teclado de membrana

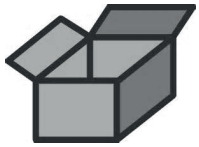

900033750 / PS2

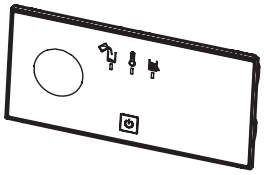

900033735 / PS1

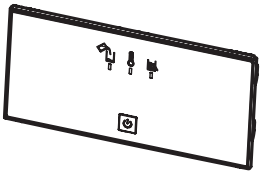

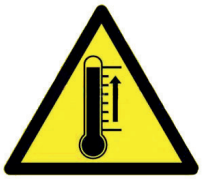

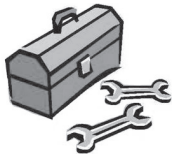

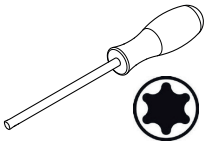

T10 + T20

1.

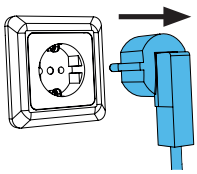

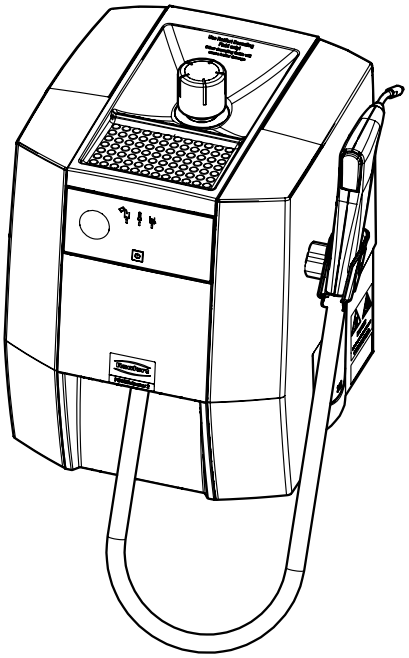

21-6925 15062022

2.

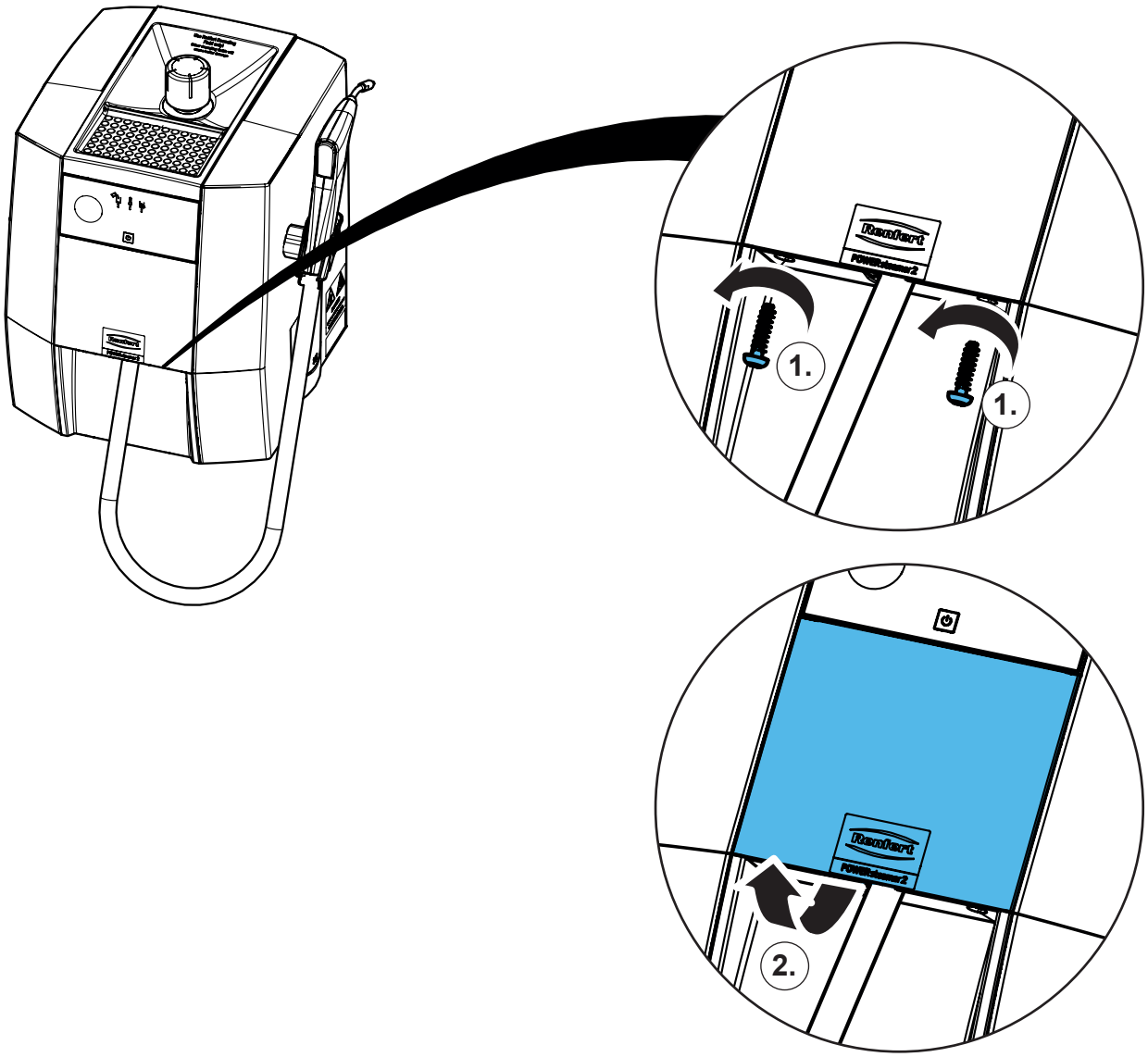

3.

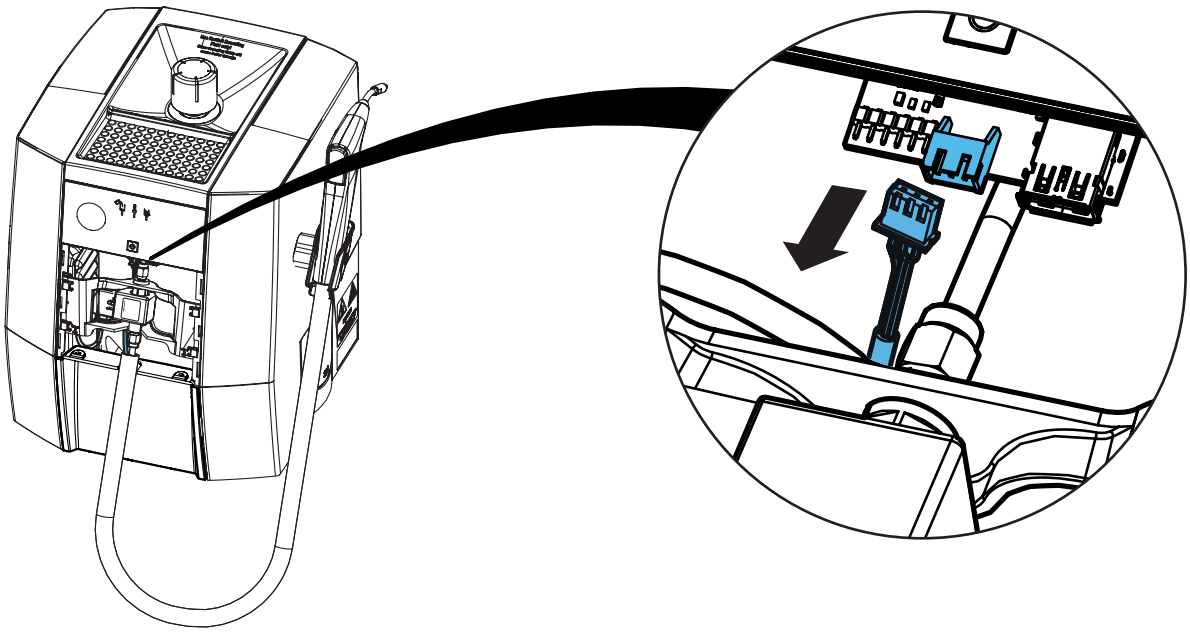

4.

900033750 / PS2

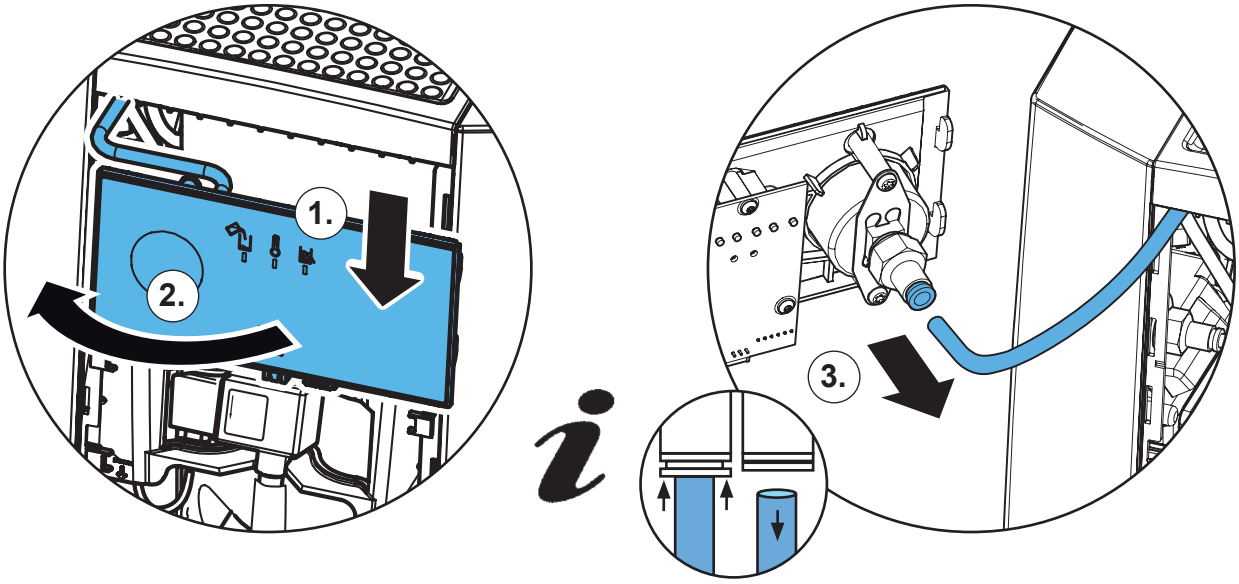

900033735 / PS1

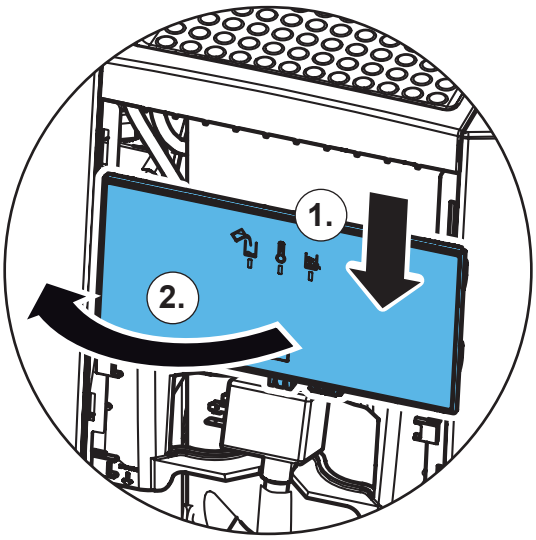

5.

900033750 / PS2

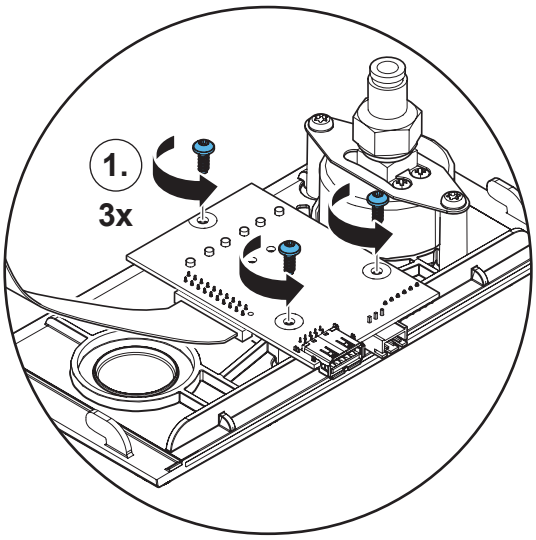

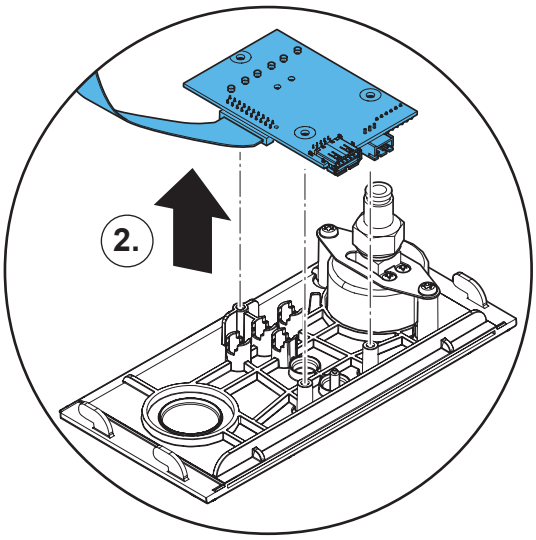

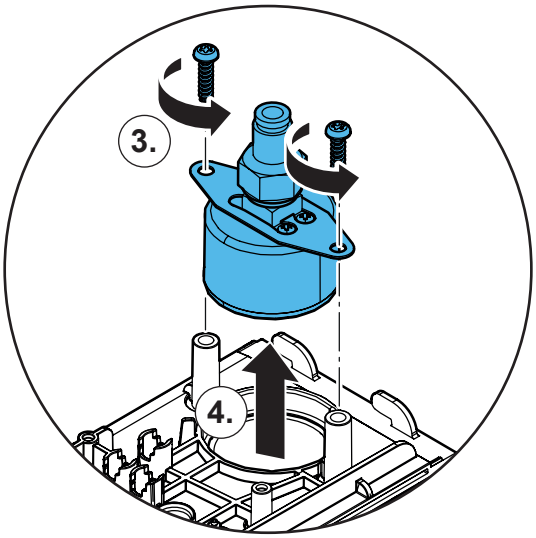

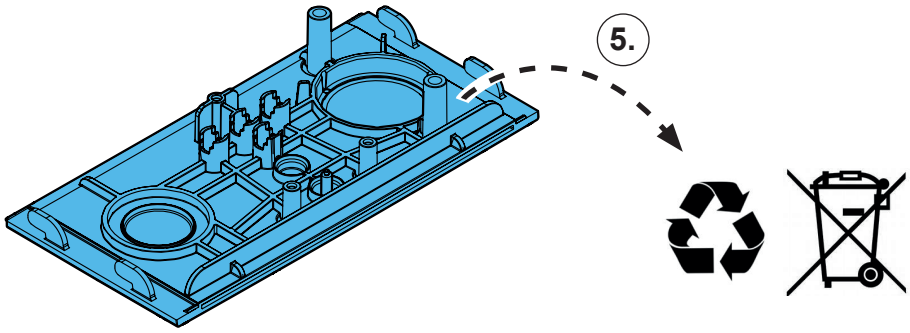

900033735 / PS1

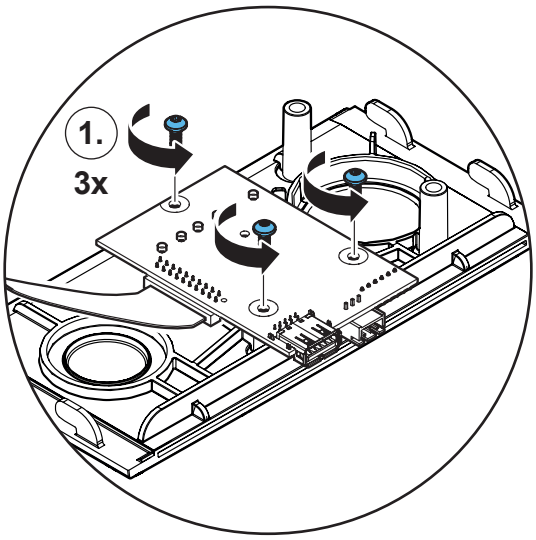

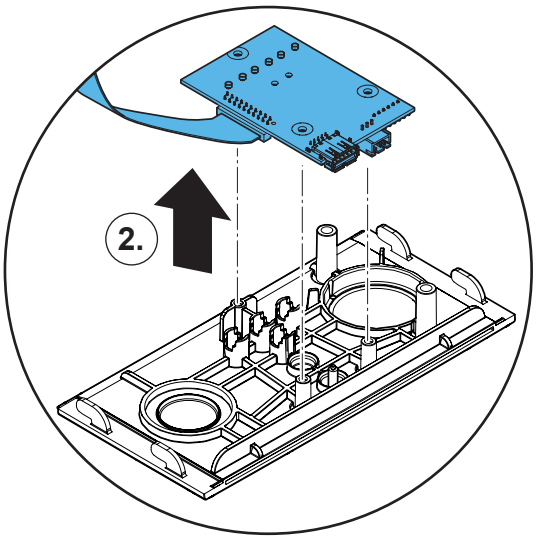

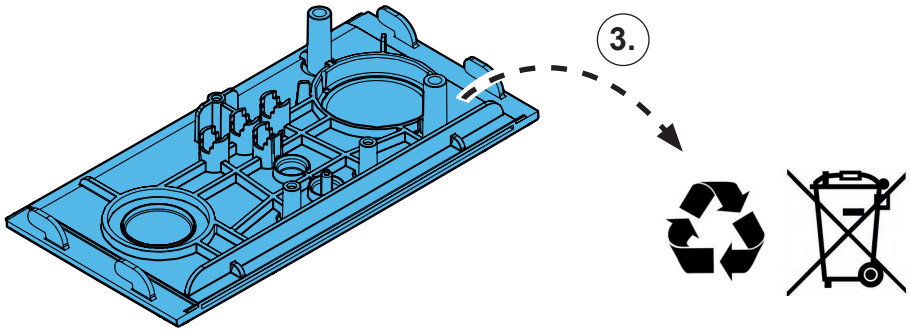

6.

900033750 / PS2

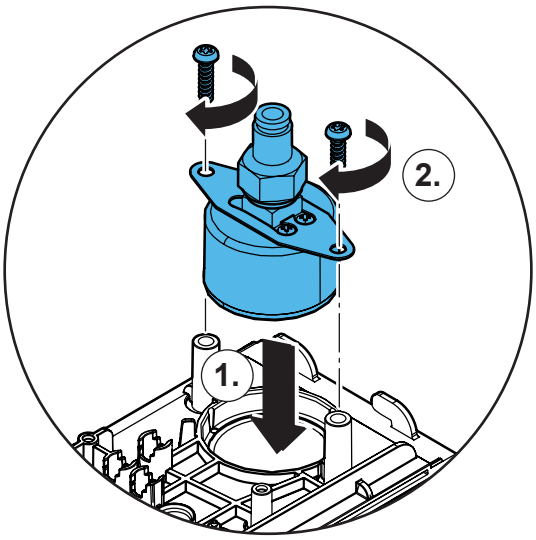

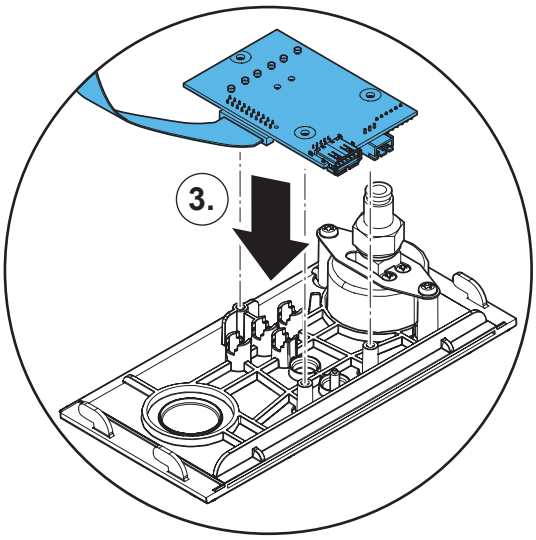

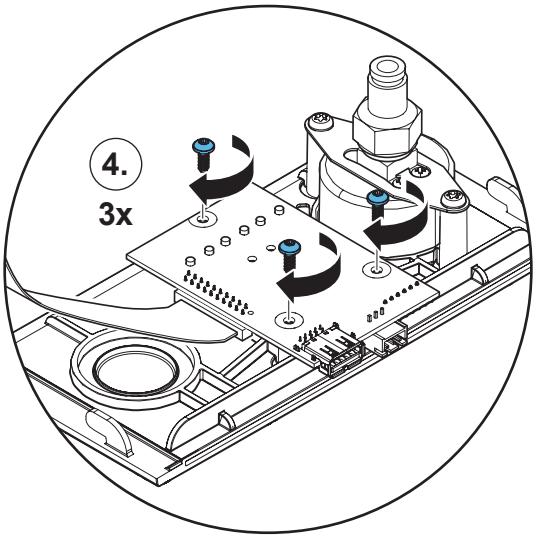

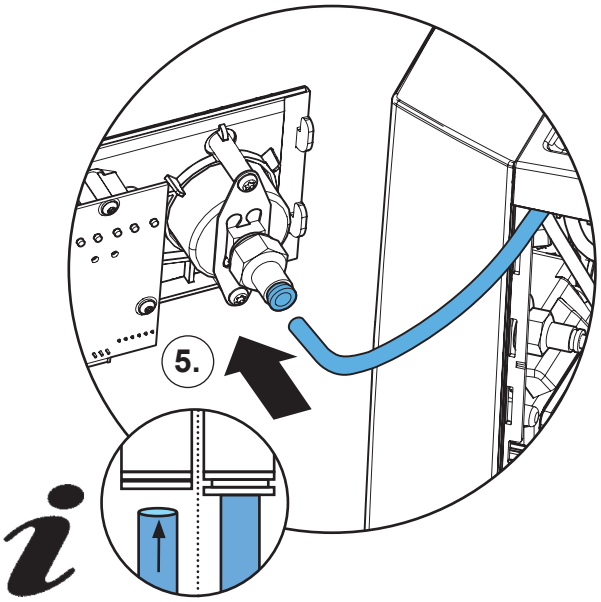

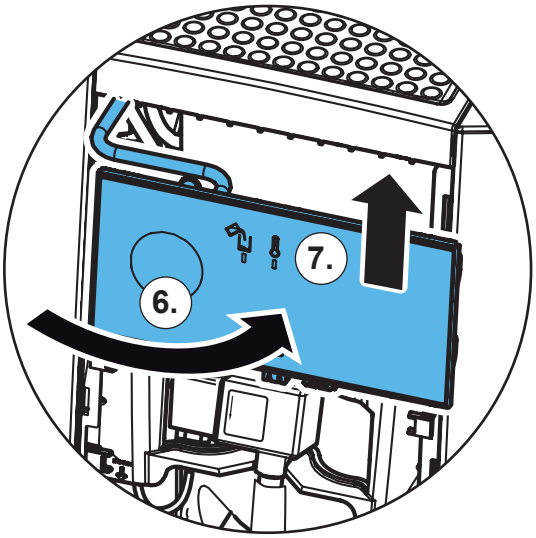

900033735 / PS1

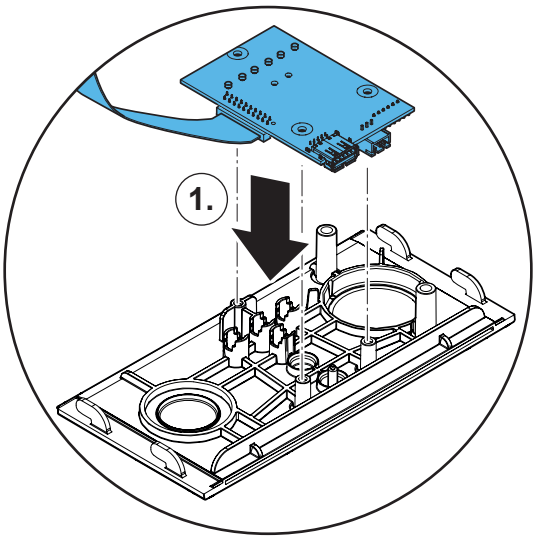

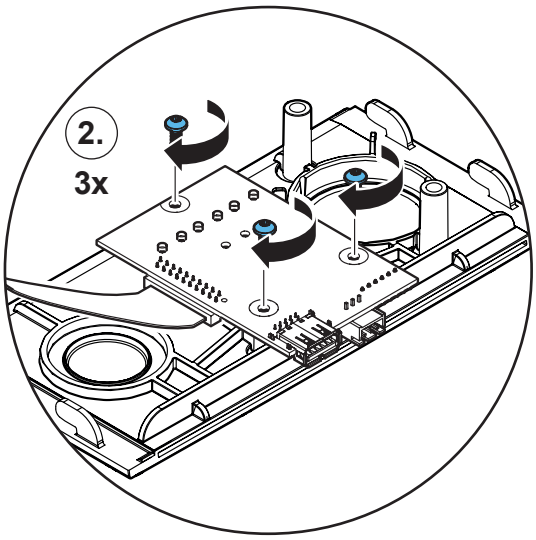

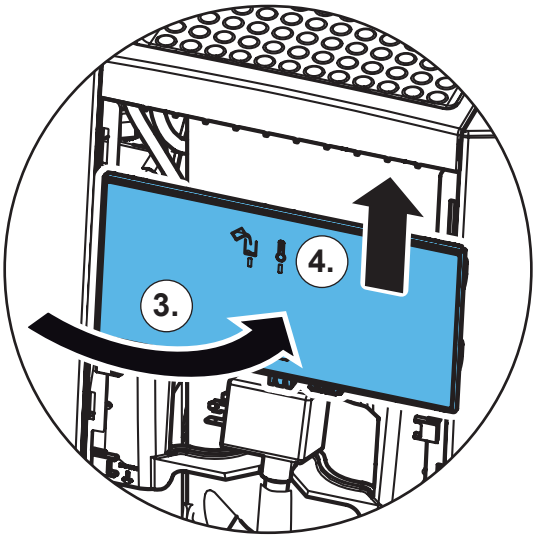

7.

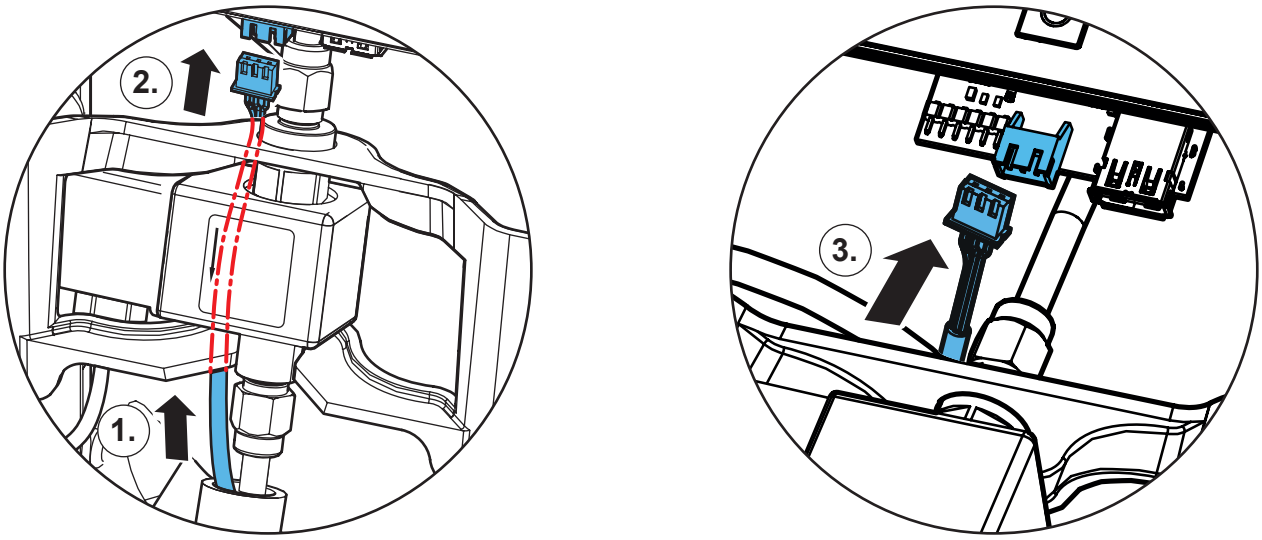

8.

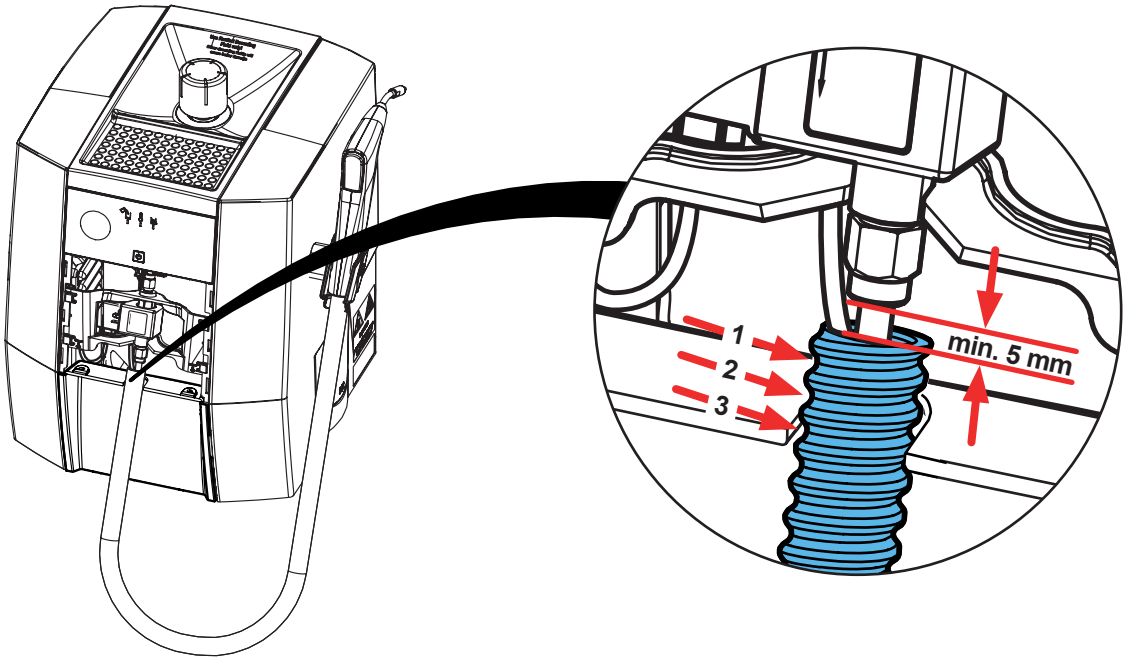

9.

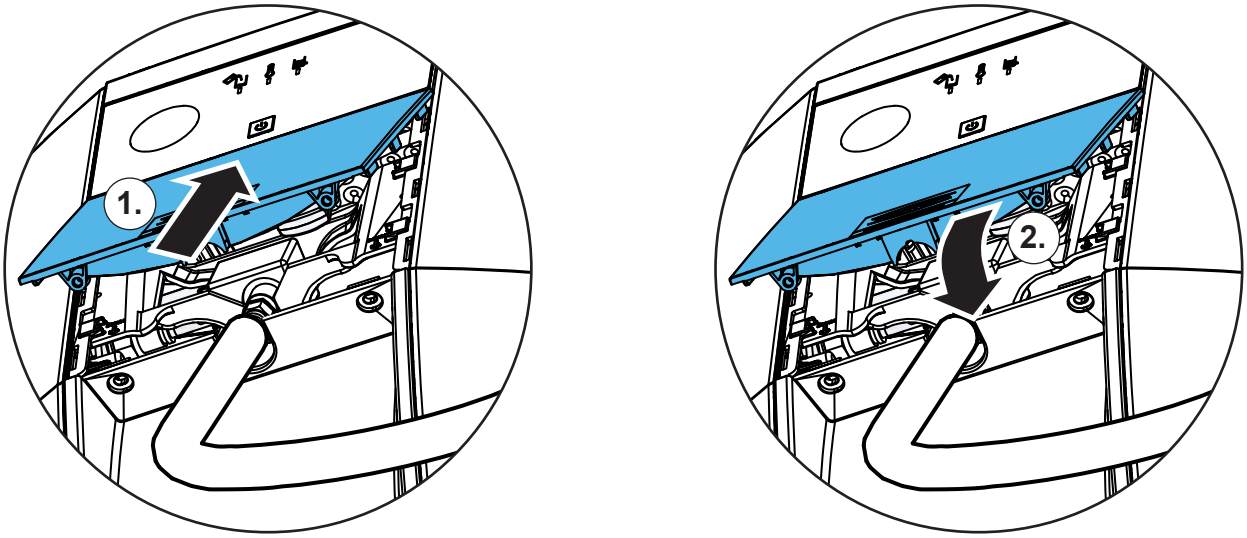

10.

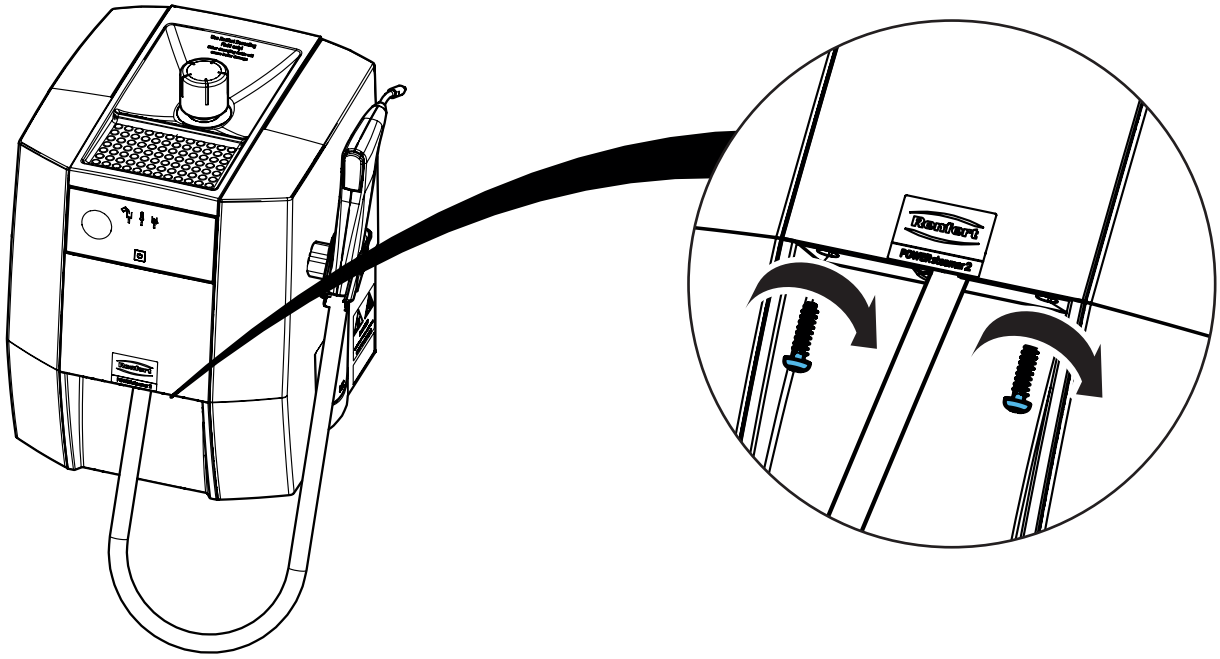

Montageanleitung • Assembly Instruction • Instruction d'installation Istruzioni l'istallazione • Instrucciones de montaje • Руководство по монтажу

90003 3666

Handstückhalter kpl. • Handpiece holder cpl. • Support de la pièce à main cpl. • Porta manipolo cpl. • Soporte e la pieza de mano cpl.

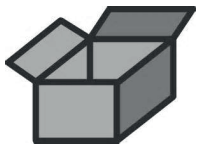

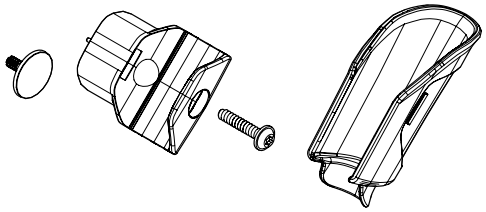

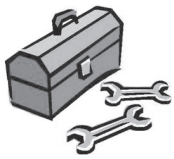

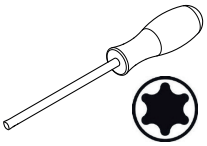

1.

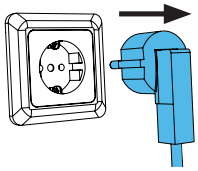

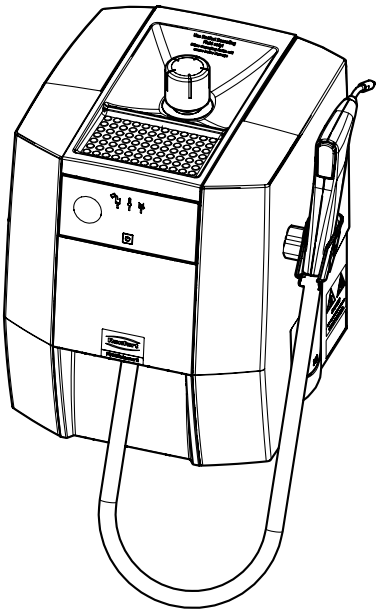

21-6925 15062022

2.

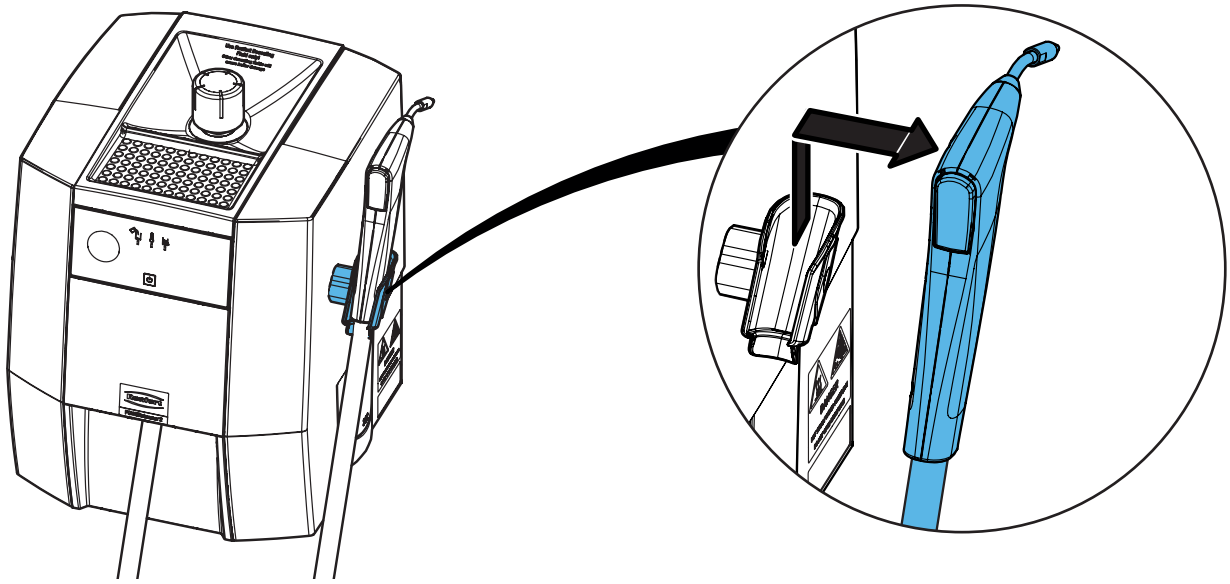

3.

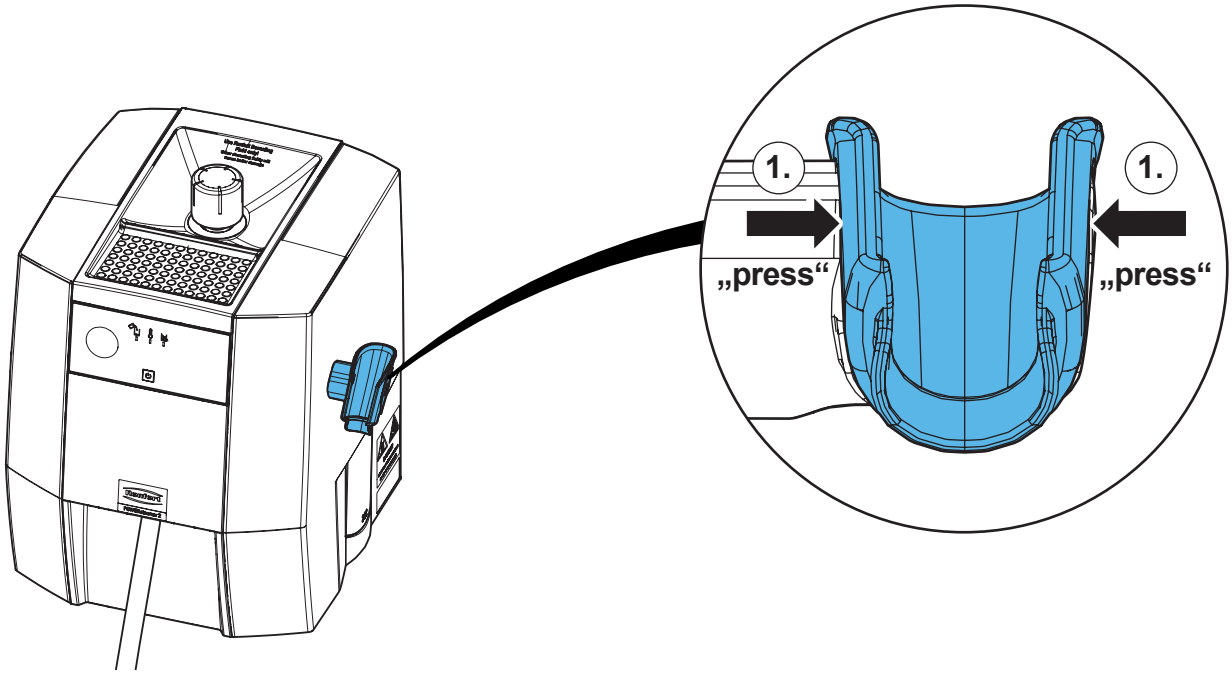

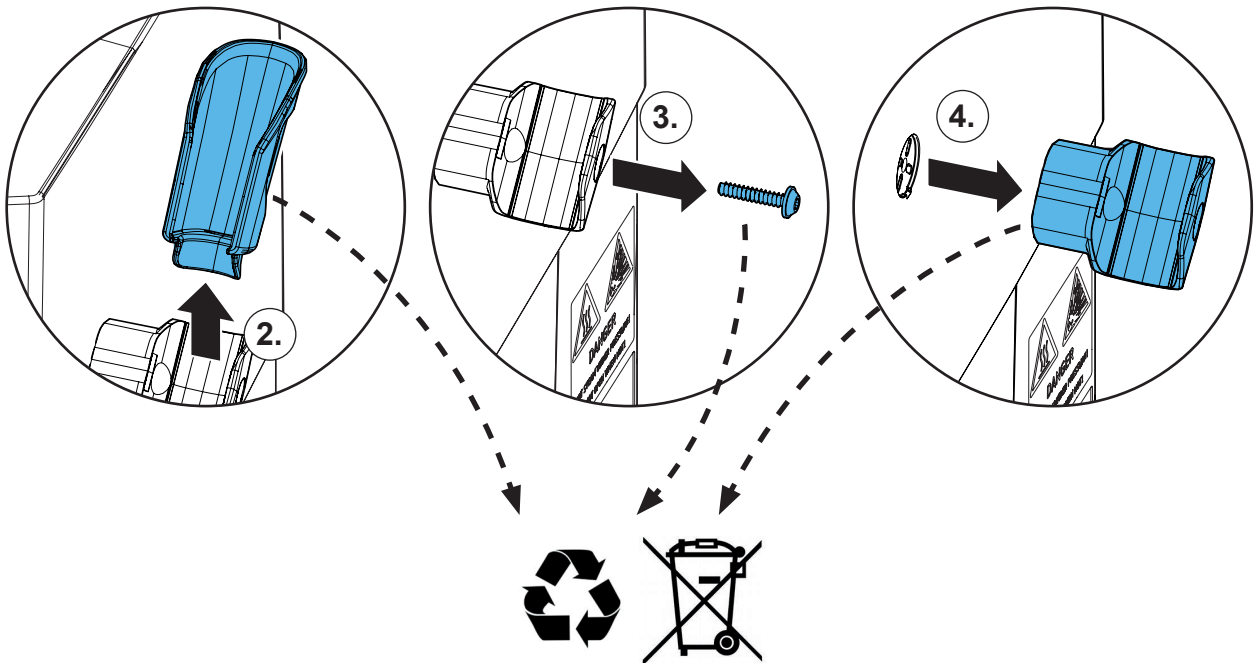

4.

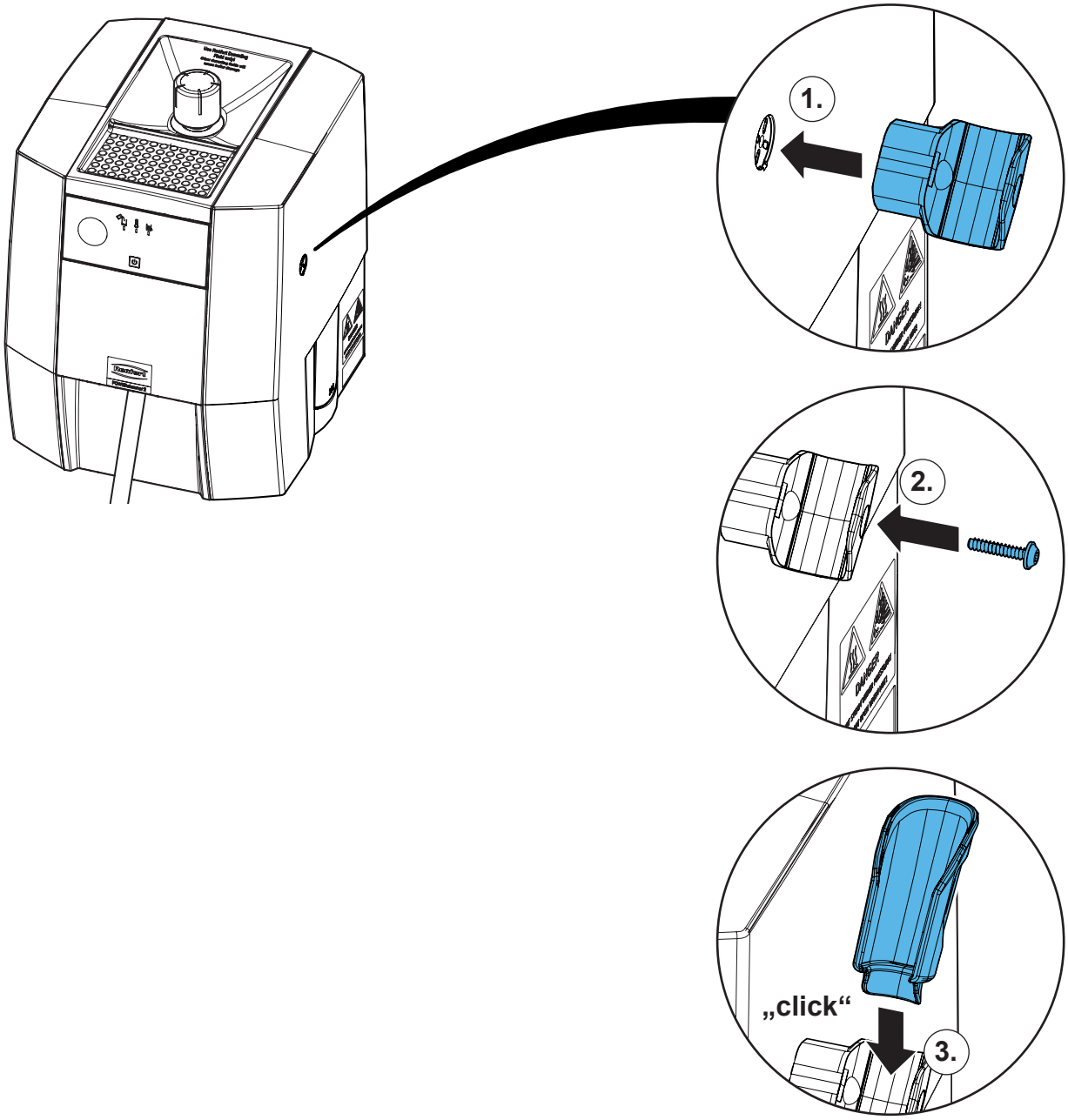

5.

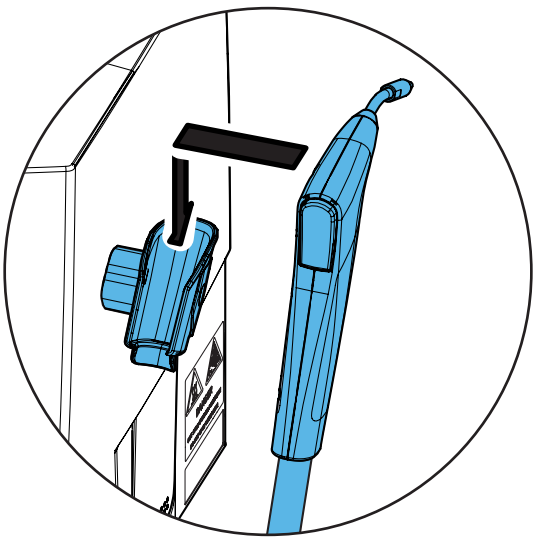

Renfert

making work easy

Montageanleitung • Assembly Instruction • Instruction d'installation Istruzioni l'istallazione • Instrucciones de montaje • Руководство по монтажу

90003 3642

Klappe (Revisionsöffnung) • Cap (service opening) • Capuchon (ouverture de révision) • Tappo (apertura di ispezione) • Tapón (abertura de revisión)

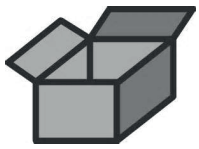

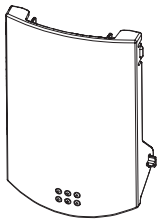

1.

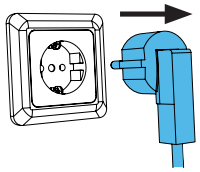

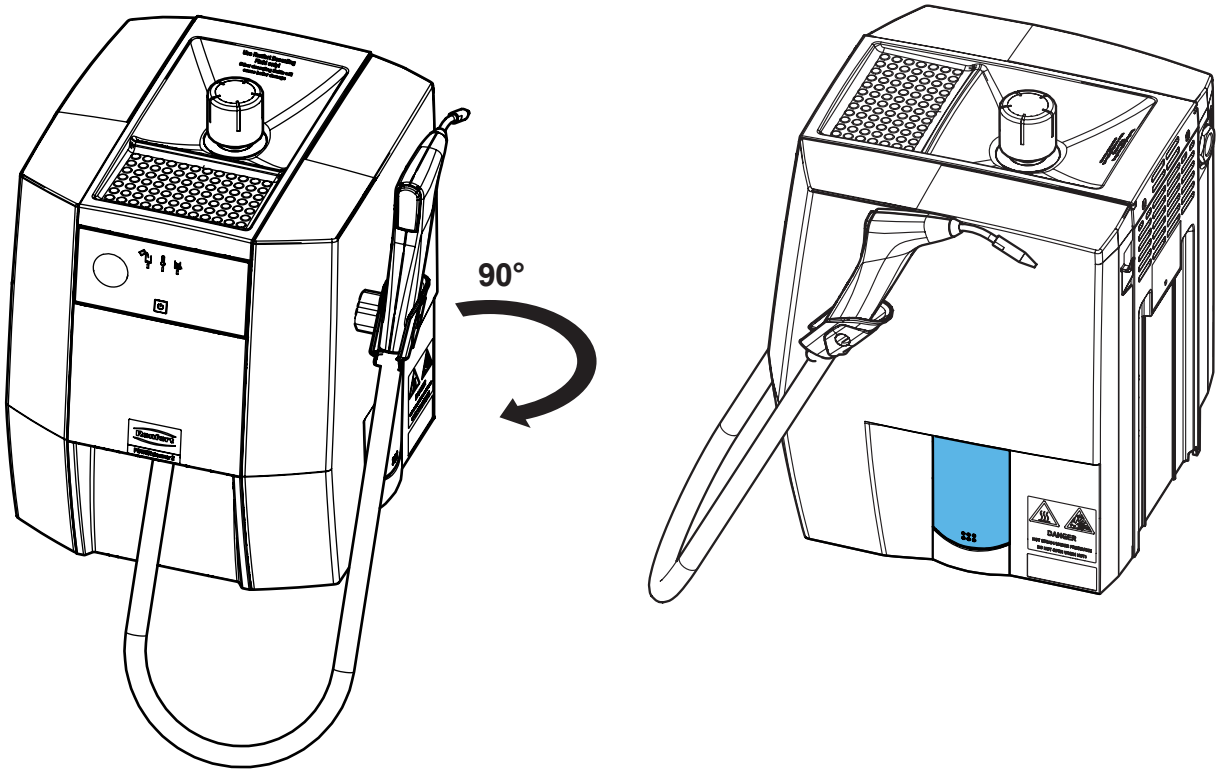

21-6925 15062022

2.

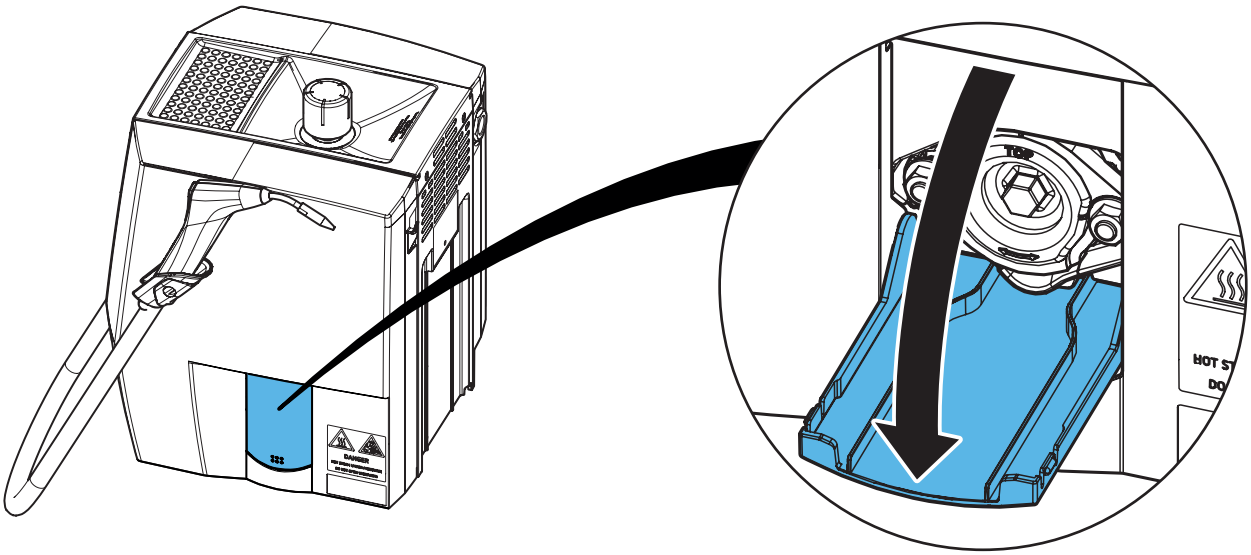

3.

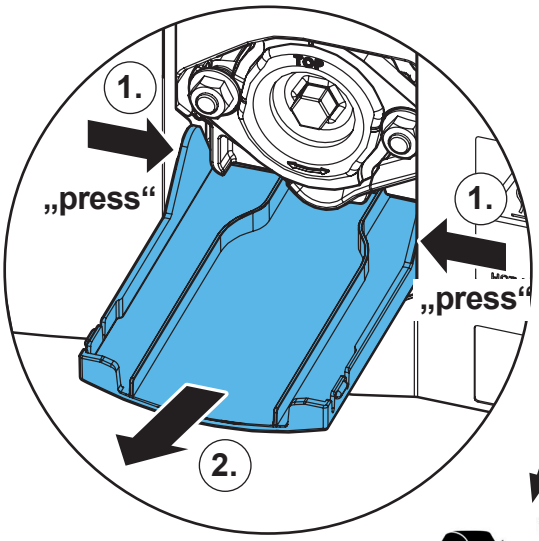

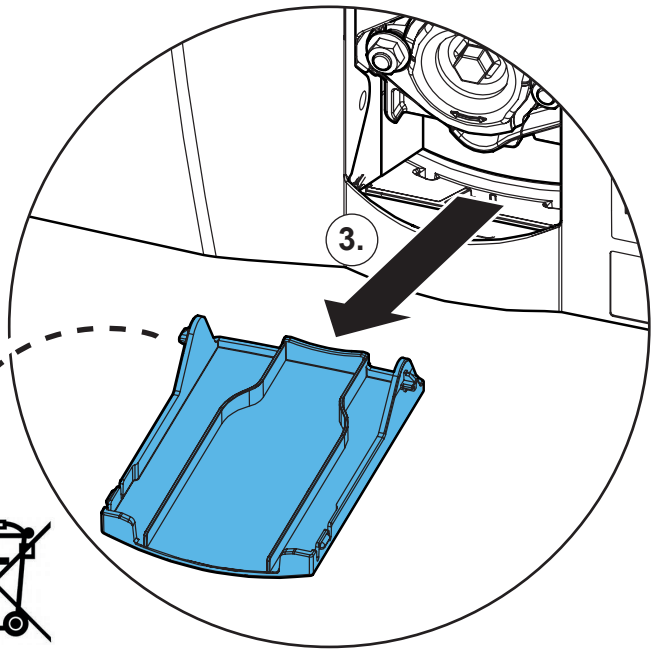

4.

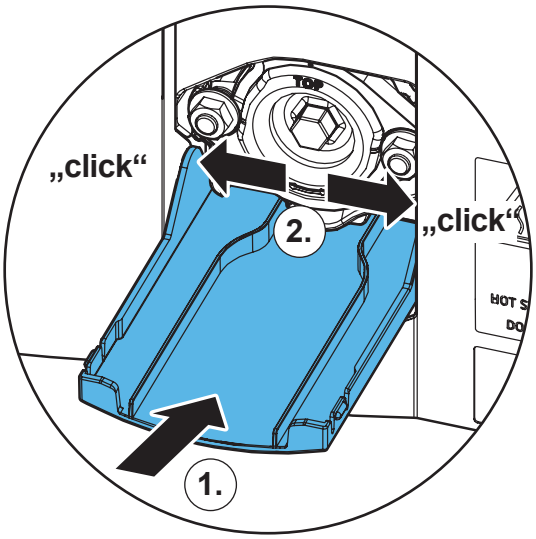

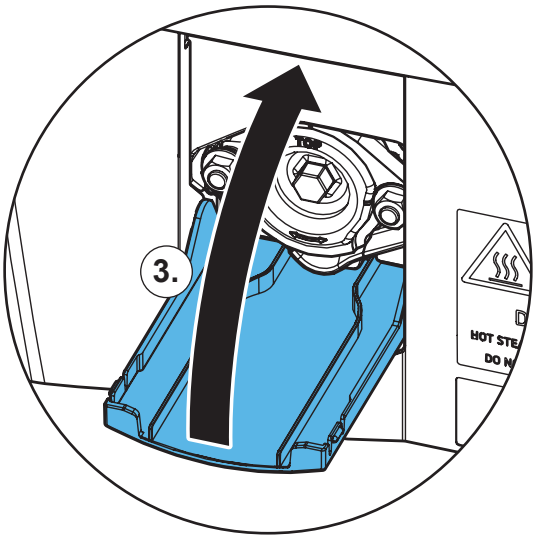

Renfert

making work easy

Montageanleitung • Assembly Instruction • Instruction d'installation Istruzioni l'istallazione • Instrucciones de montaje • Руководство по монтажу

90003 3639 / 90003 3736

Frontteil Mitte • Front part, center • Partie frontale, centrale • Parte anteriore centrale • Parte delantera, centro

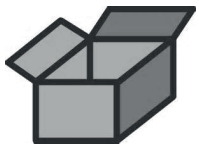

900033639 / PS2

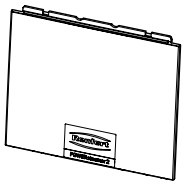

900033736 / PS1

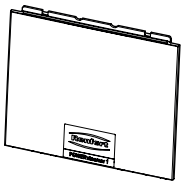

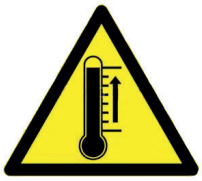

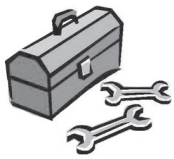

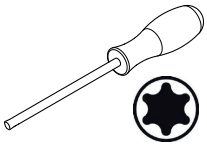

T20

1.

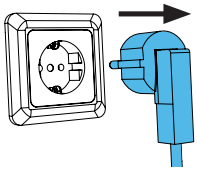

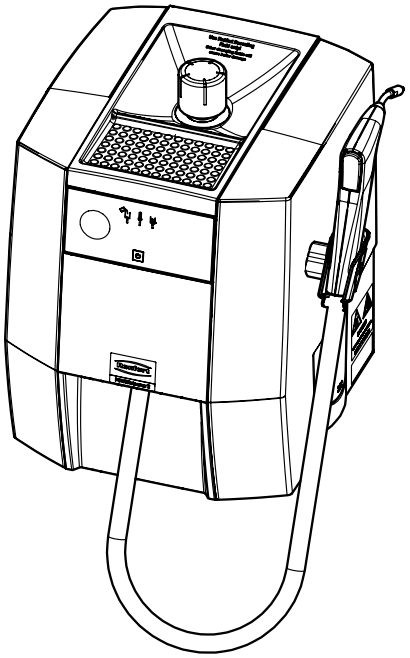

21-6925 15062022

2.

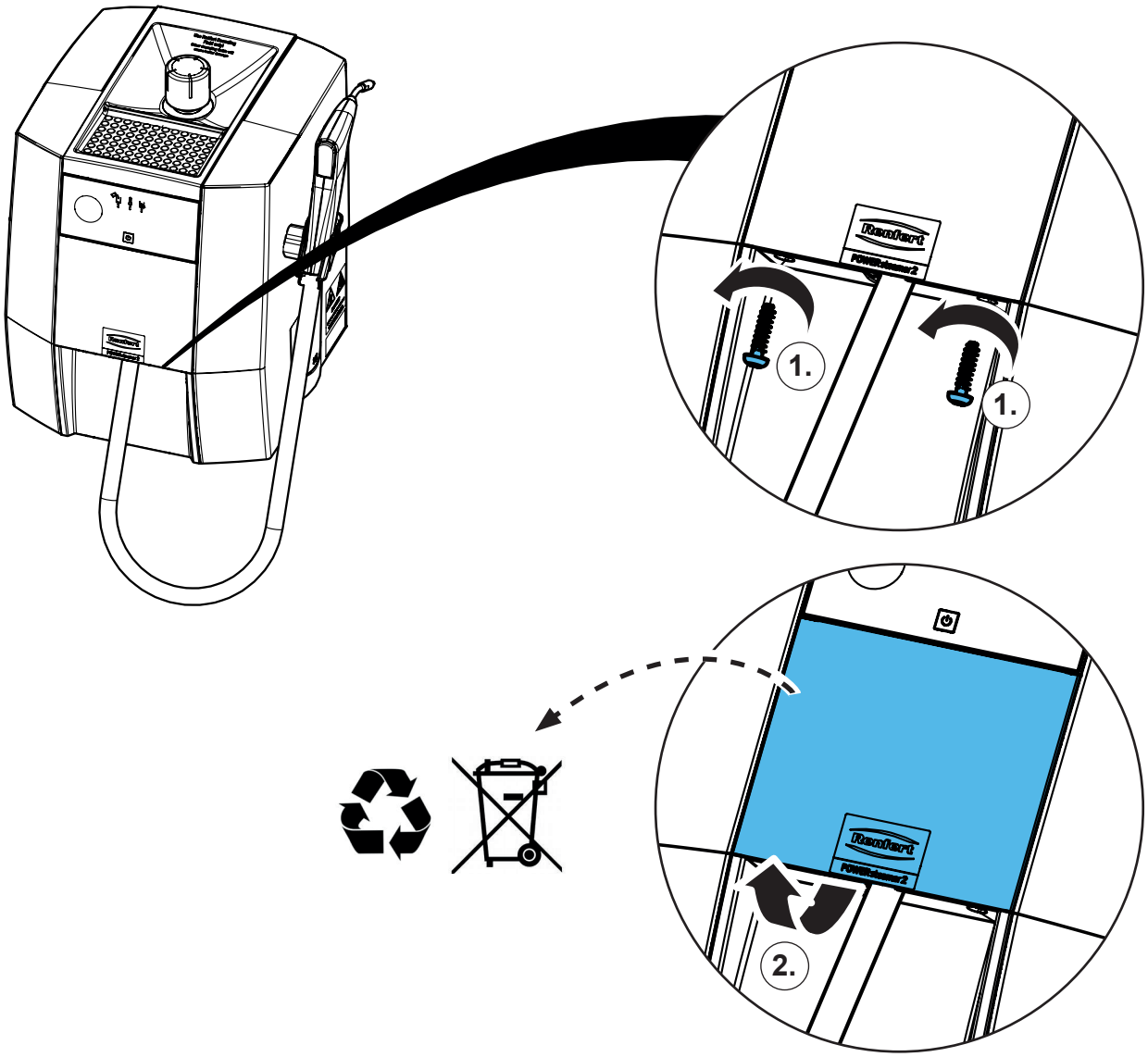

3.

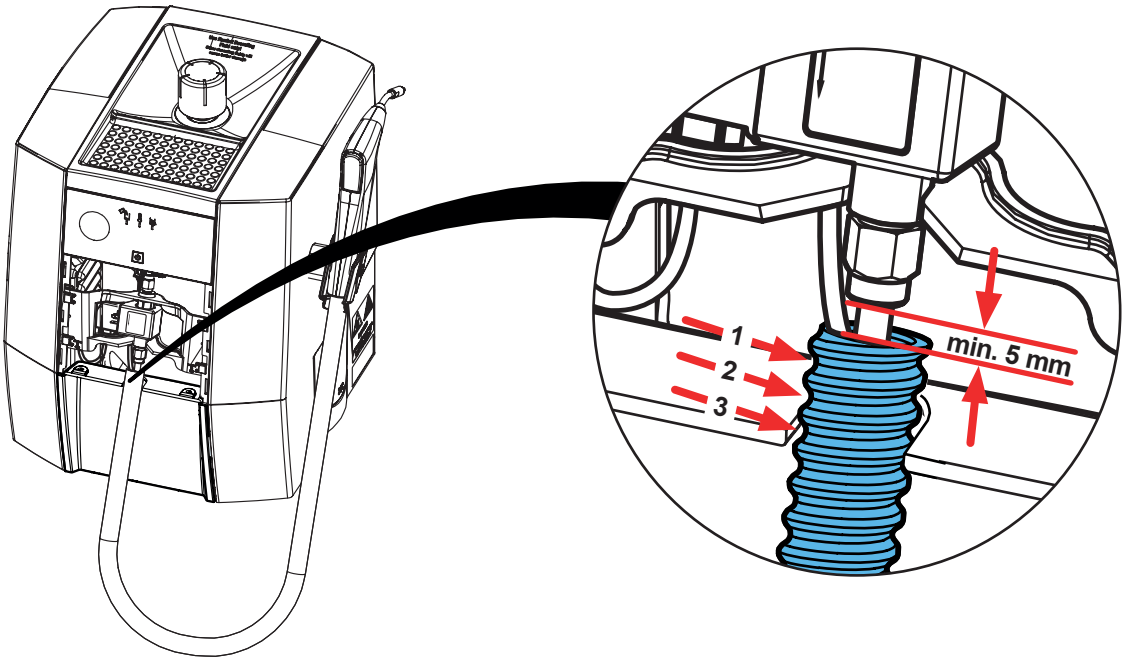

4.

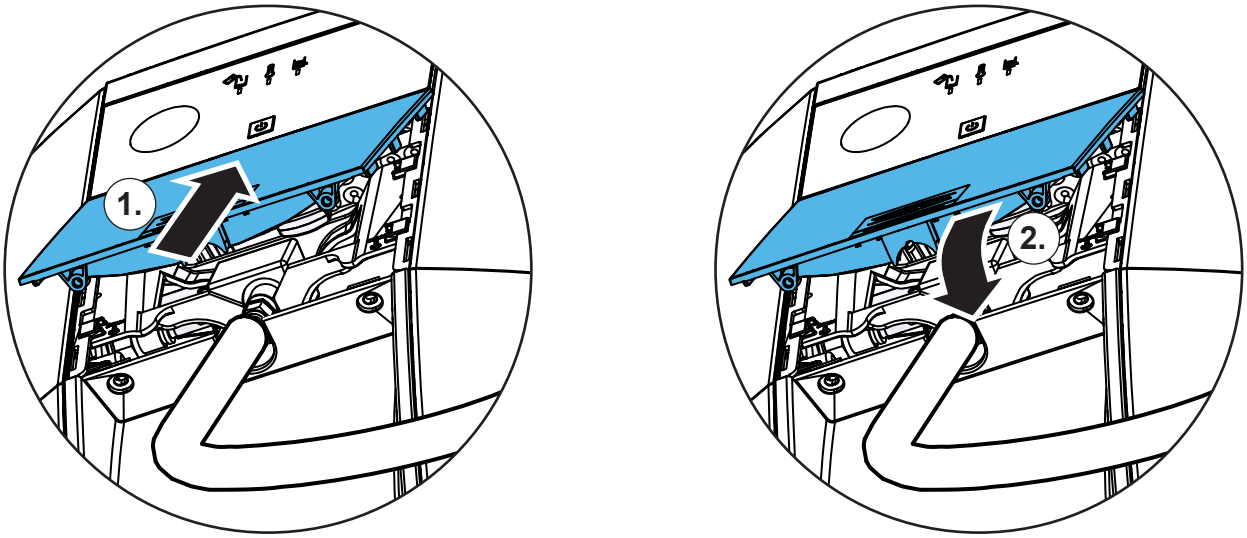

5.

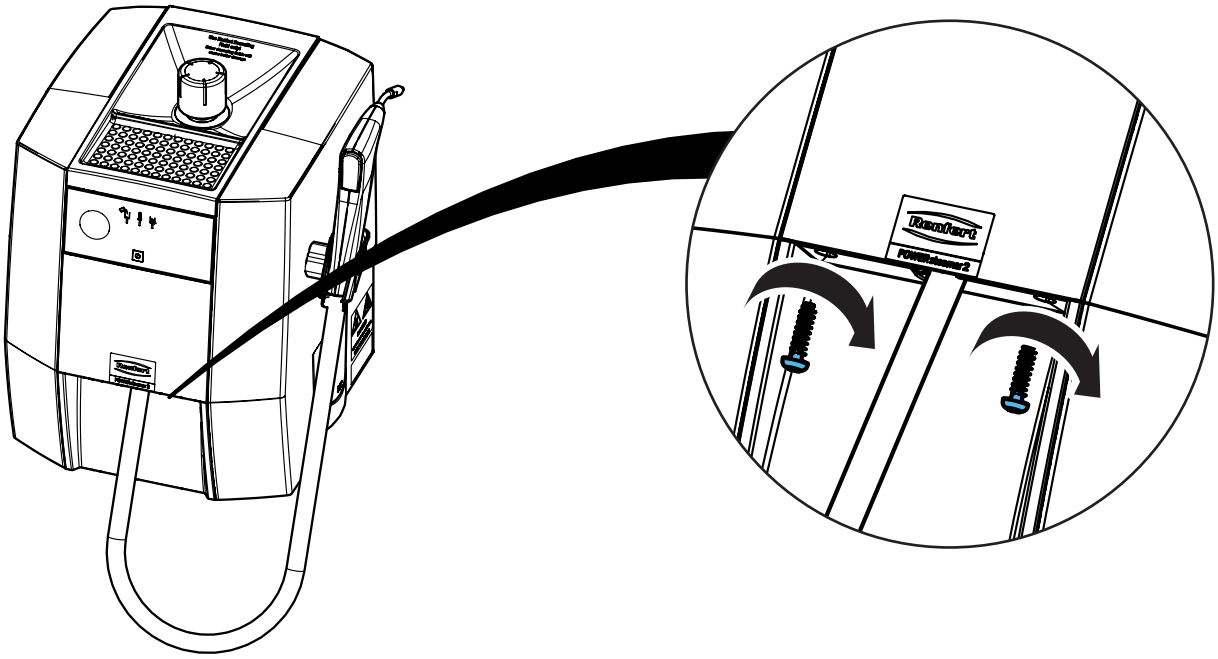

Renfert

making work easy

Montageanleitung • Assembly Instruction • Instruction d'installation Istruzioni l'istallazione • Instrucciones de montaje • Руководство по монтажу

90003 3651

Stutzendichtung • Seal for connecting piece • Joint de tubulure • Guarnizione del raccordo • Sello de la manguera

1.

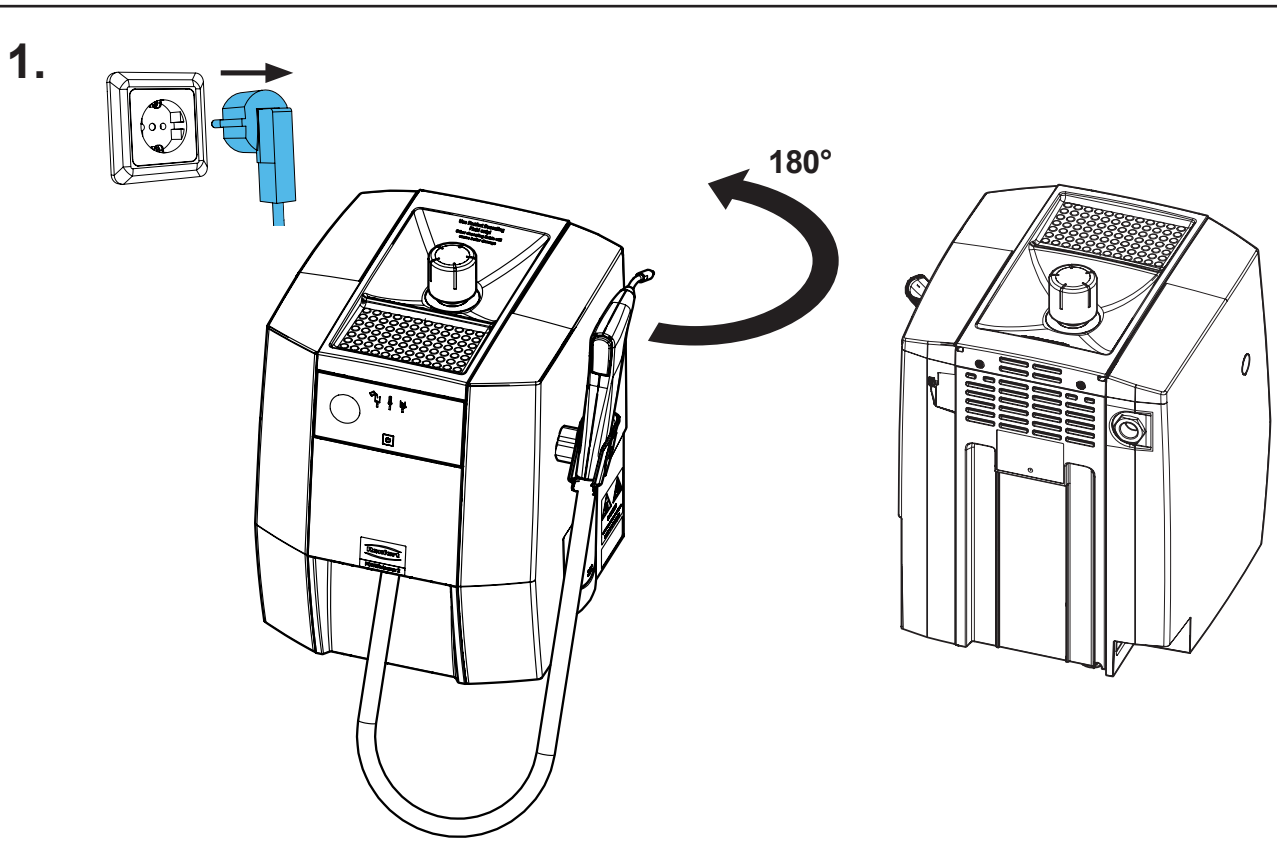

21-6925 15062022

2.

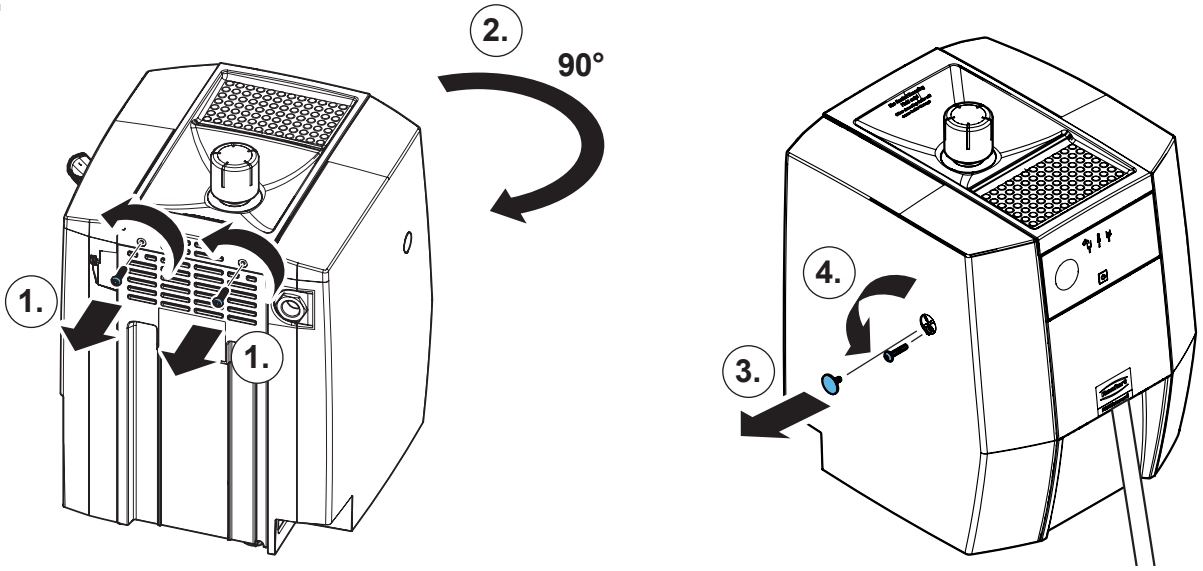

3.

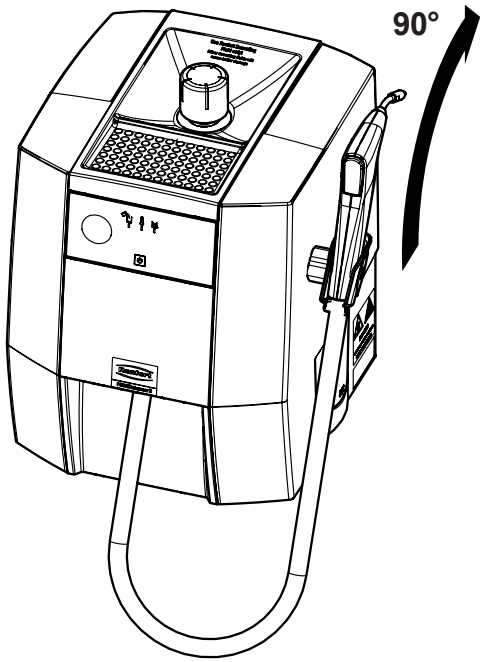

4.

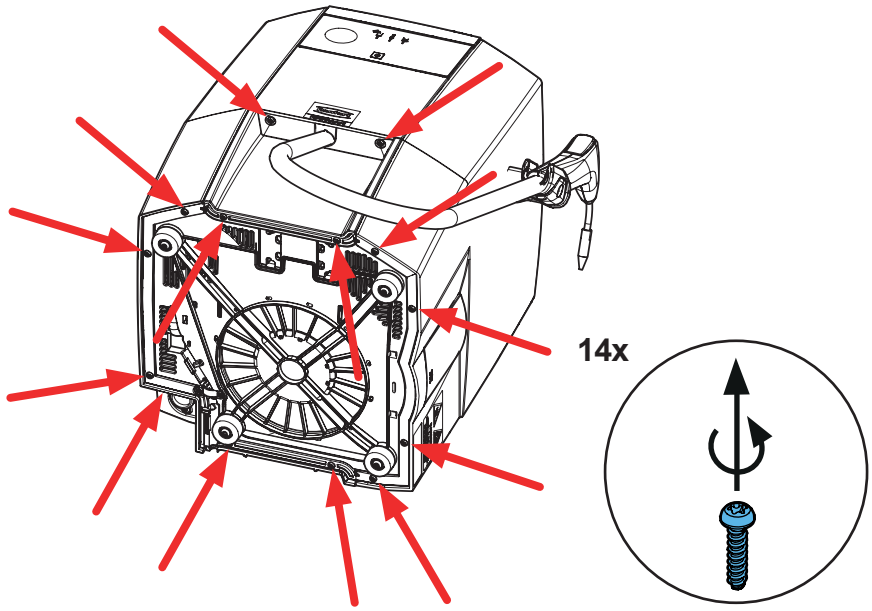

5.

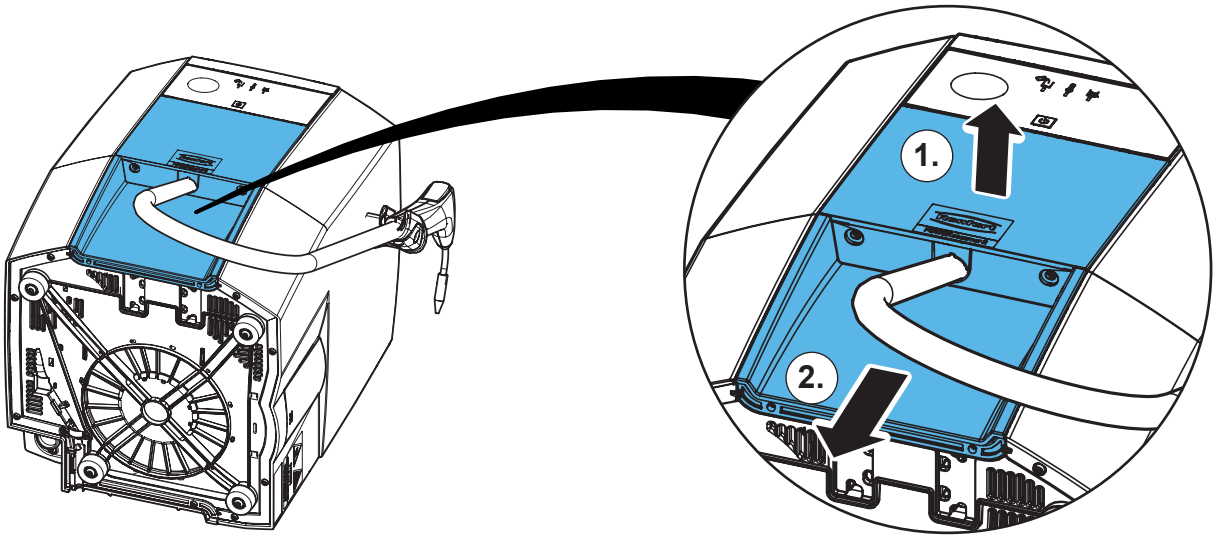

6.

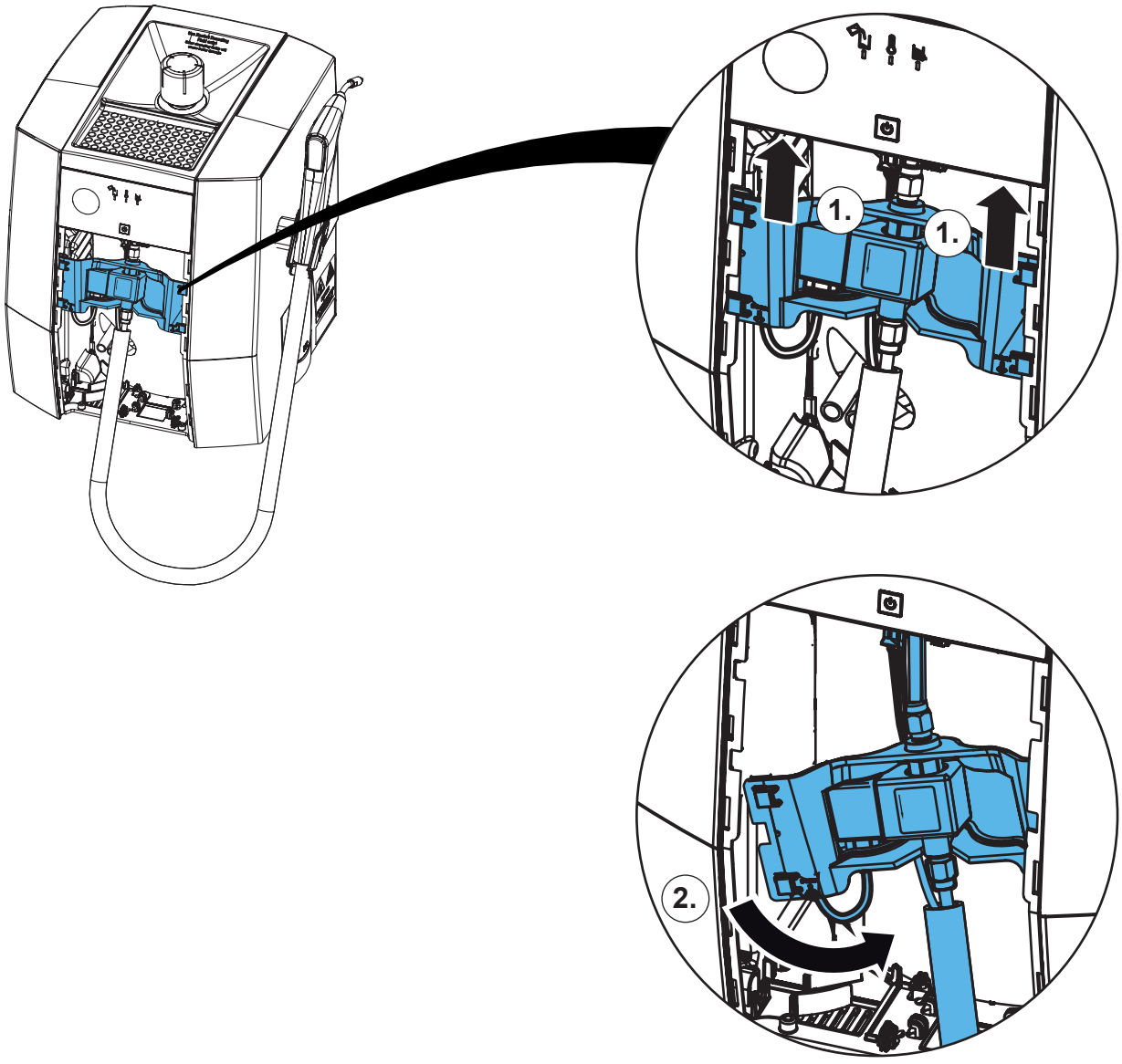

7.

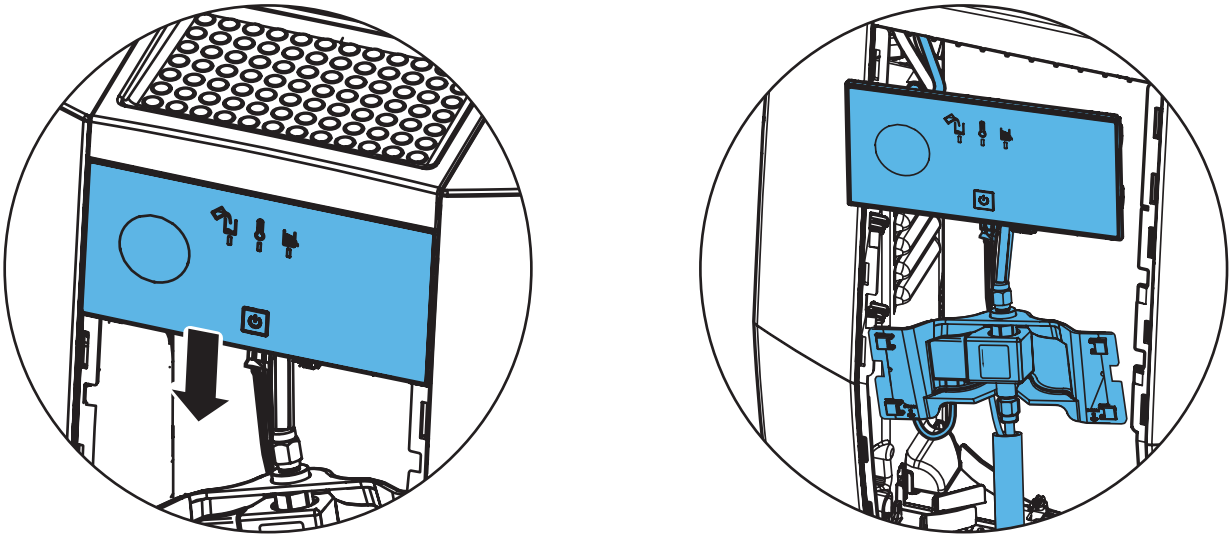

8.

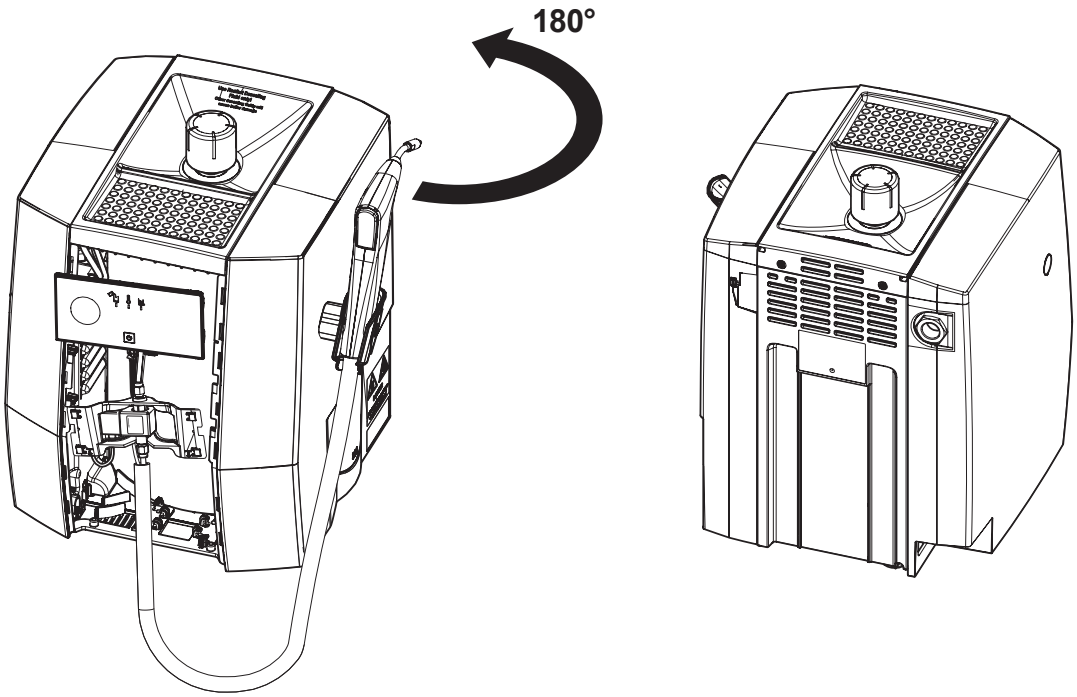

9.

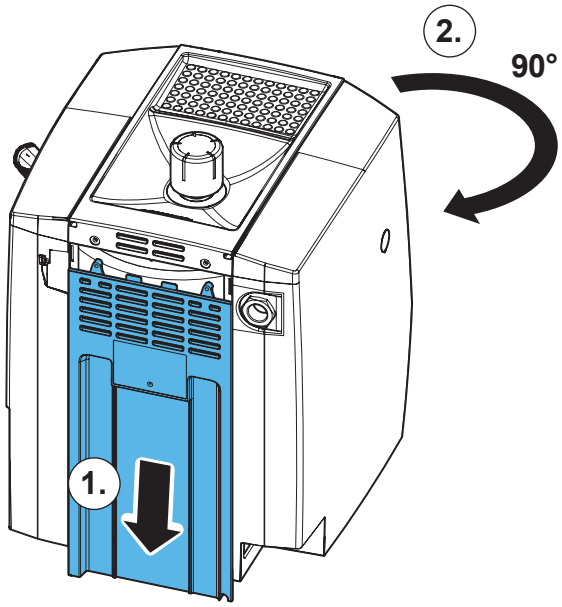

10.

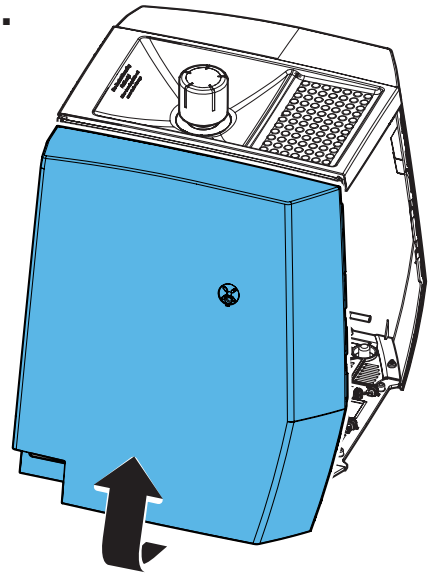

11.

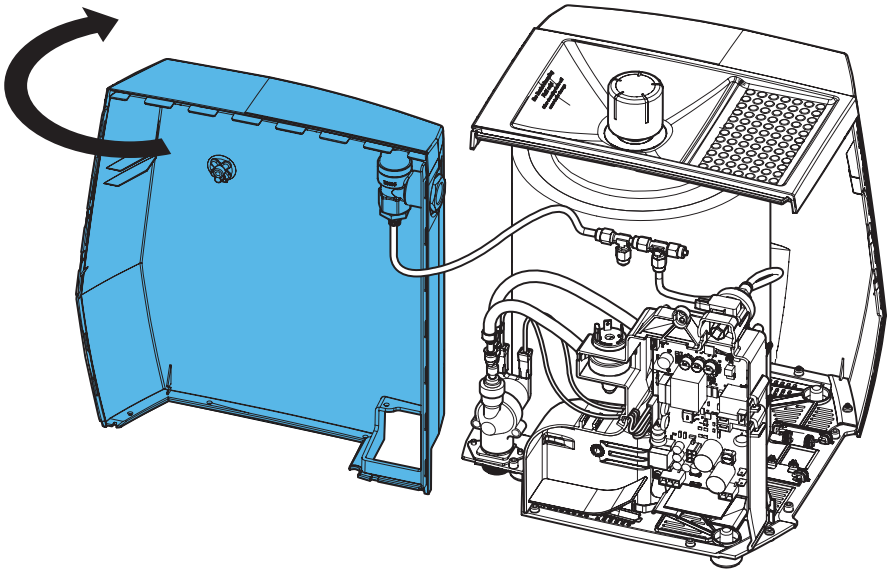

12.

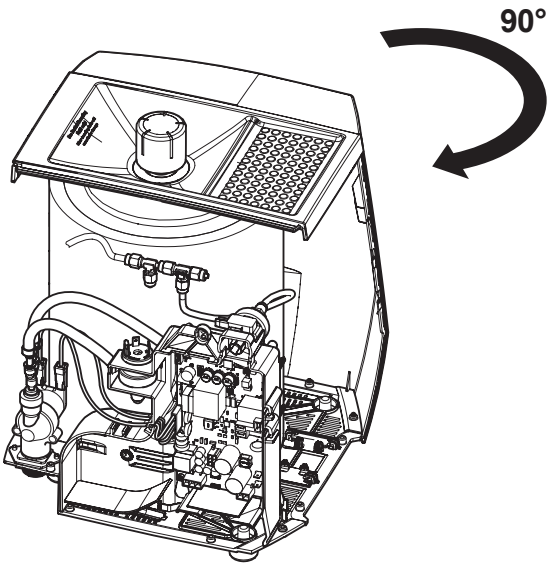

13.

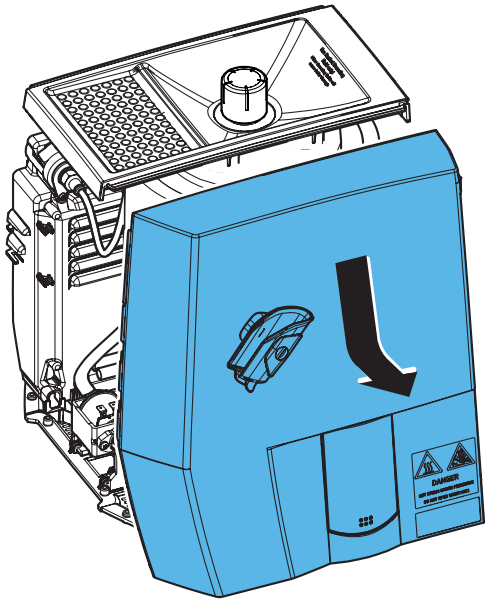

14.

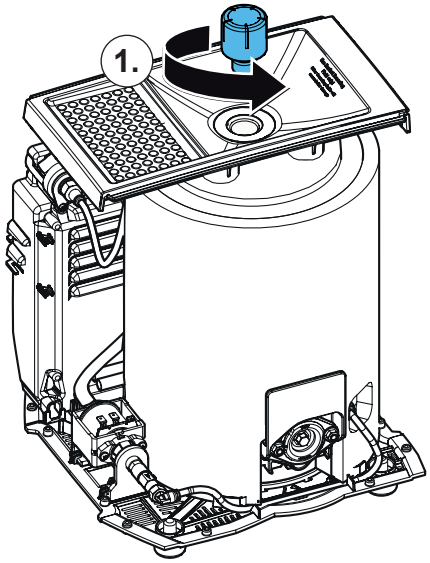

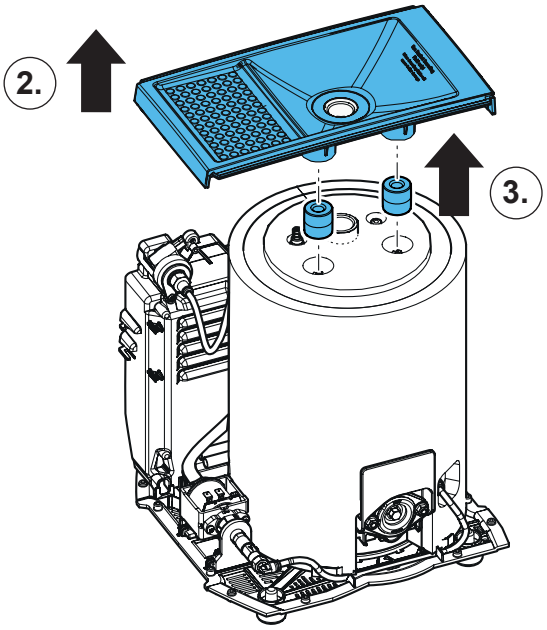

15.

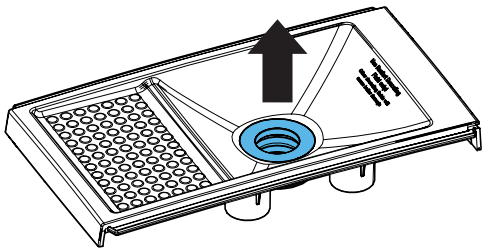

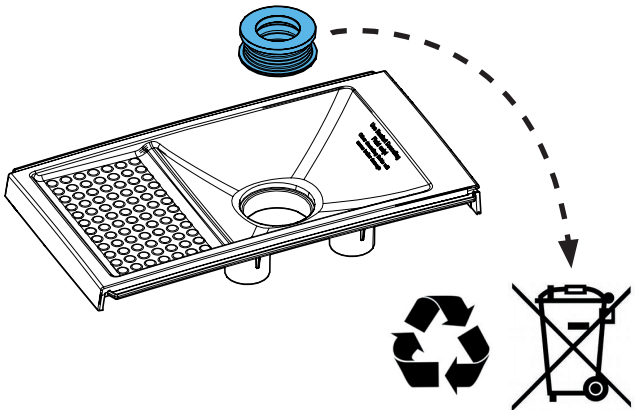

16.

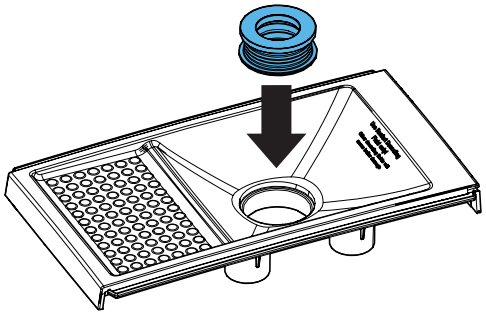

17.

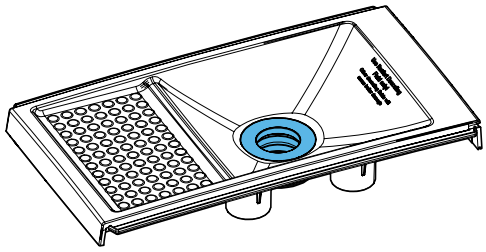

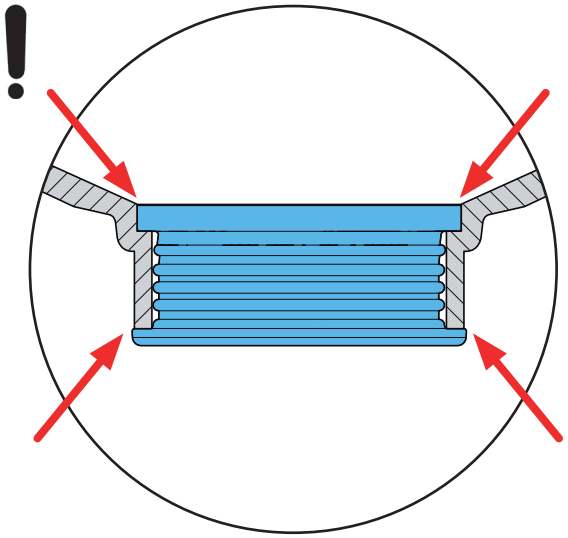

18.

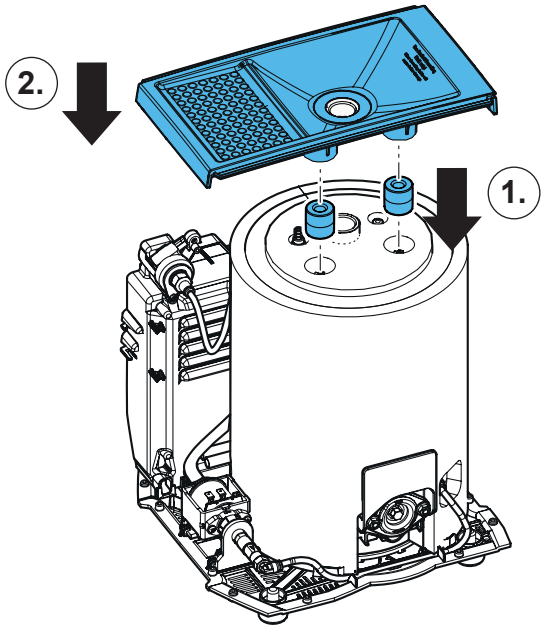

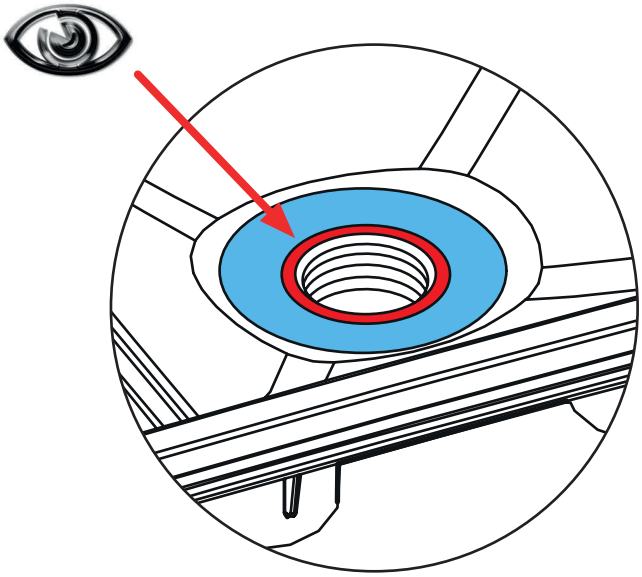

19.

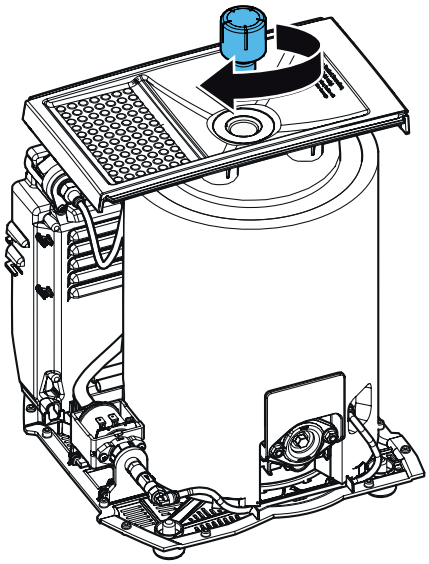

20.

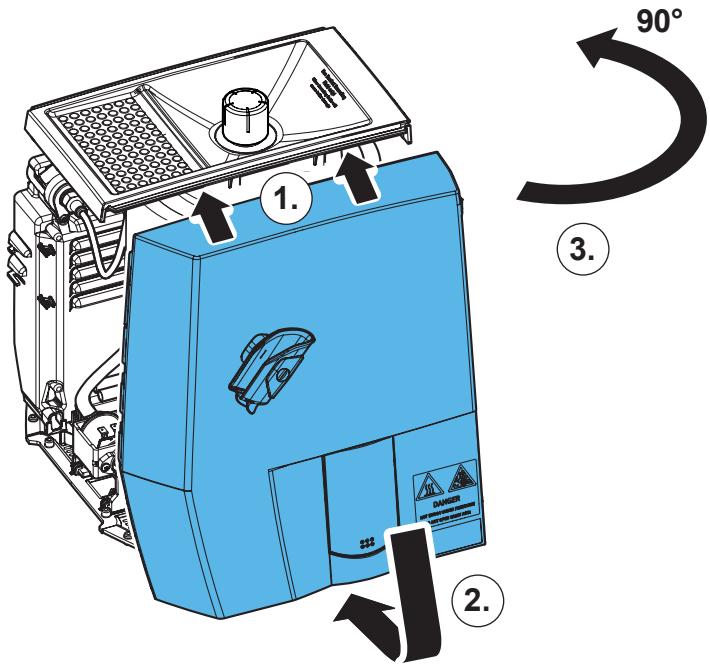

21.

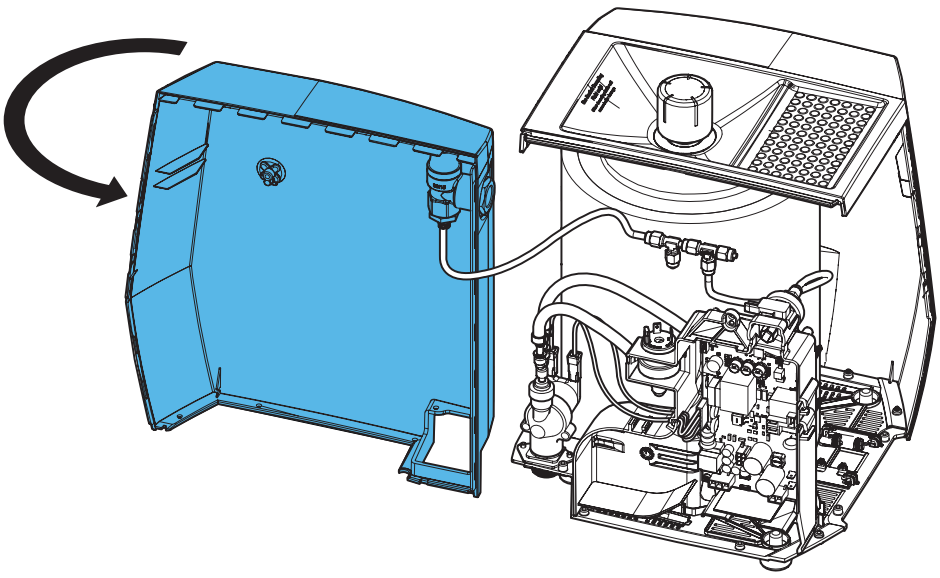

22.

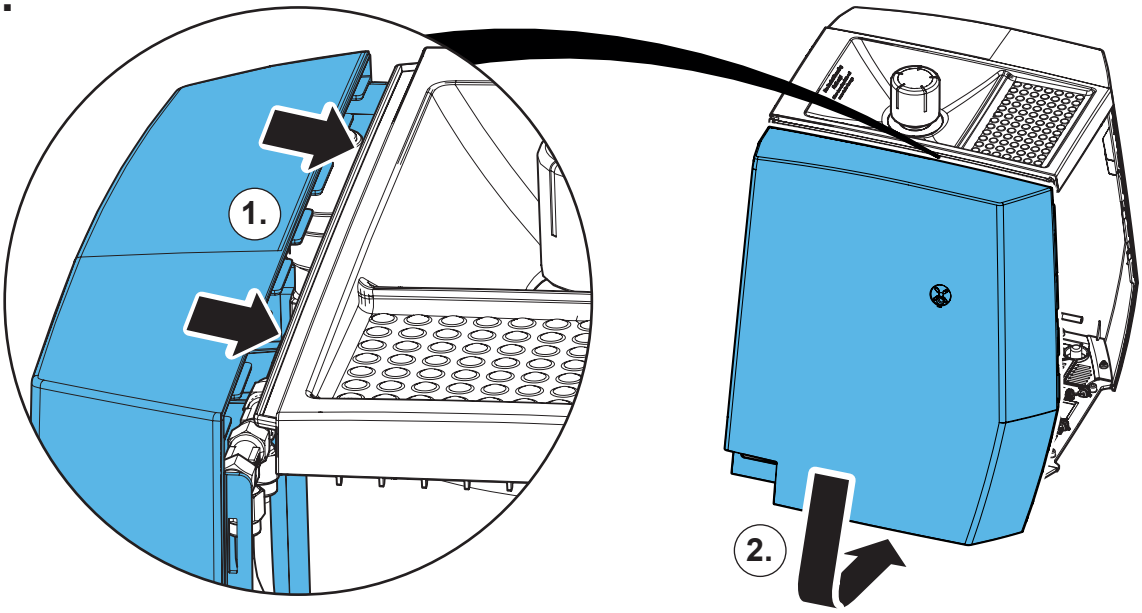

23.

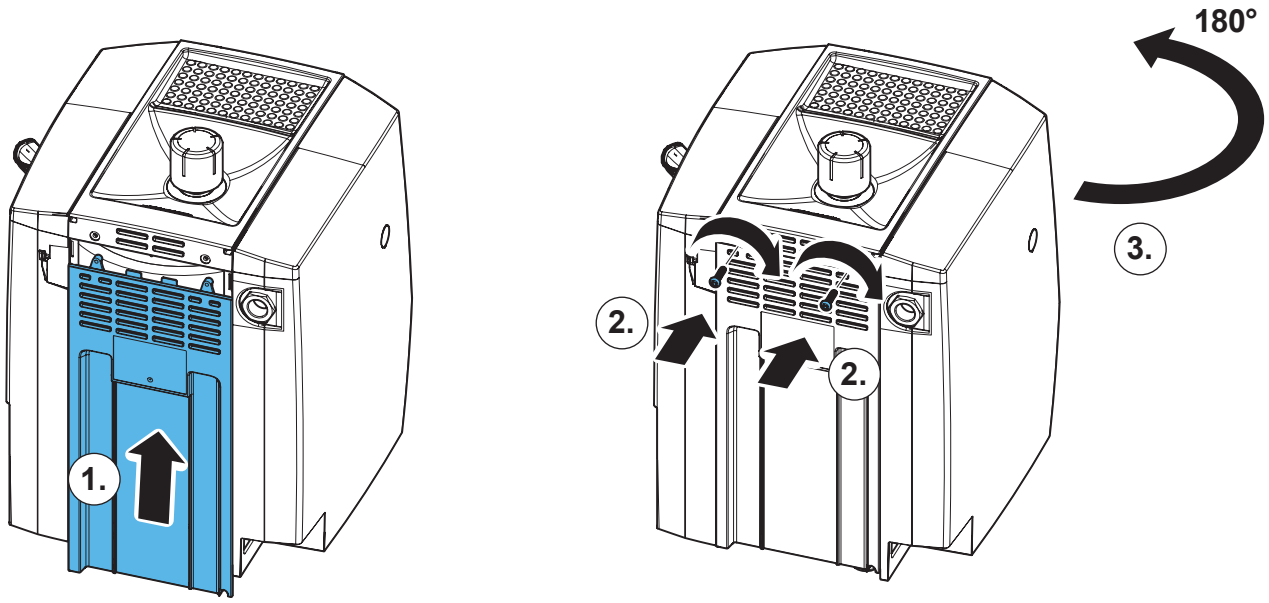

24.

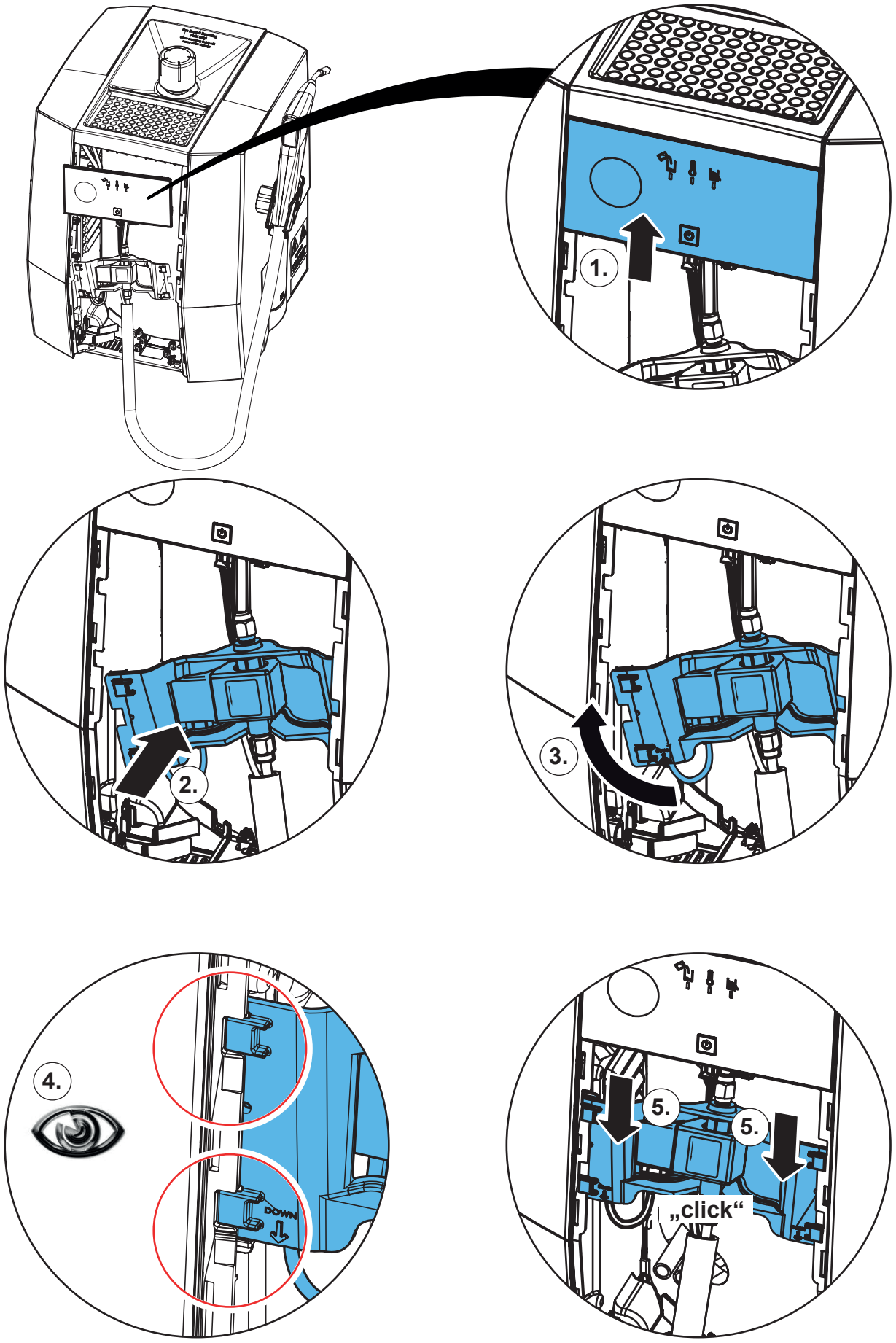

25.

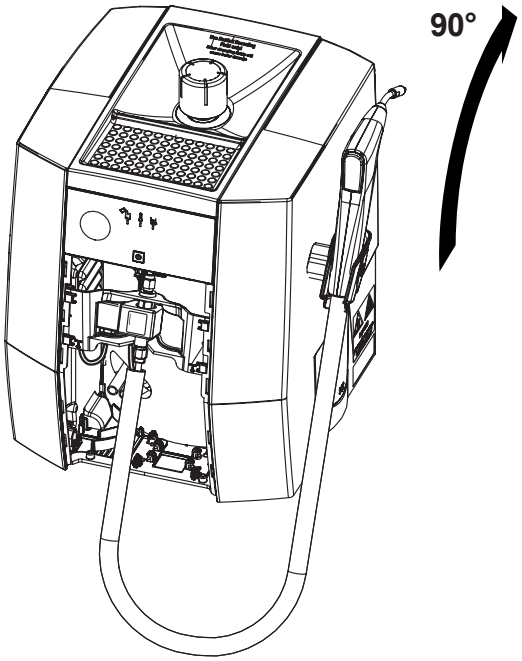

26.

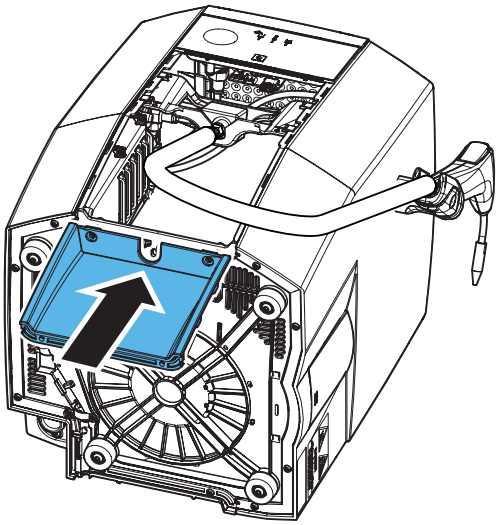

27.

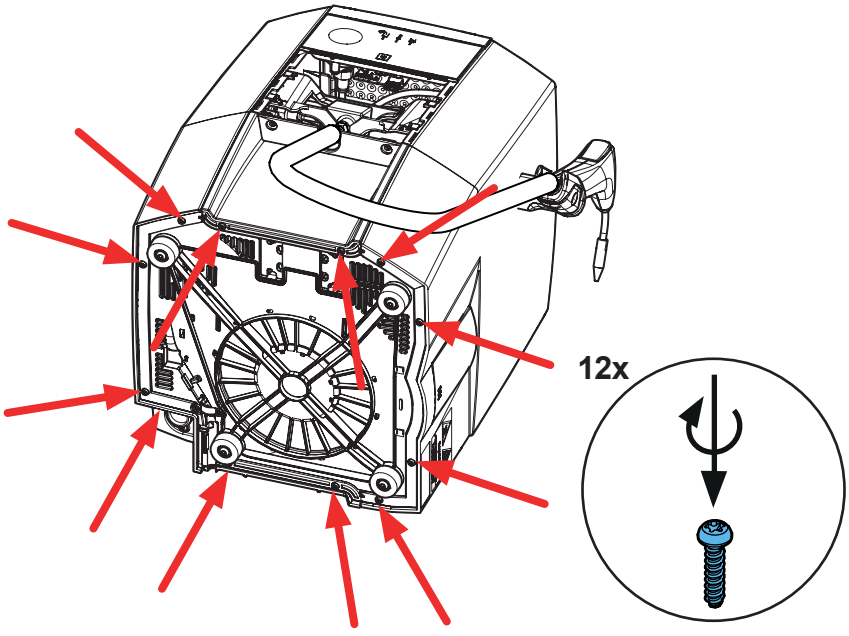

28.

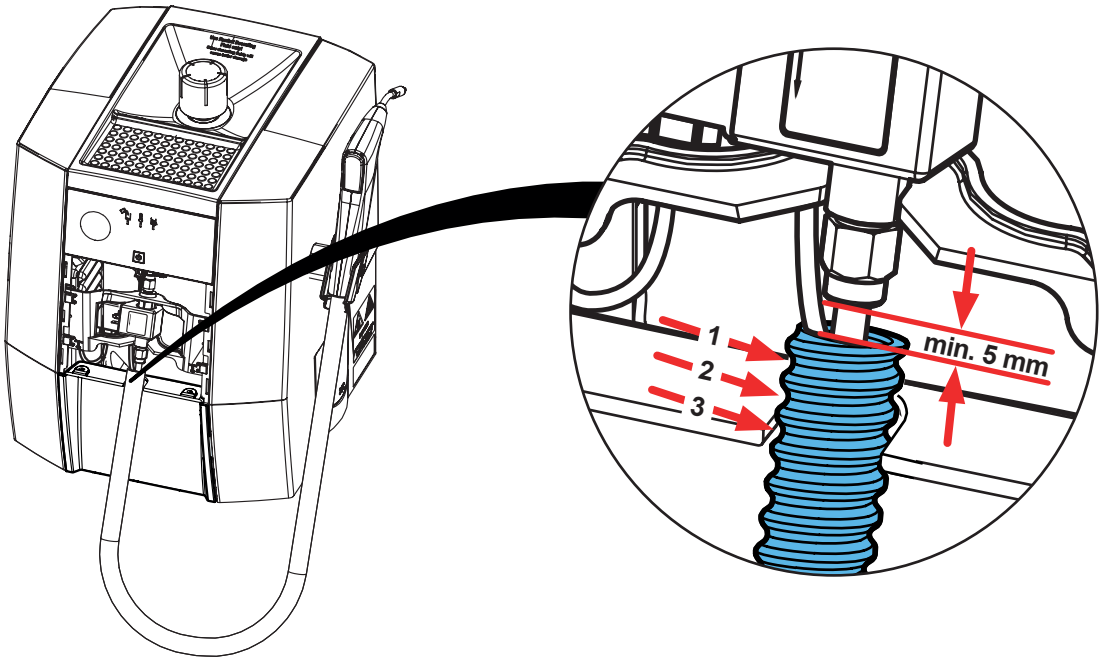

29.

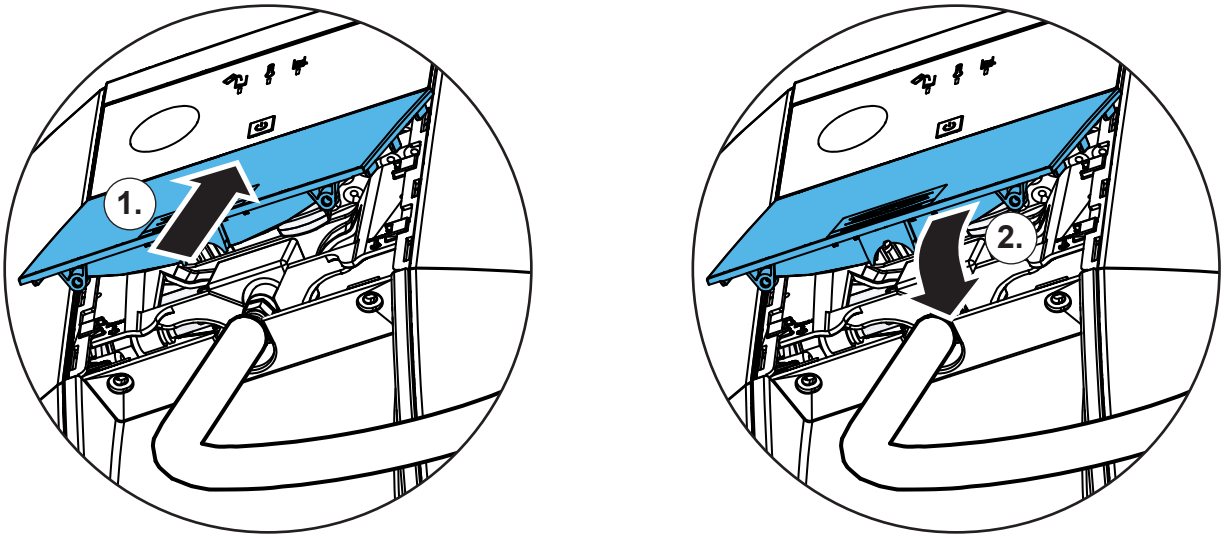

30.

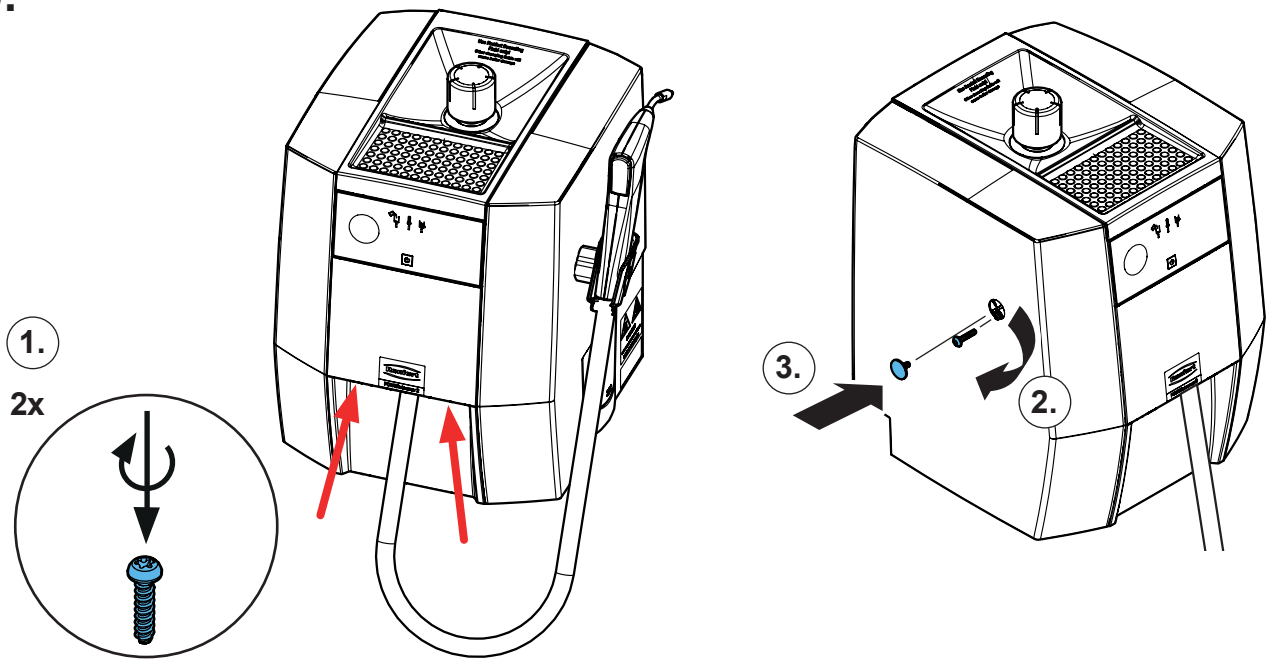

Renfert

making work easy

Montageanleitung • Assembly Instruction • Instruction d'installation Istruzioni l'istallazione • Instrucciones de montaje • Руководство по монтажу

90003 3663

Halteblöcke Set • Support blocks set • Jeu de blocs de support • Set di blocchi di supporto • Juego de bloques de soporte

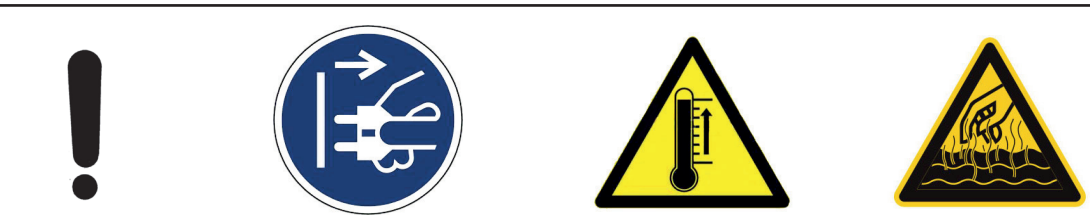

1.

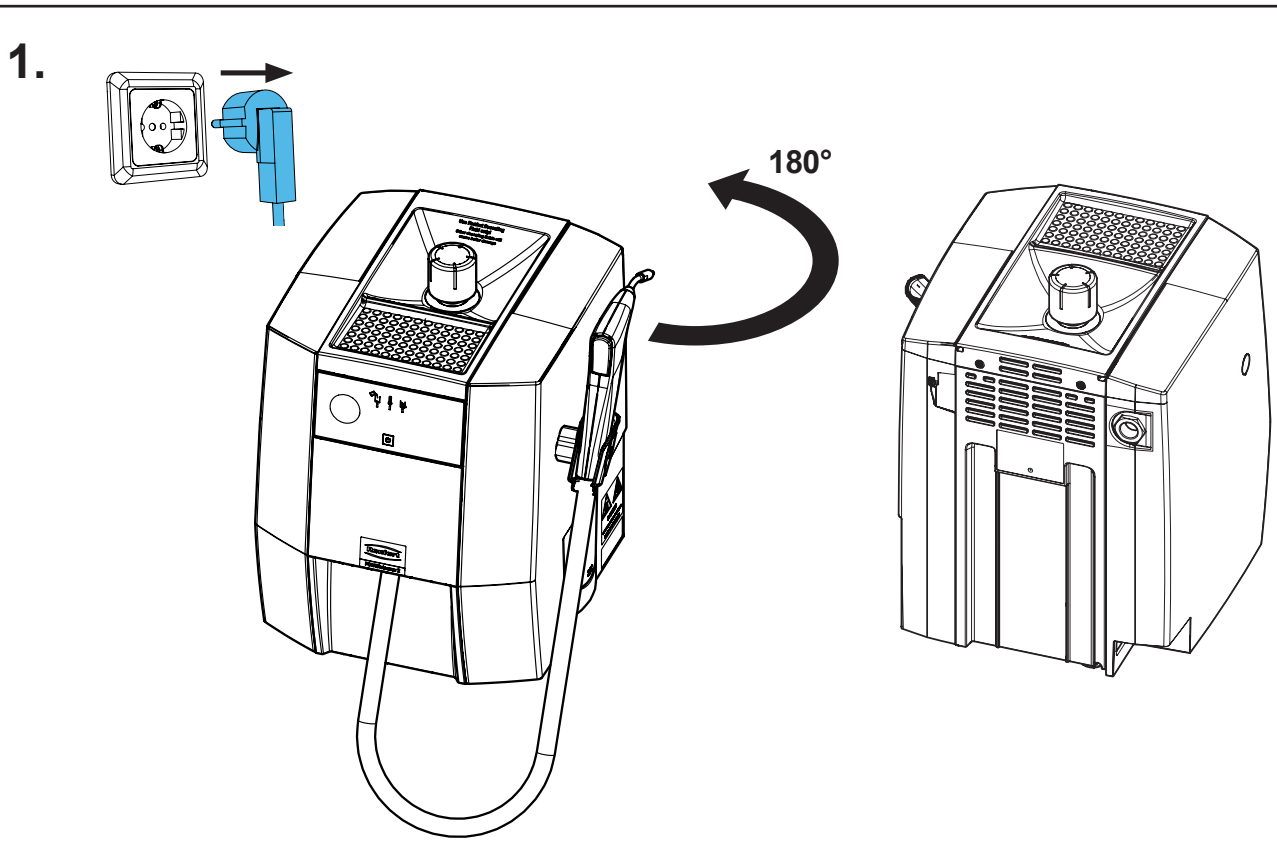

21-6925 15062022

2.

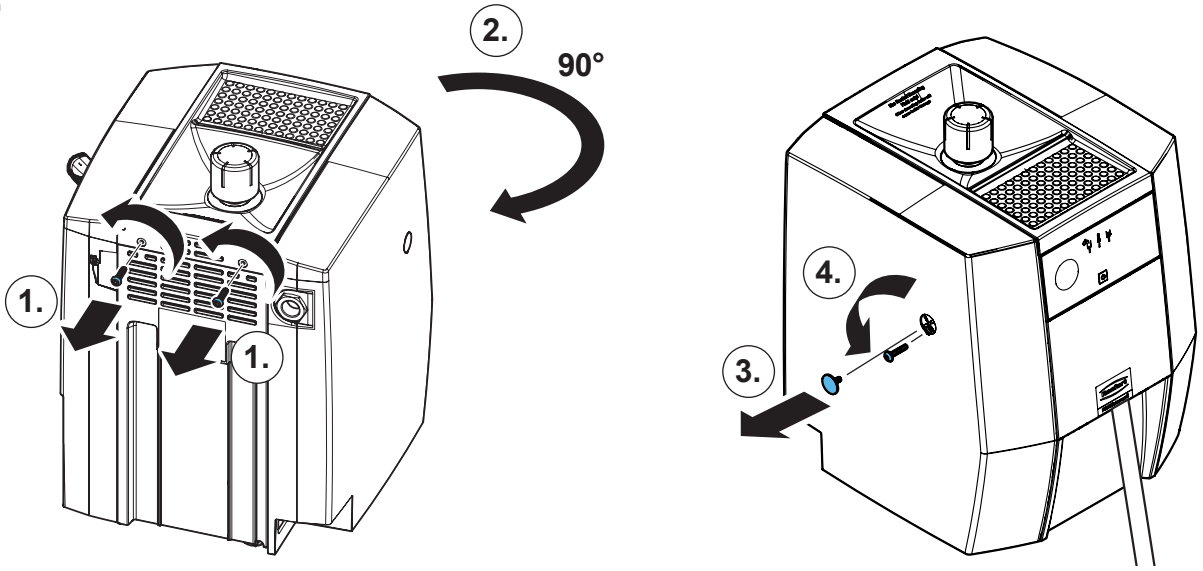

3.

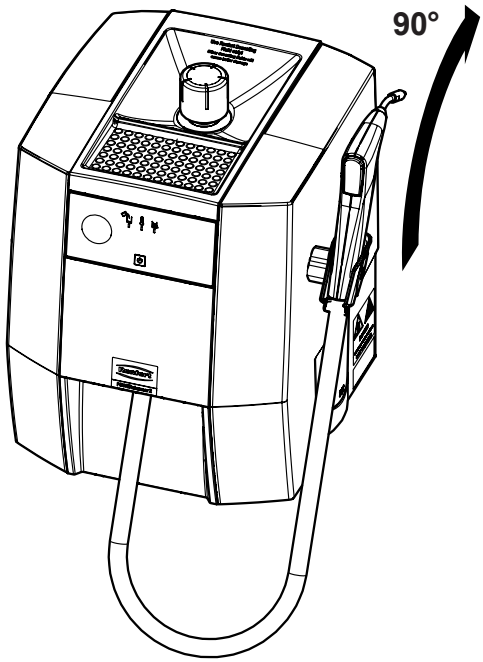

4.

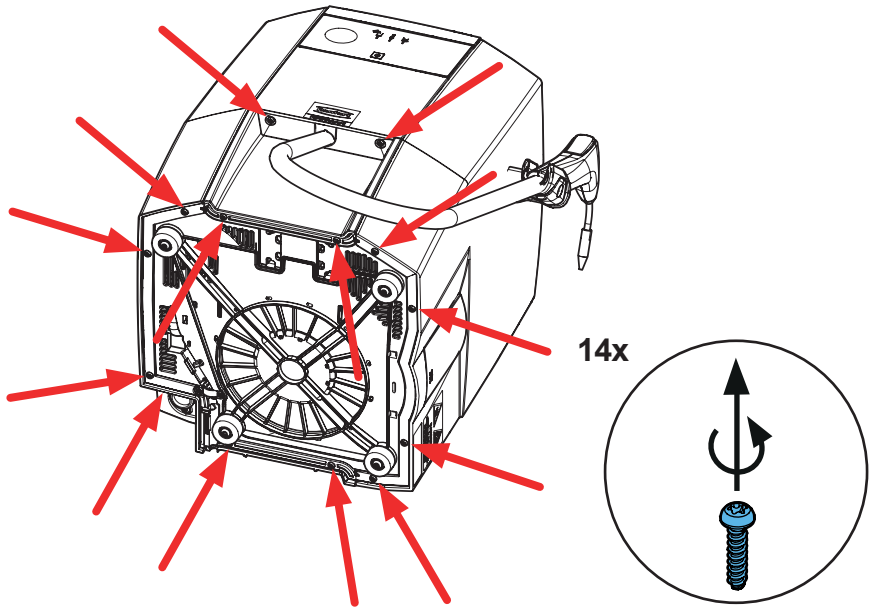

5.

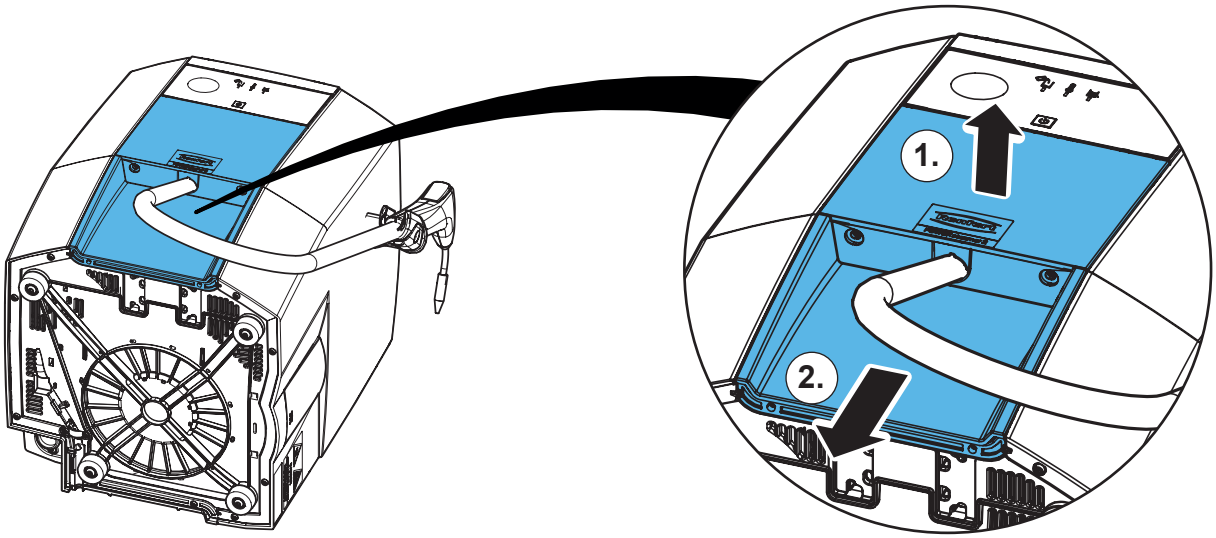

6.

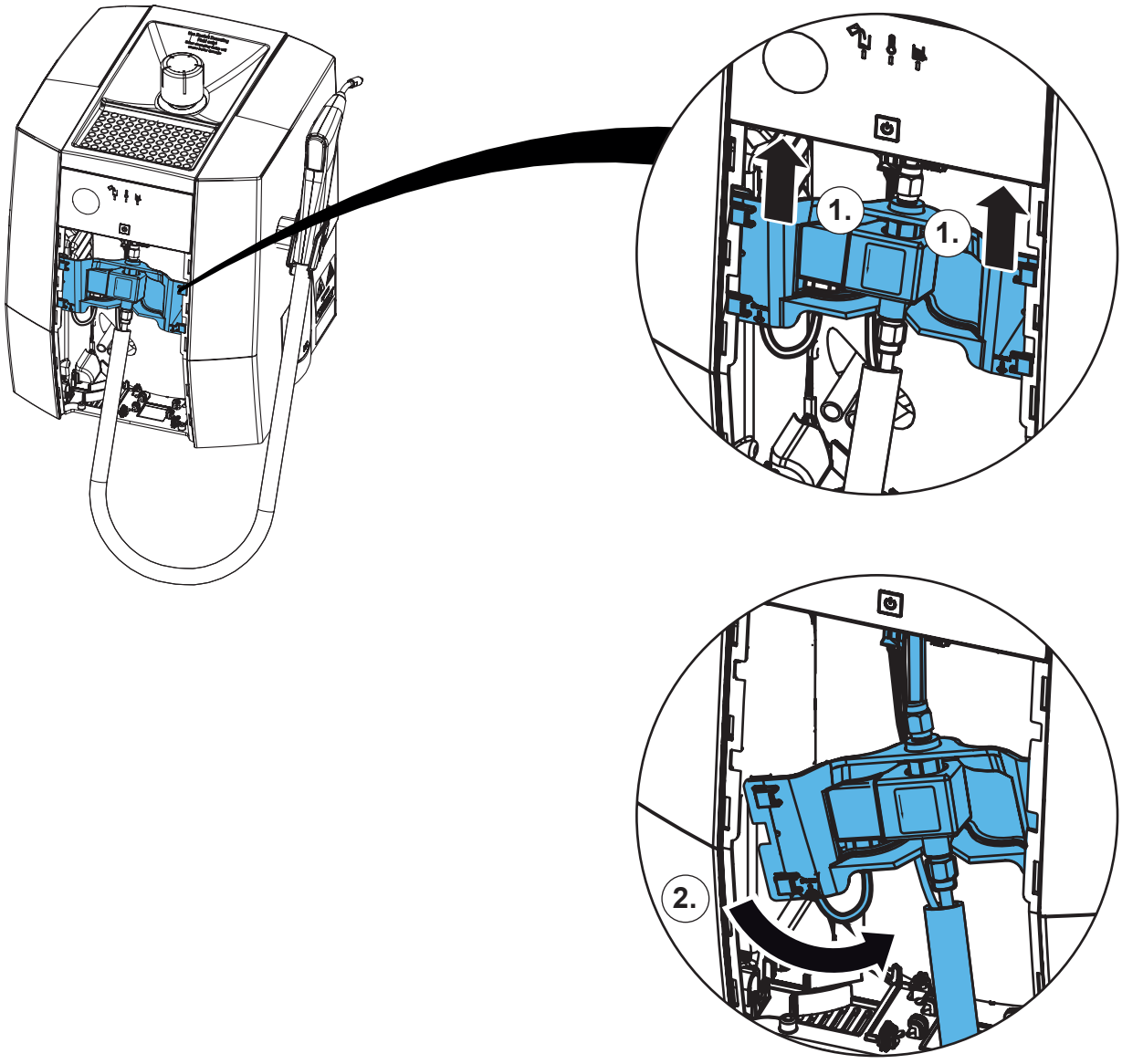

7.

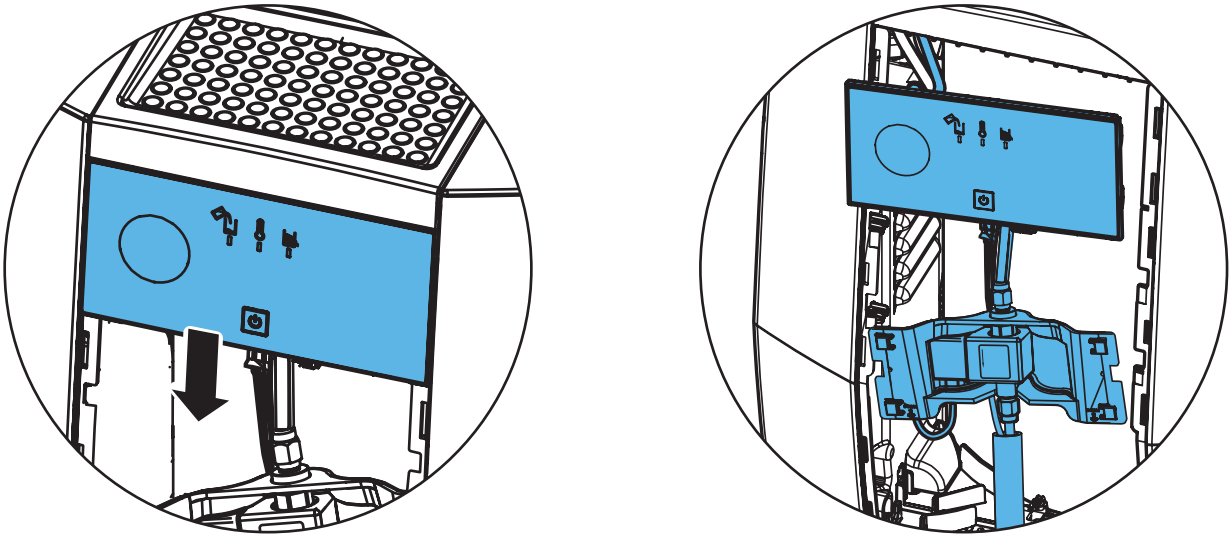

8.

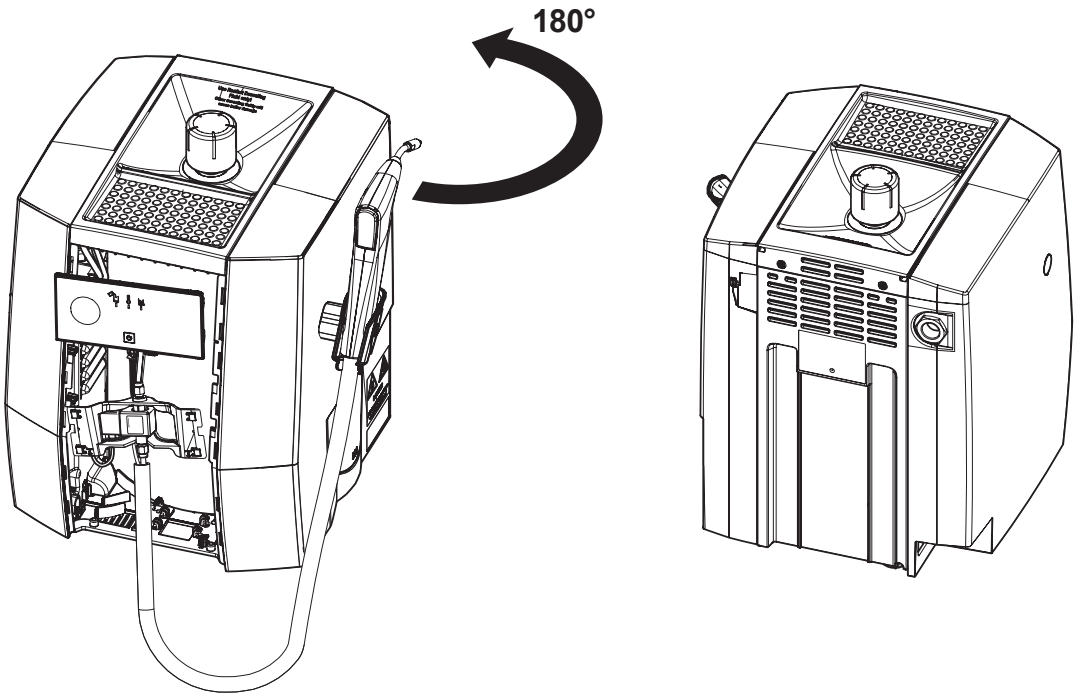

9.

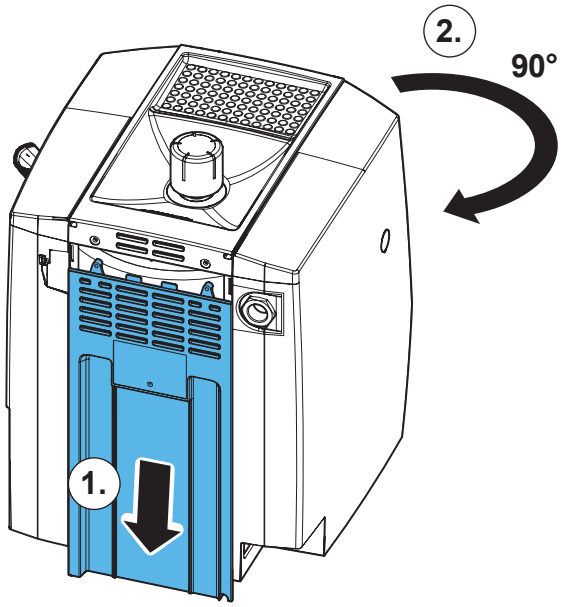

10.

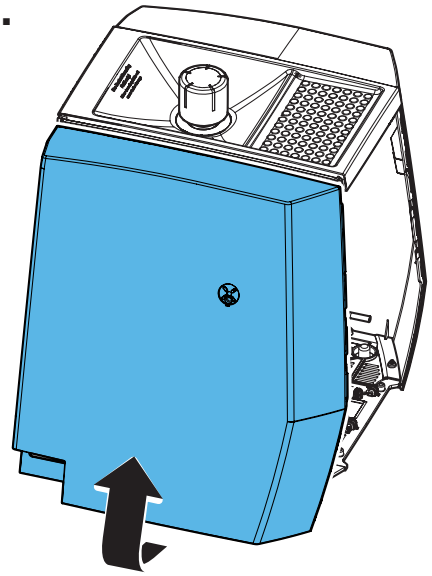

11.

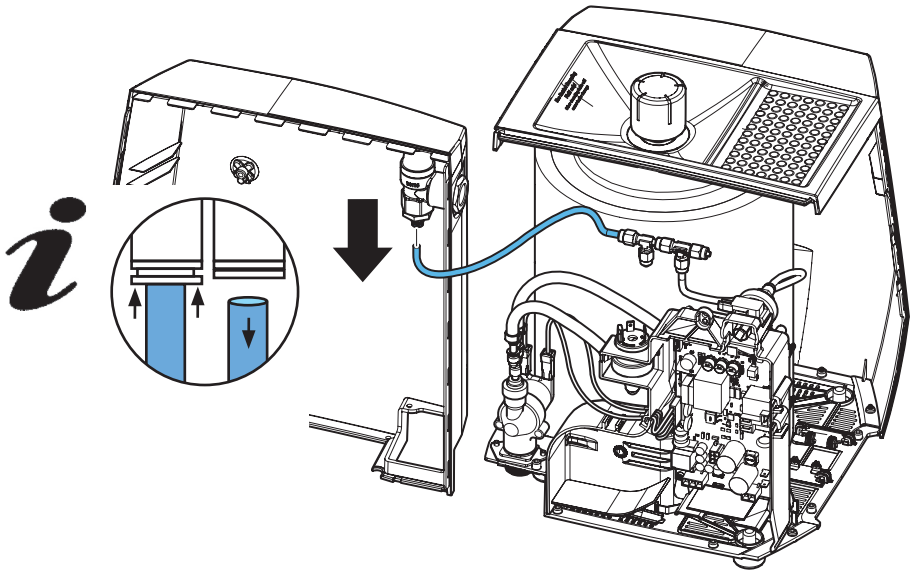

12.

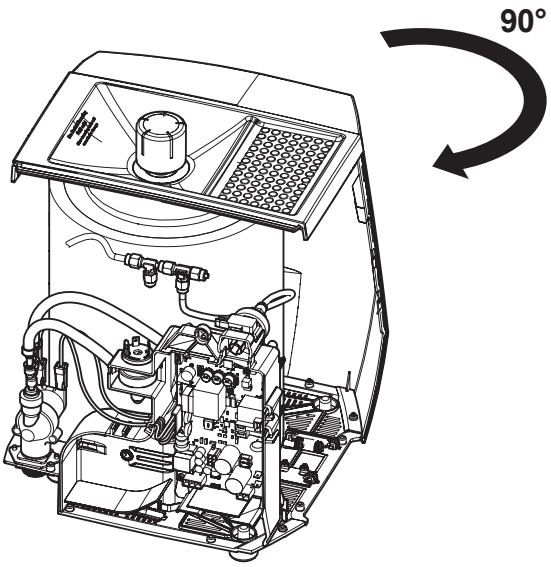

13.

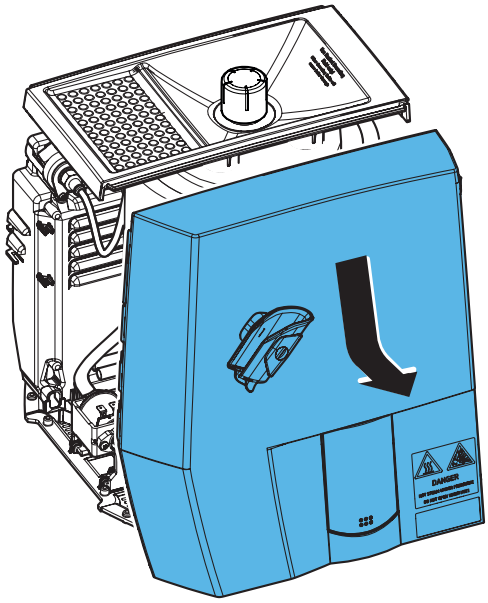

14.

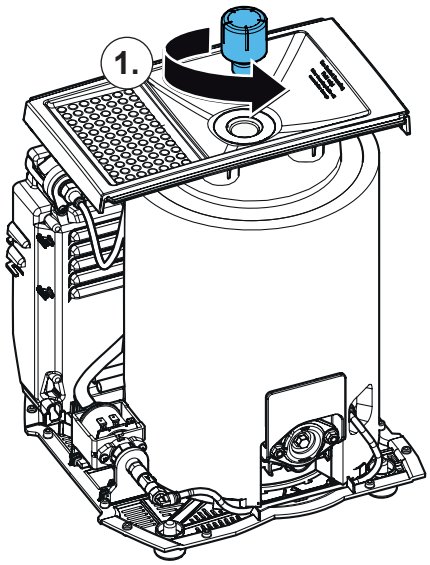

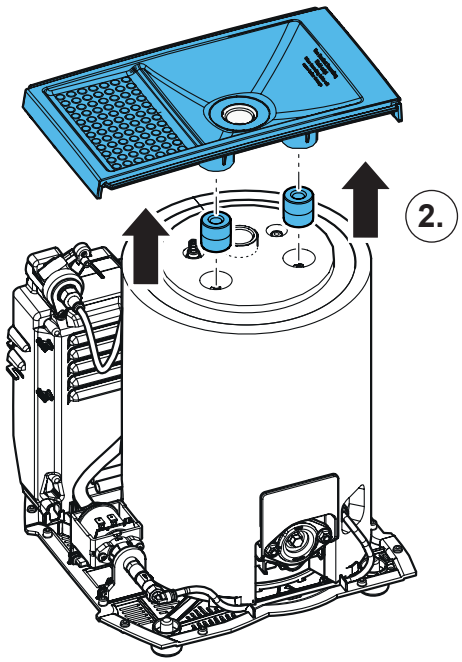

15.

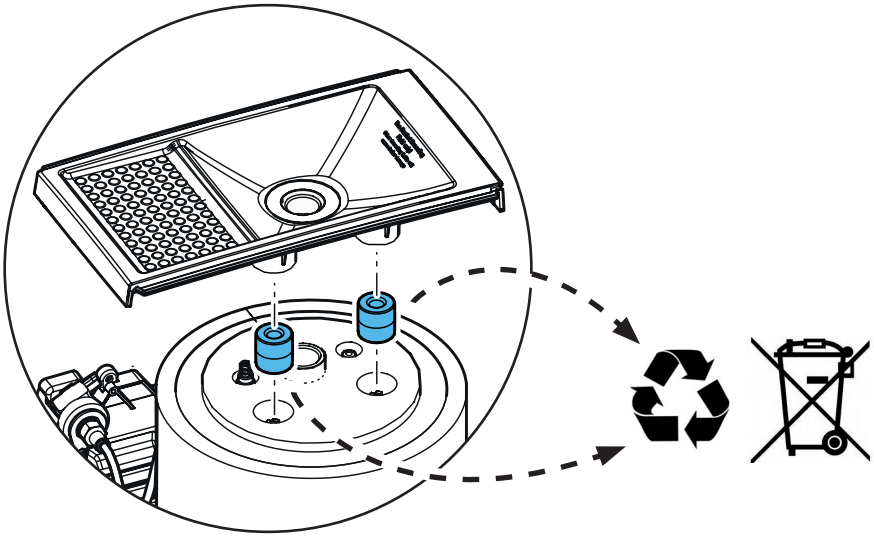

16.

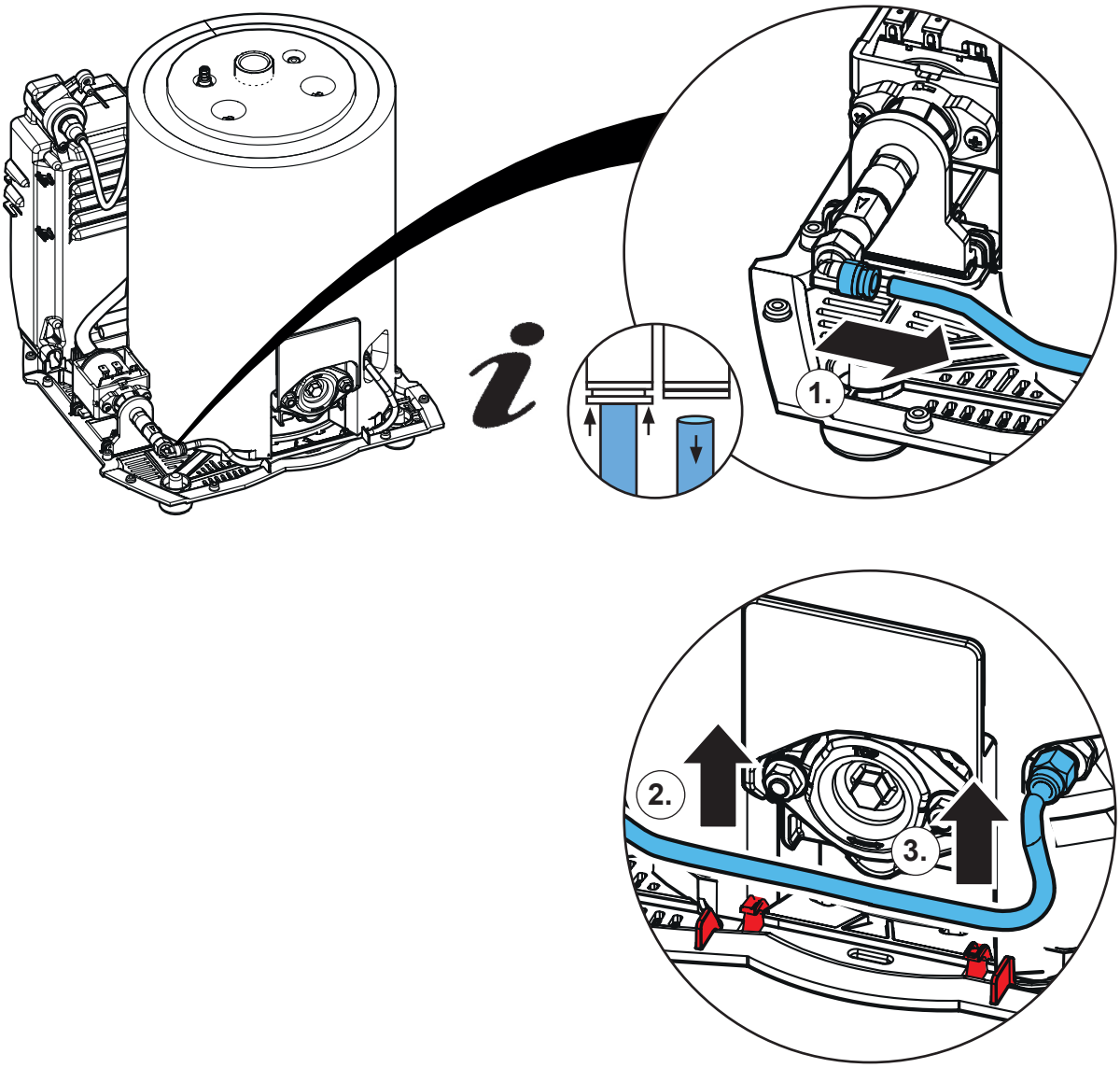

17.

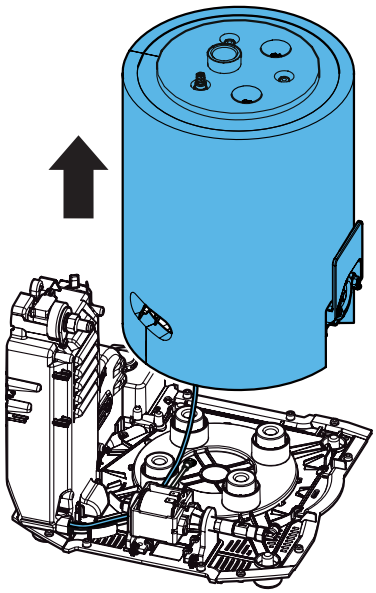

18.

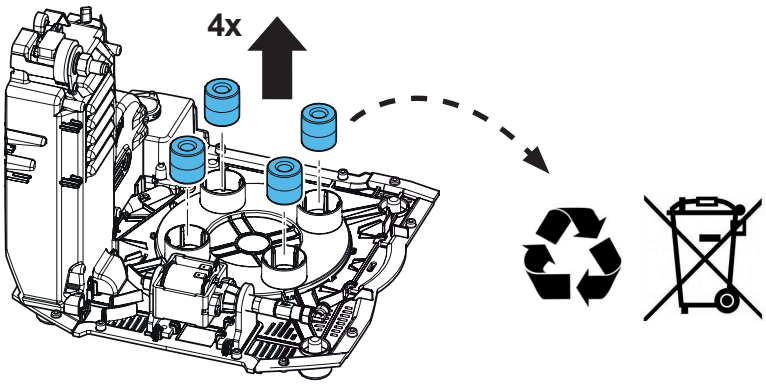

19.

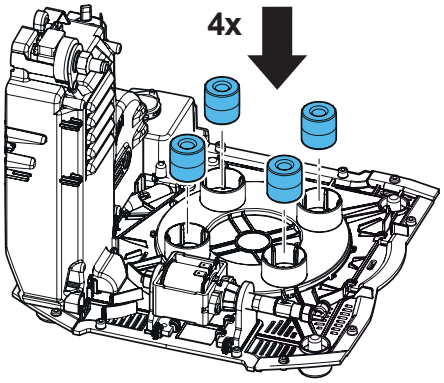

20.

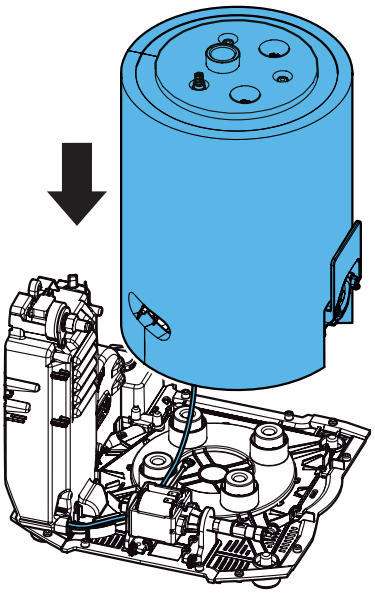

21.

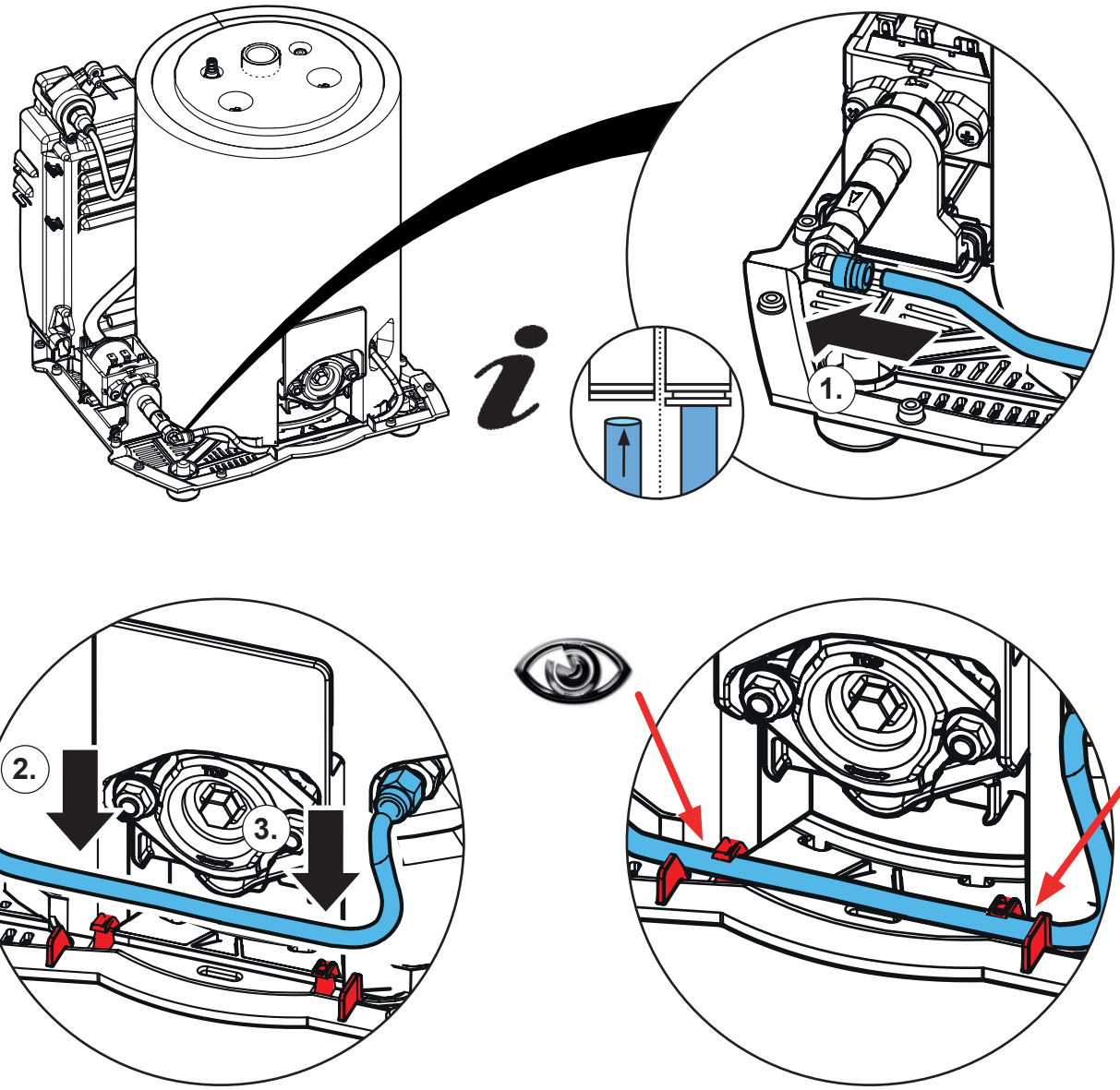

22.

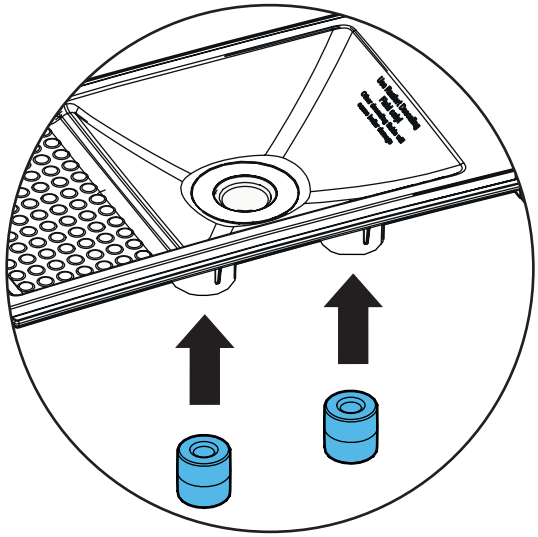

23.

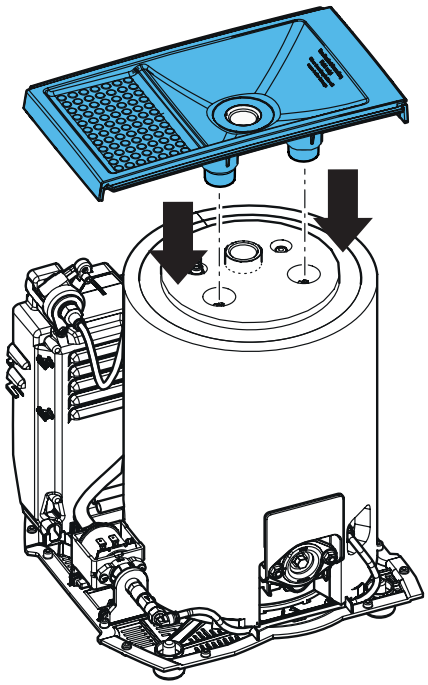

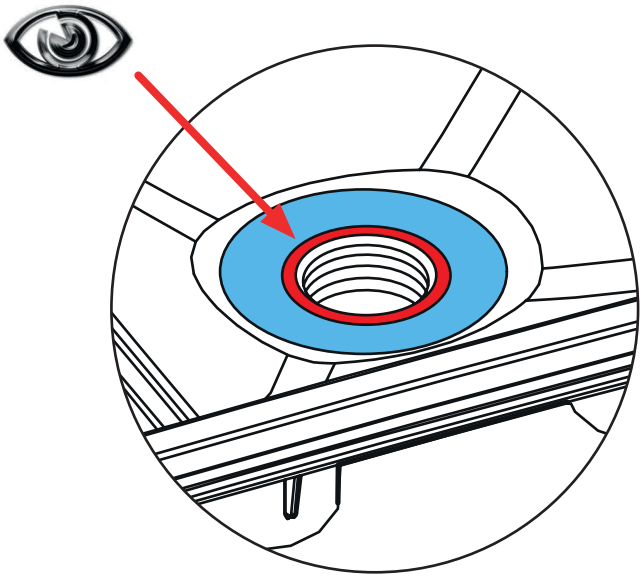

24.

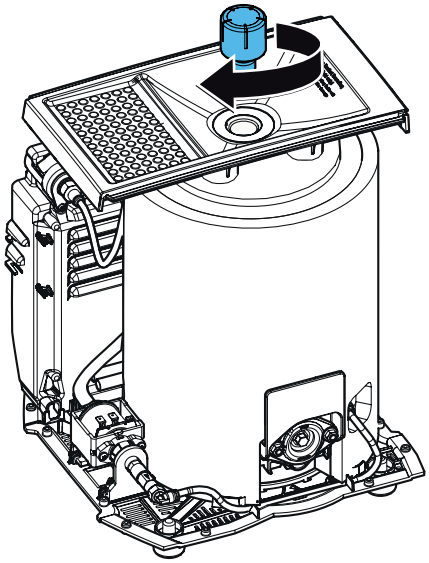

25.

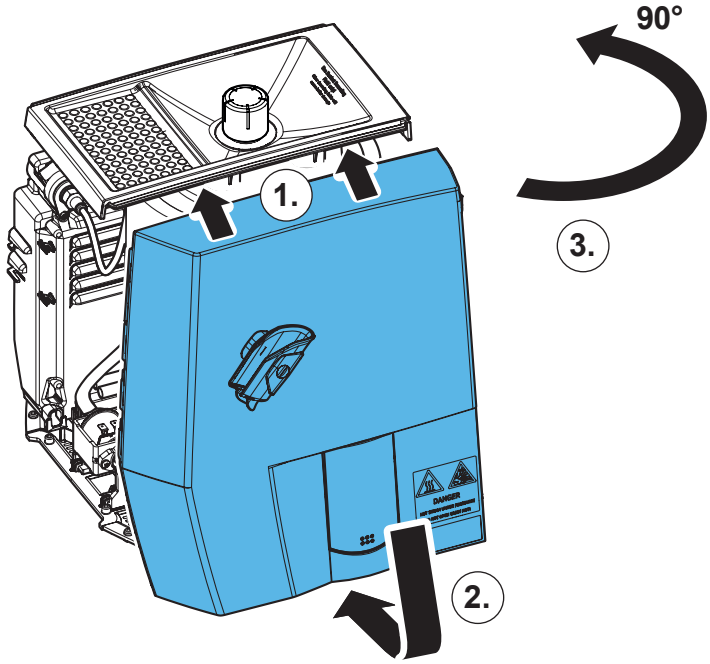

26.

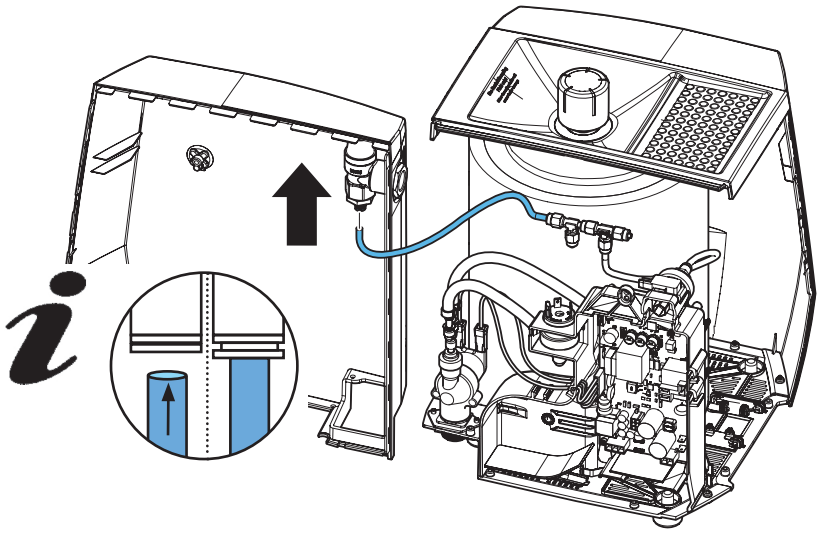

27.

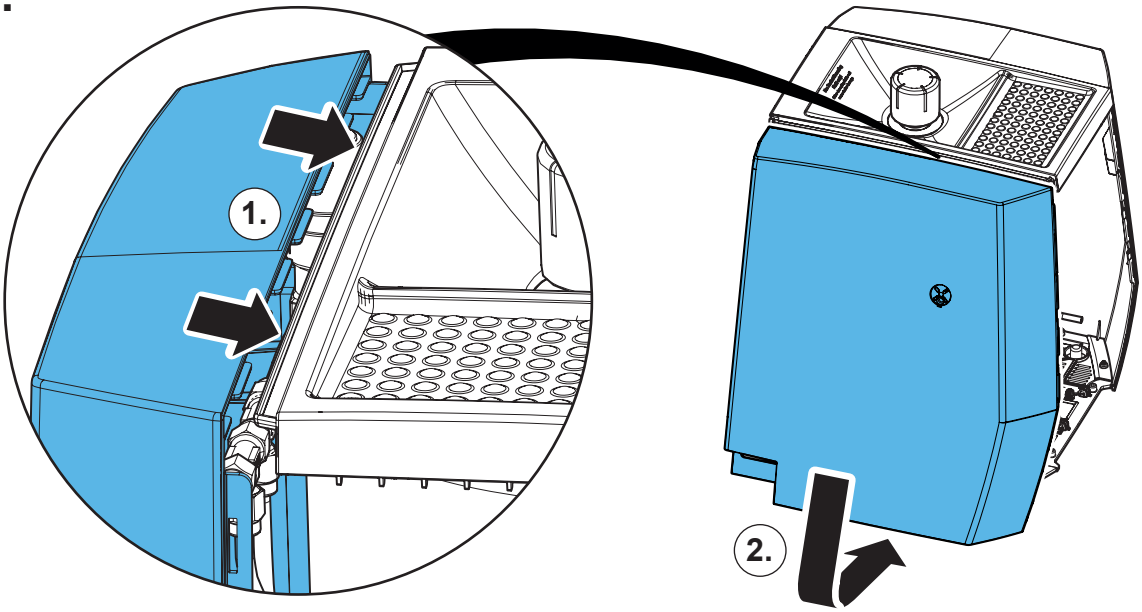

28.

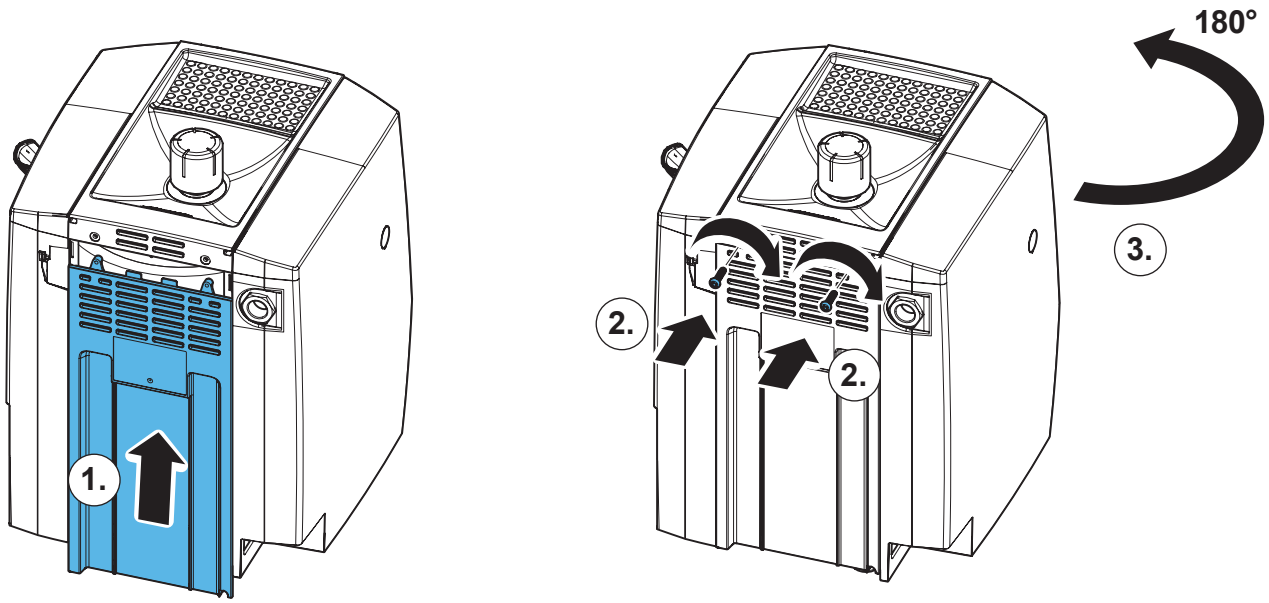

29.

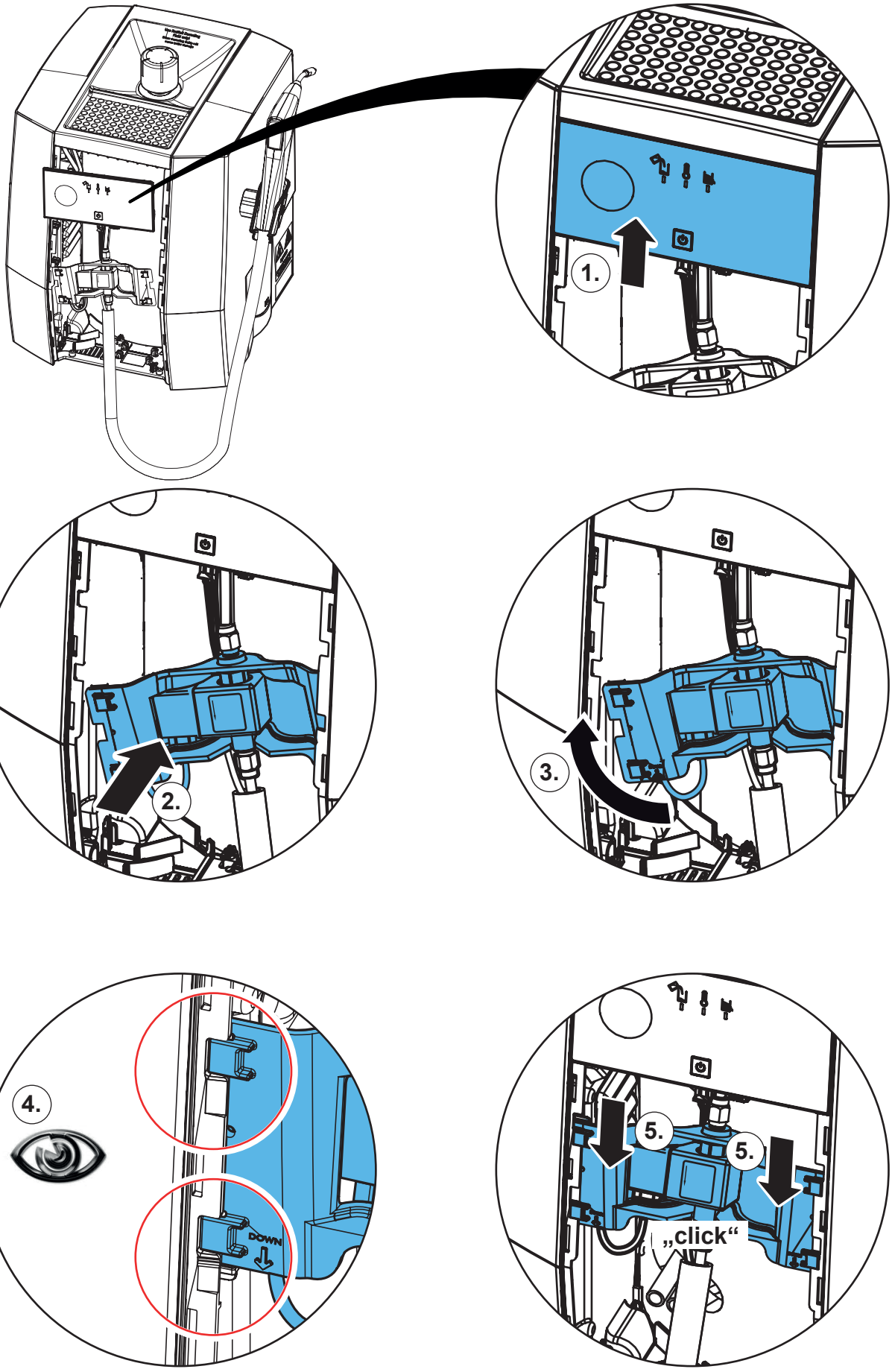

30.

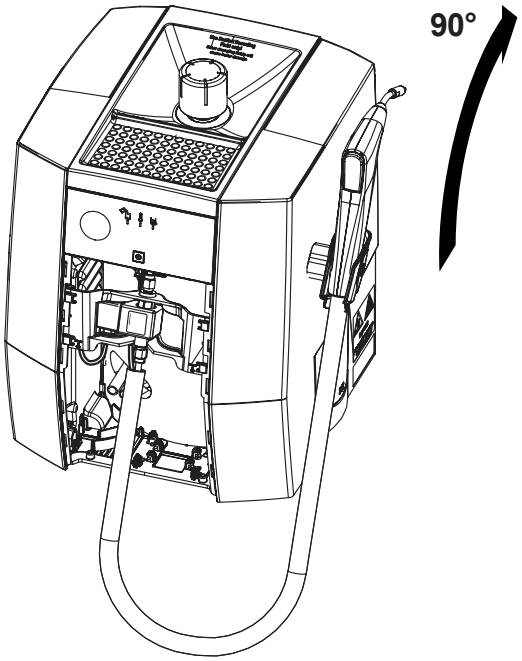

31.

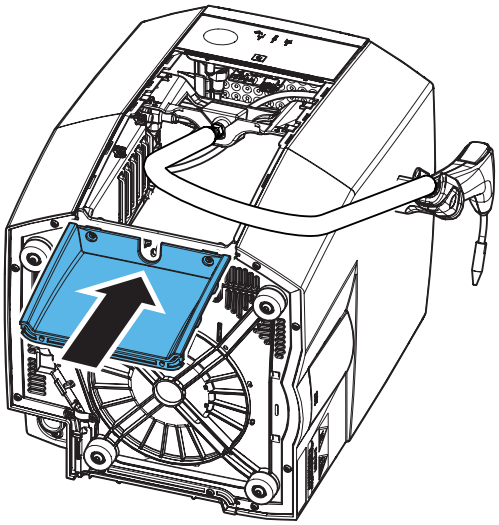

32.

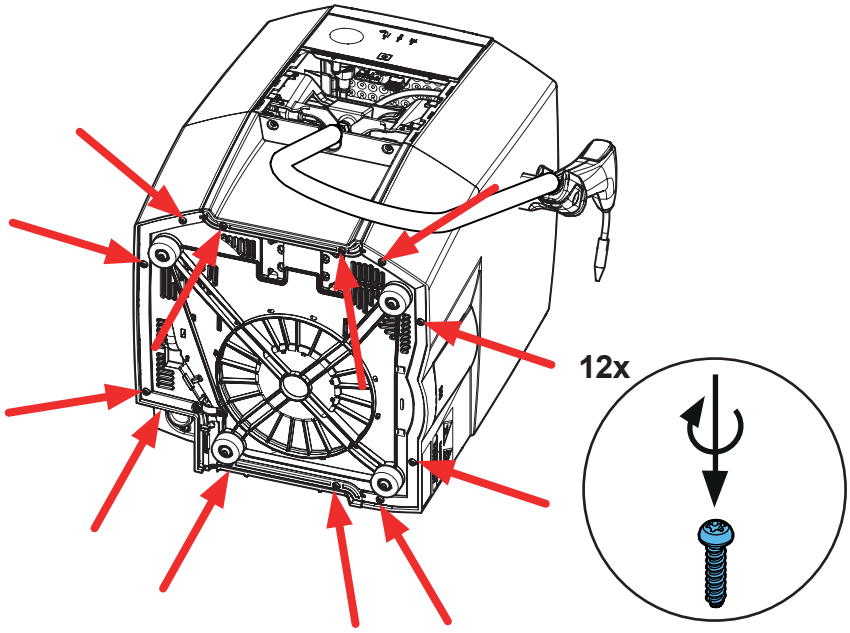

33.

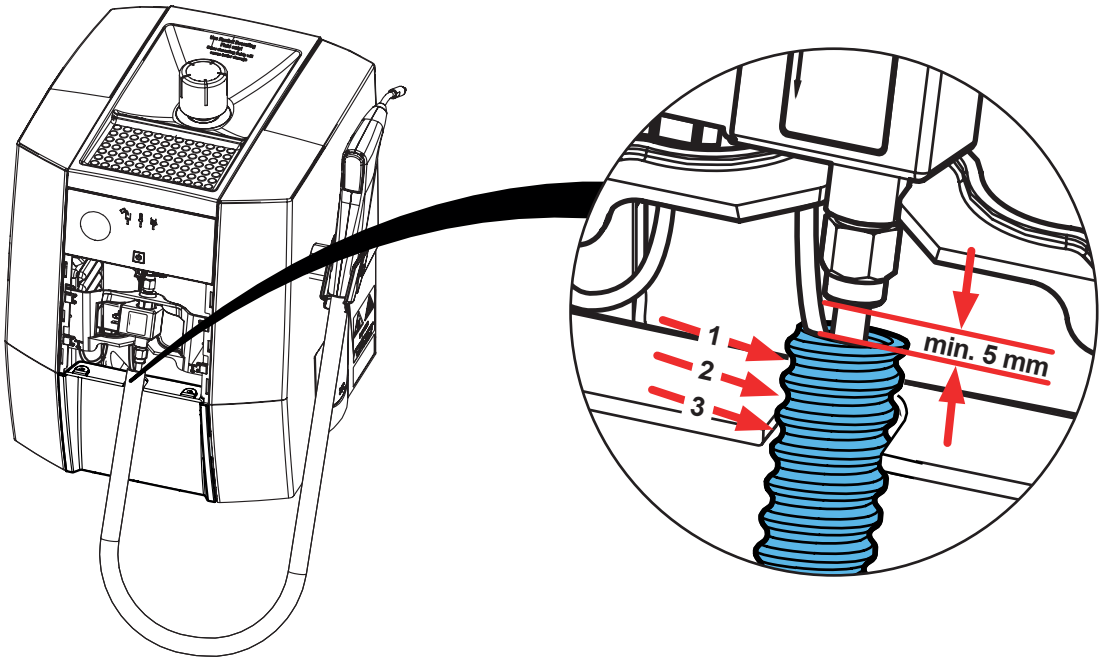

34.

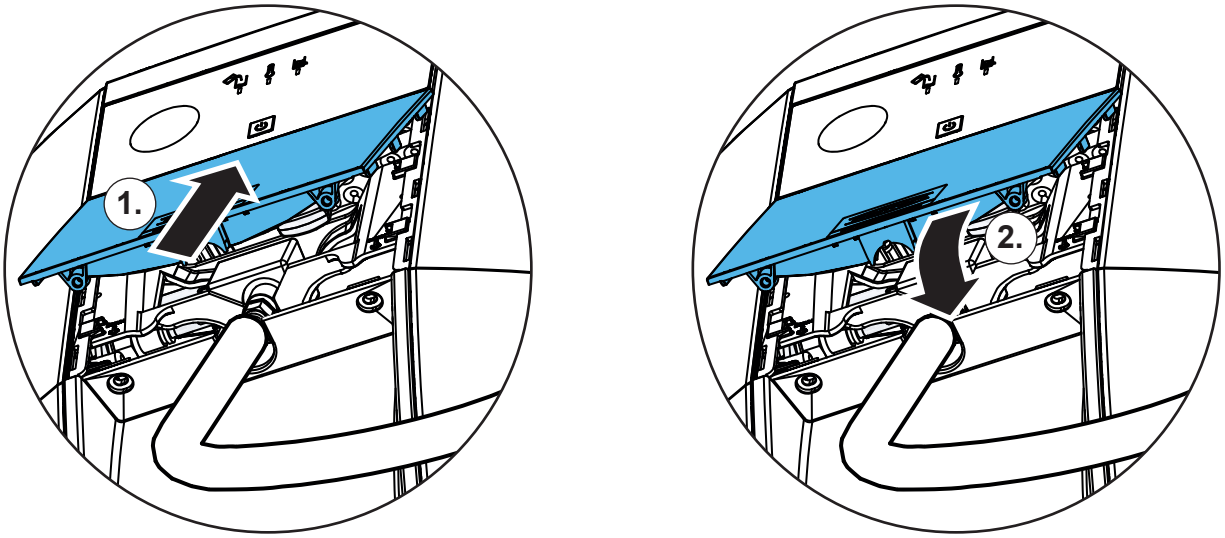

35.

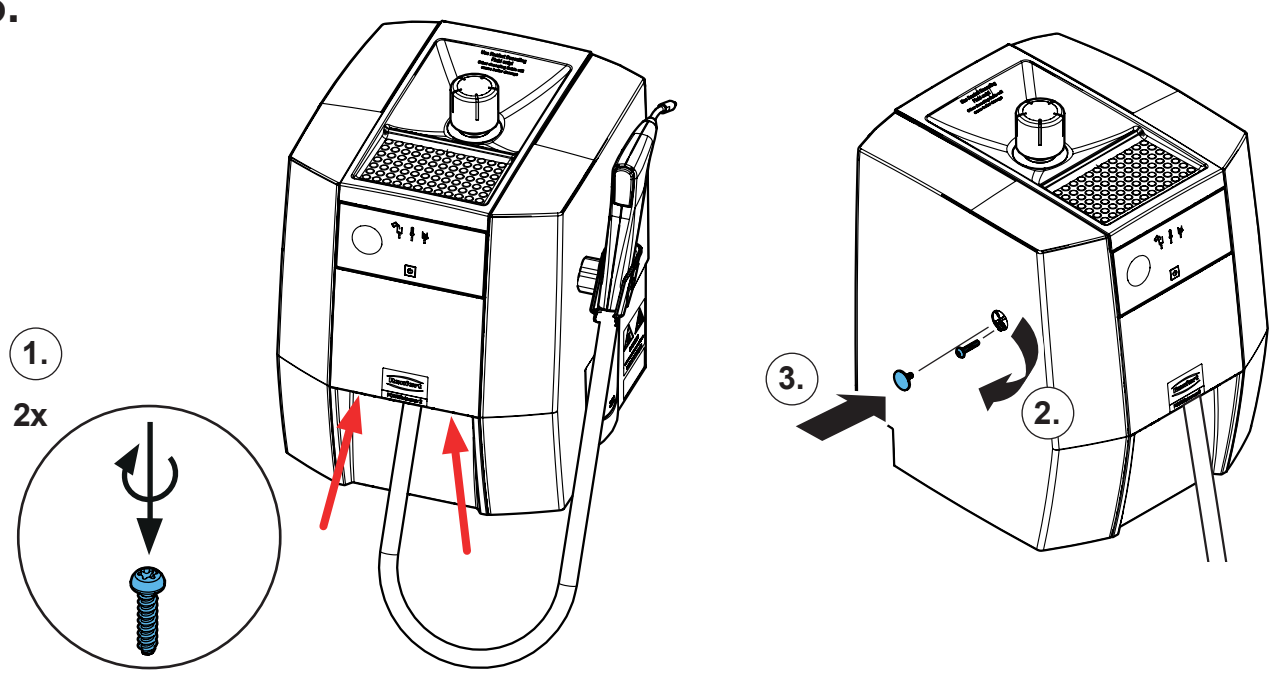

Renfert

making work easy

Montageanleitung • Assembly Instruction • Instruction d'installation Istruzioni l'istallazione • Instrucciones de montaje • Руководство по монтажу

90003 3709

Temperatursensor • Temperature sensor • Capteur de température • Sensore di temperatura • Sensor de temperatura

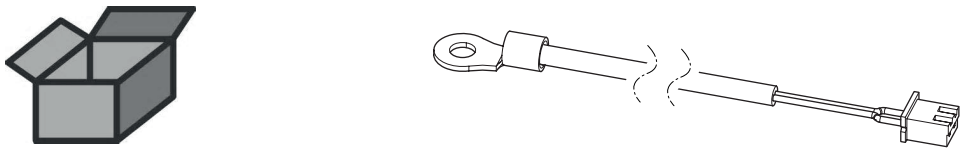

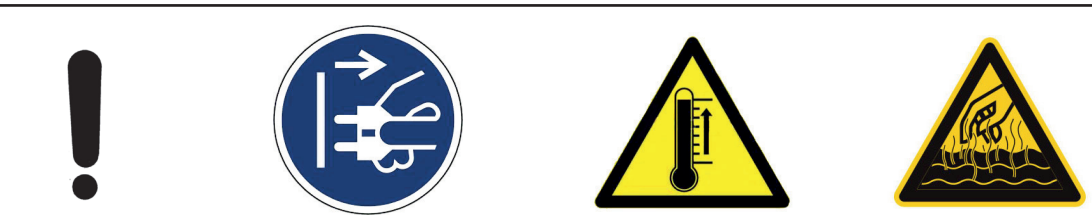

1.

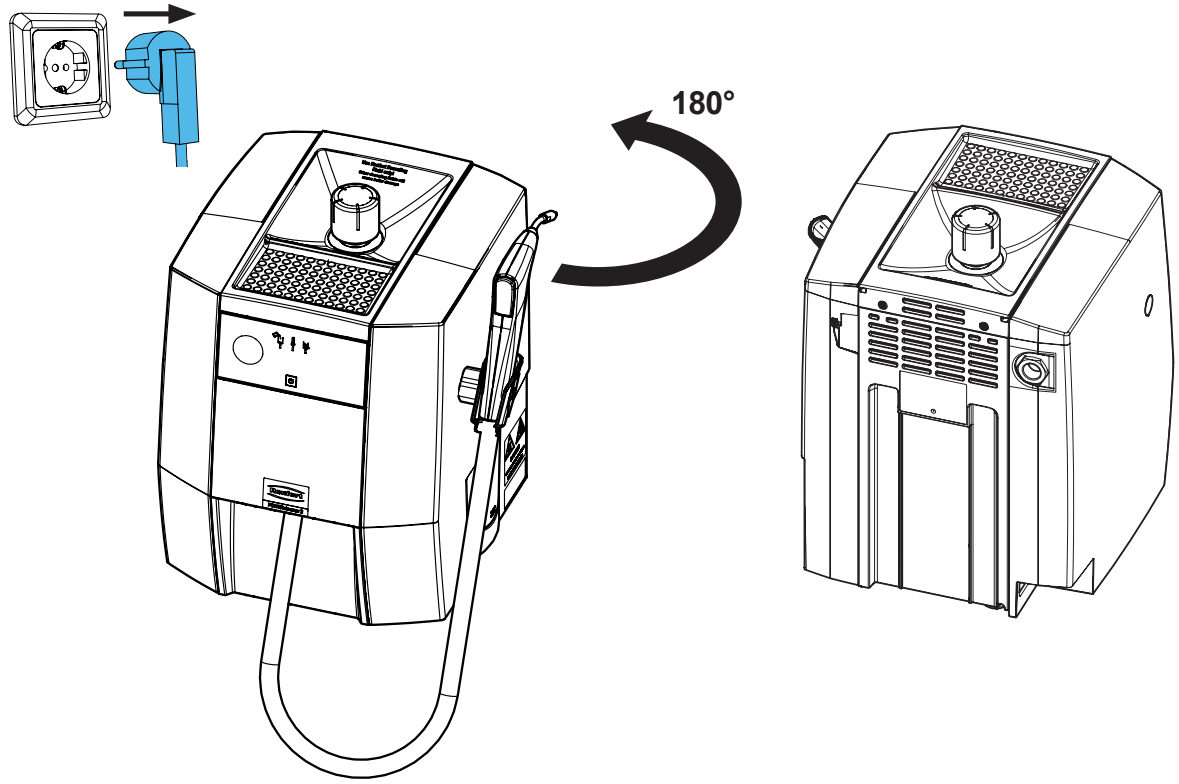

21-6925 15062022

2.

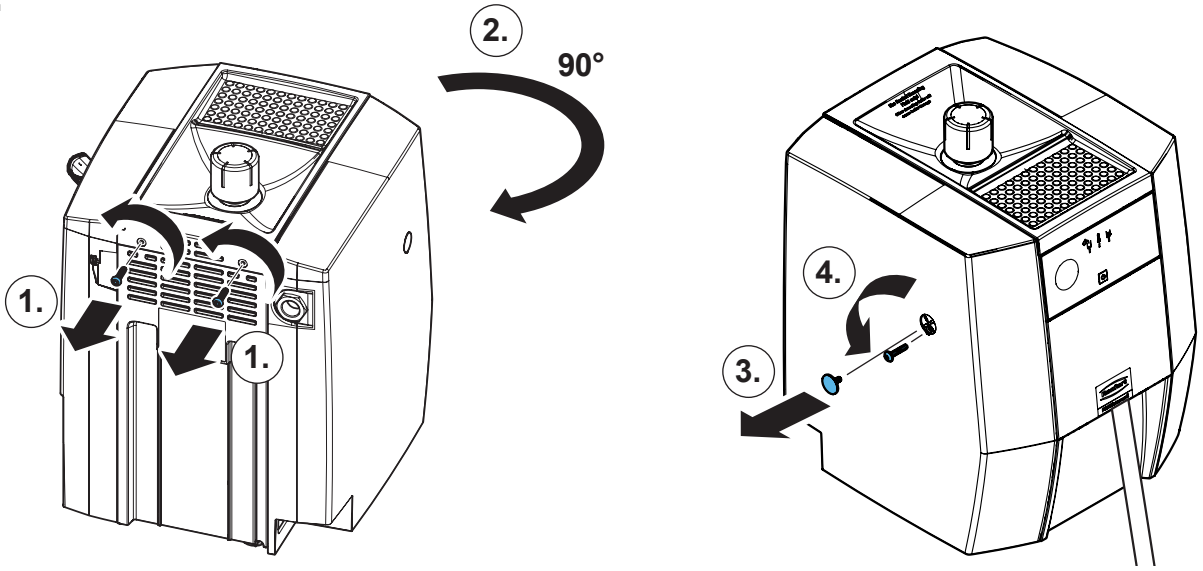

3.

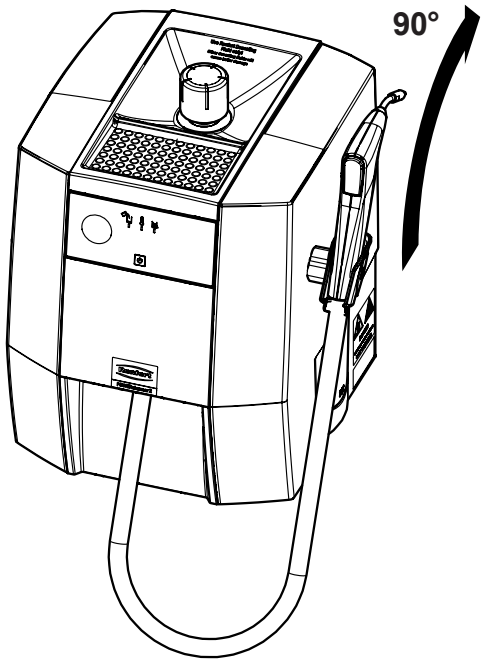

4.

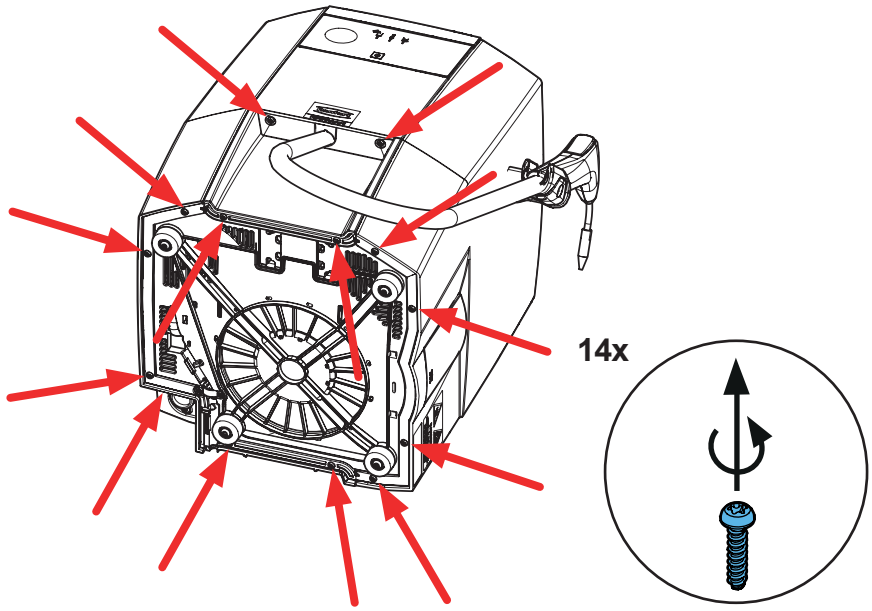

5.

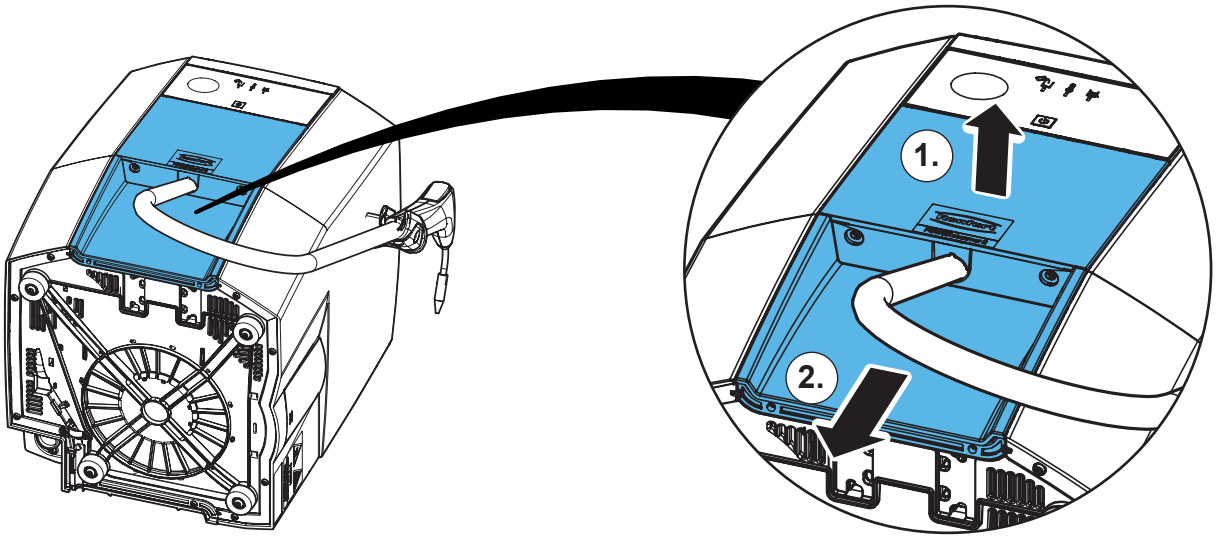

6.

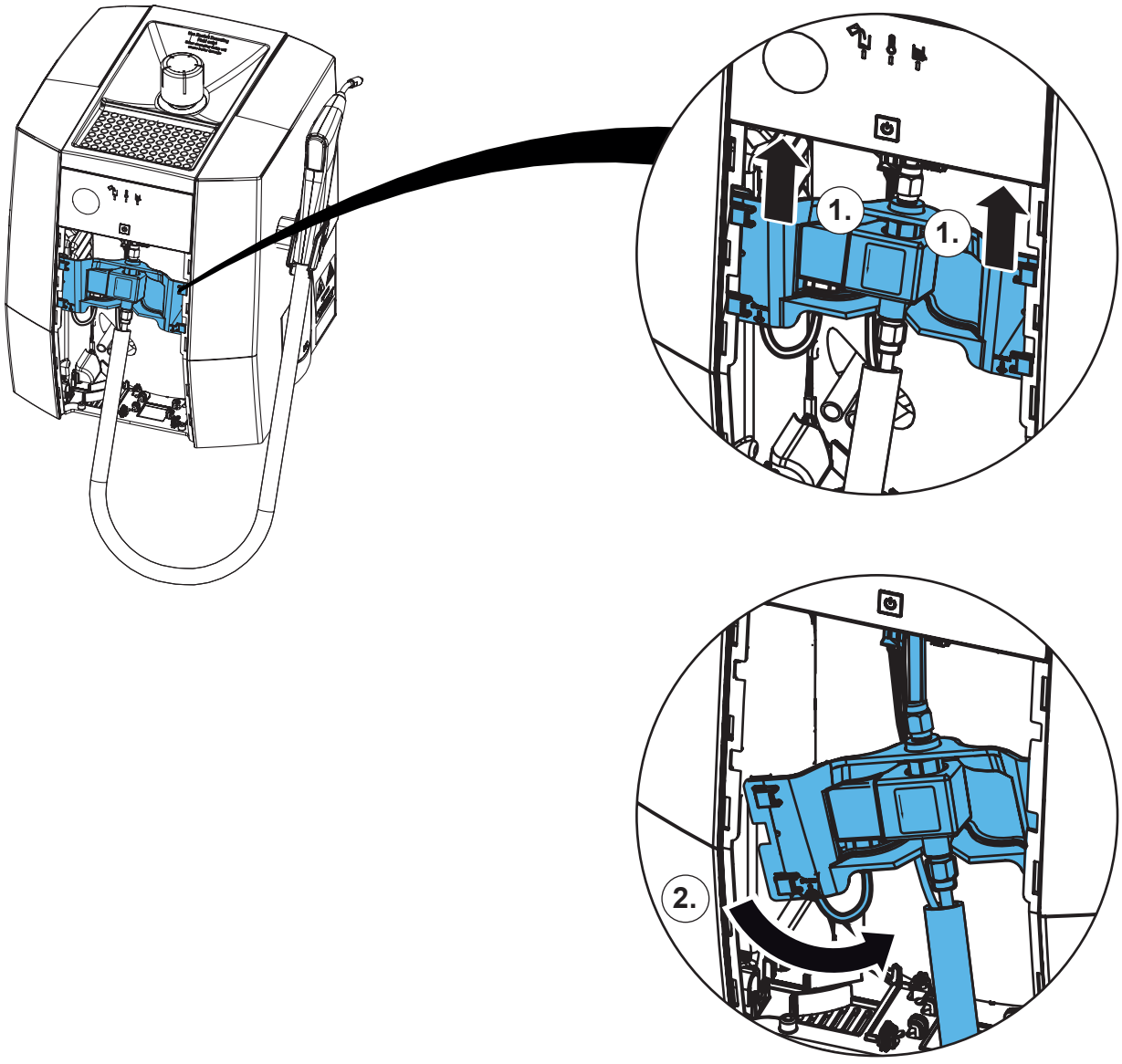

7.

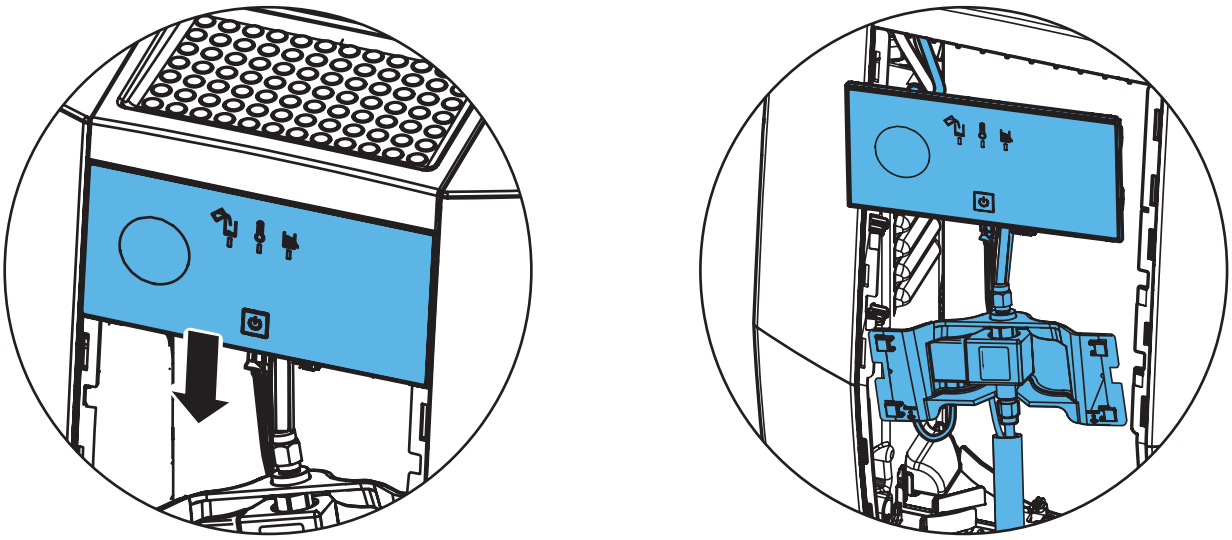

8.

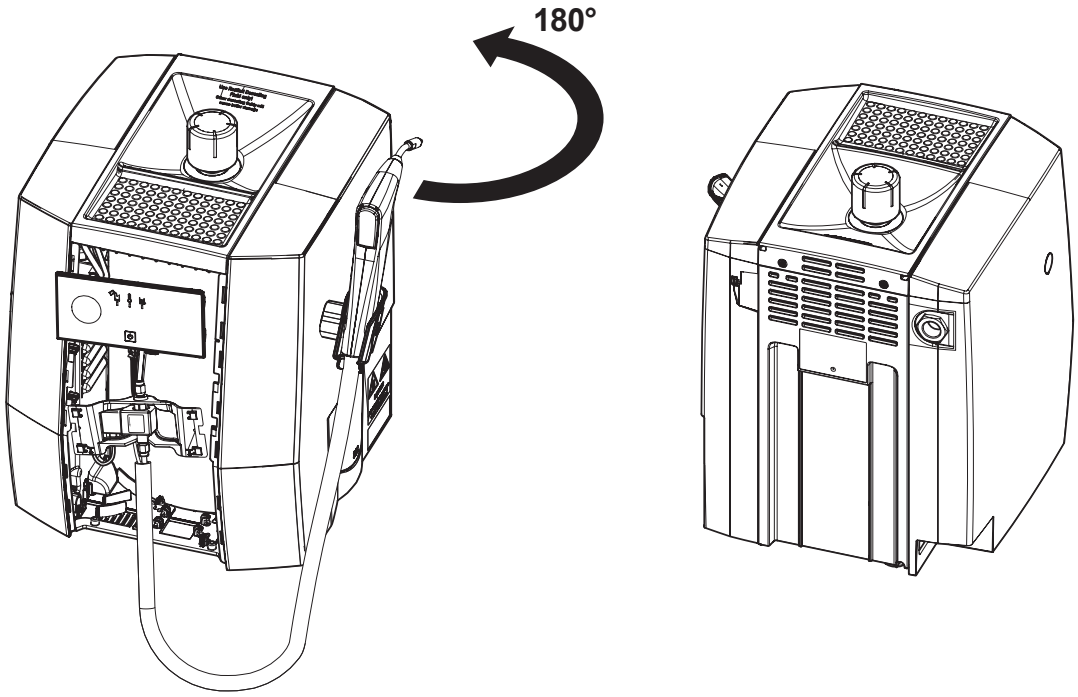

9.

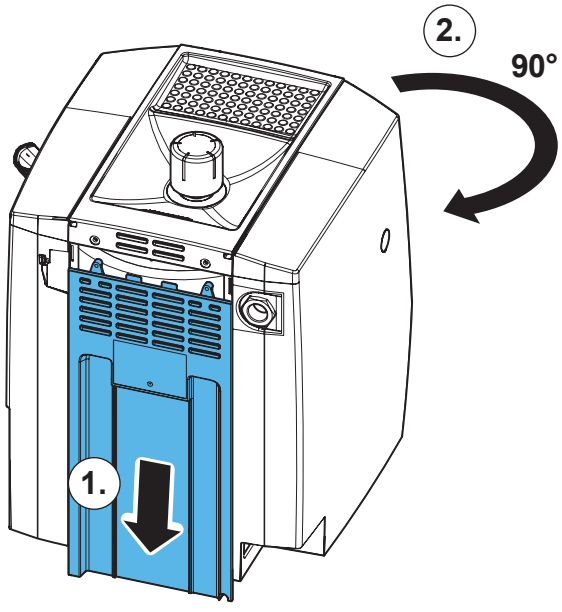

10.

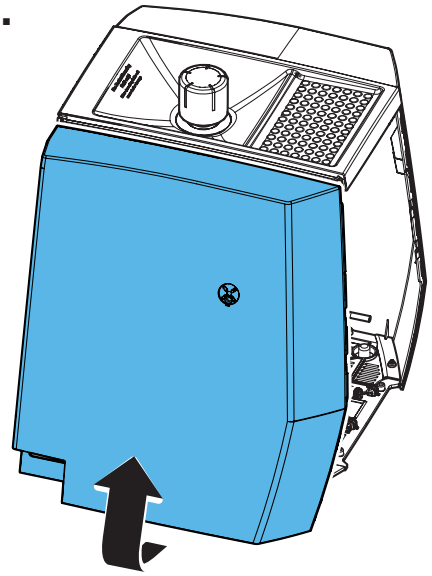

11.

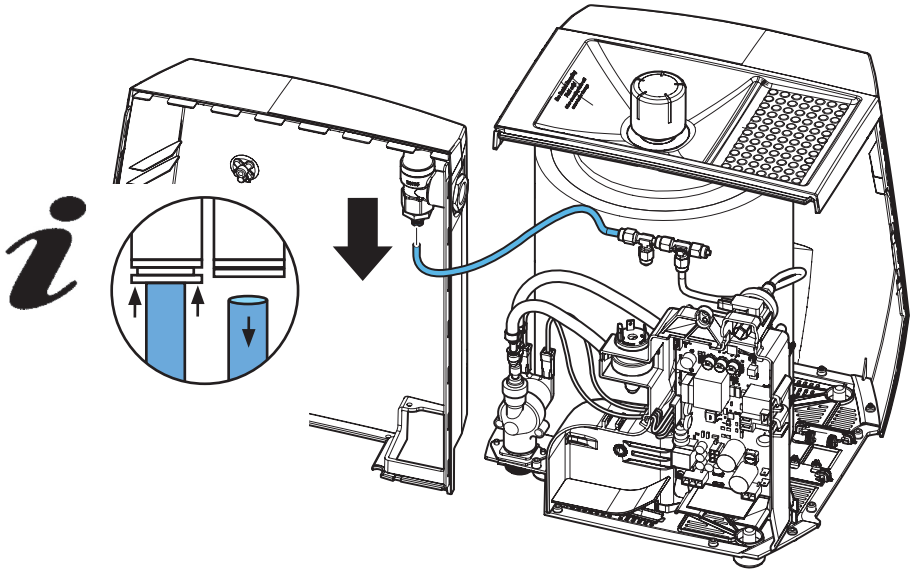

12.

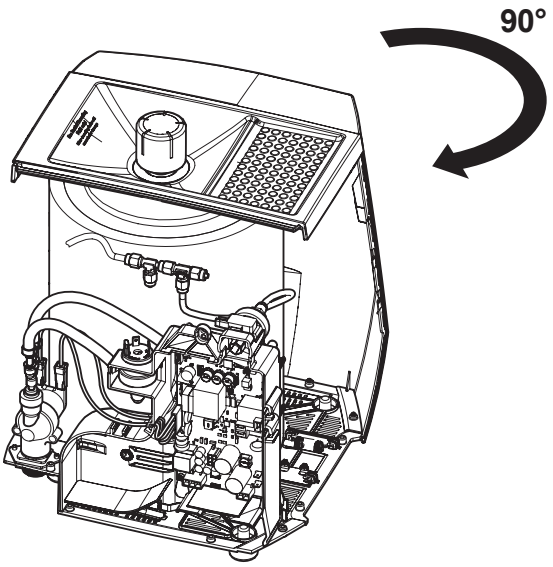

13.

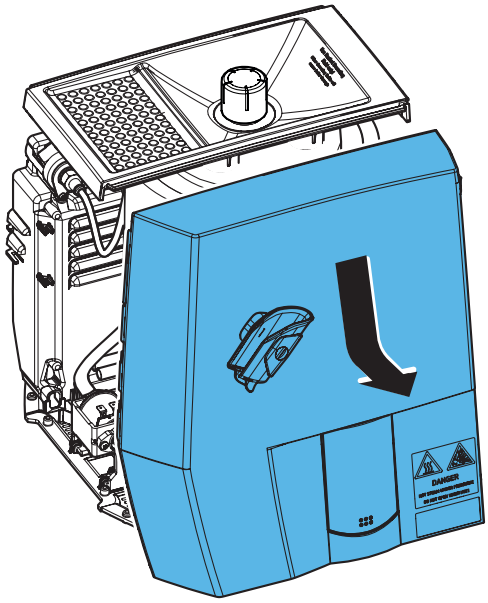

14.

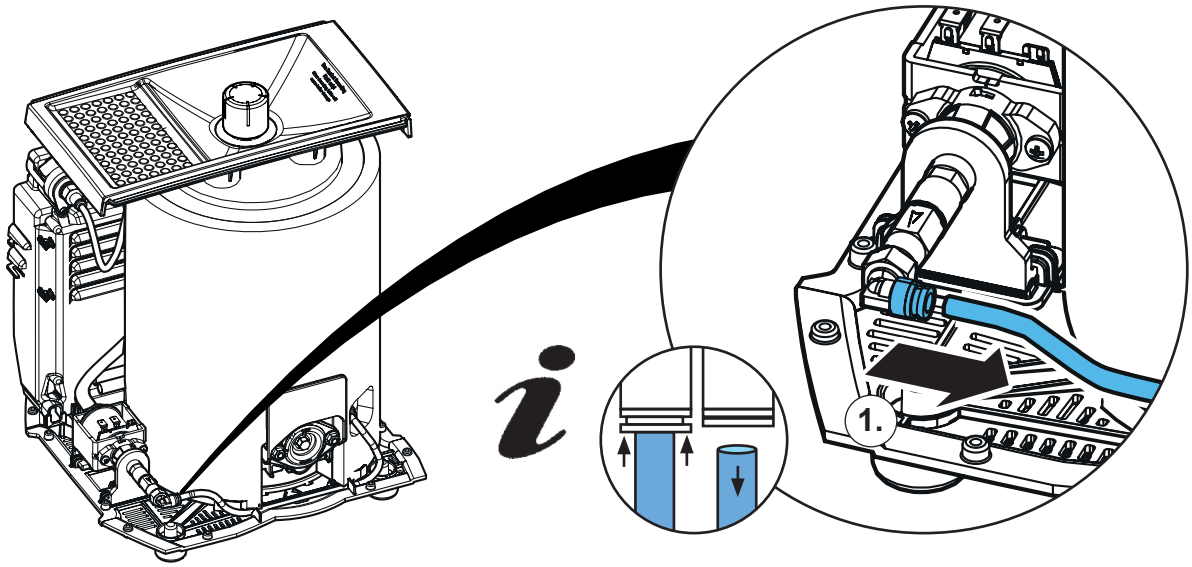

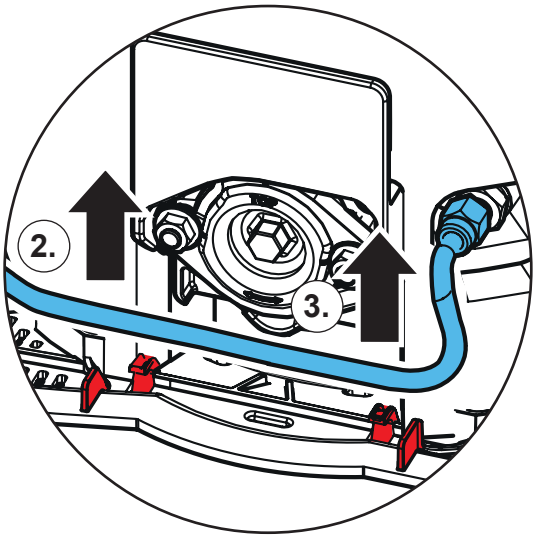

15.

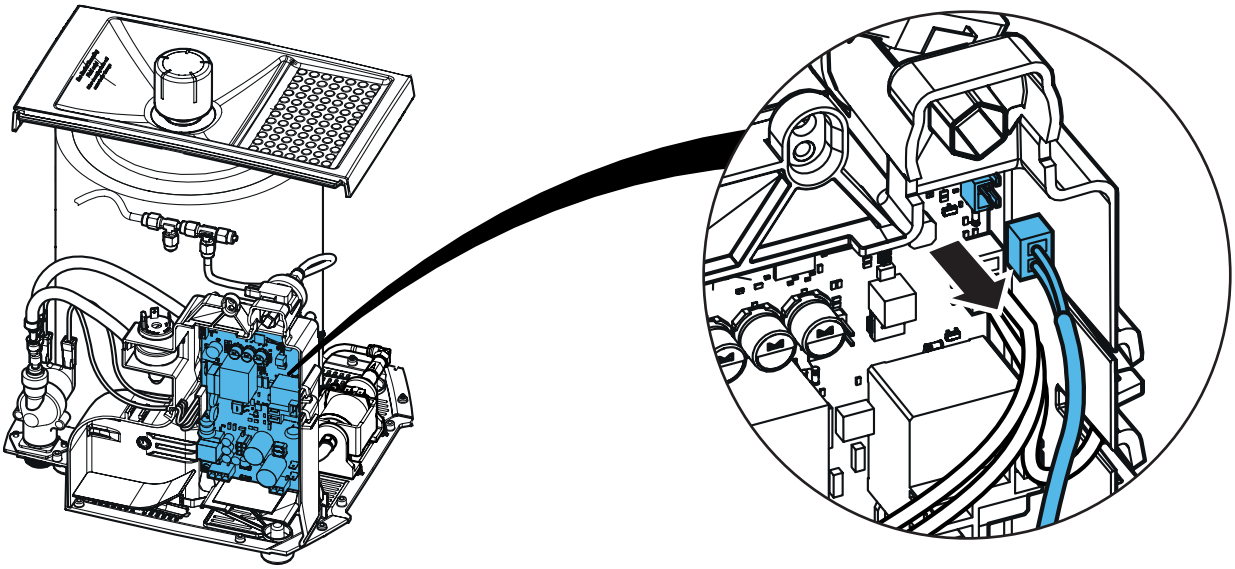

16.

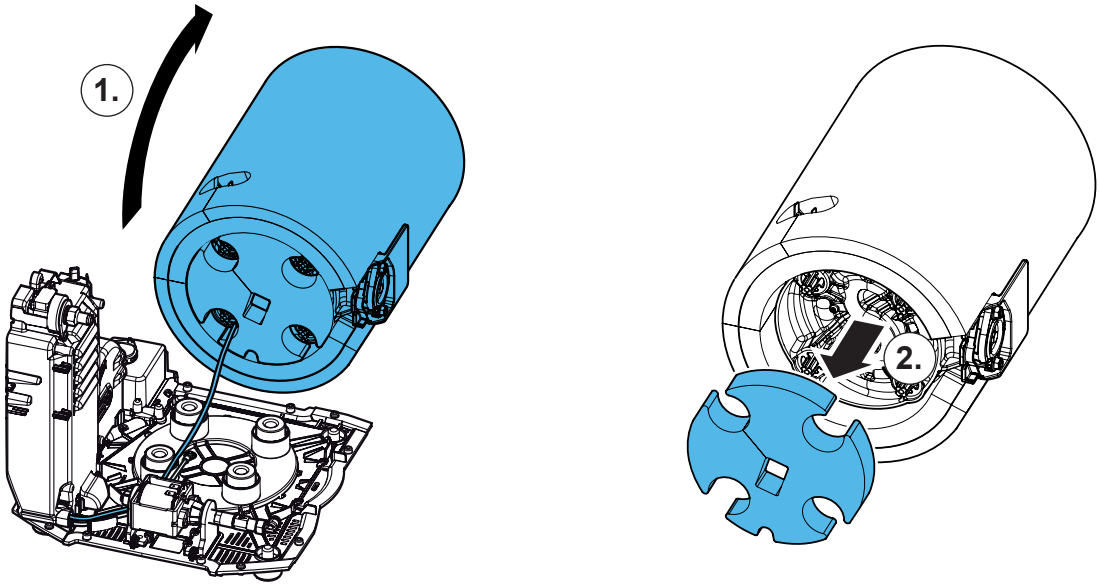

17.

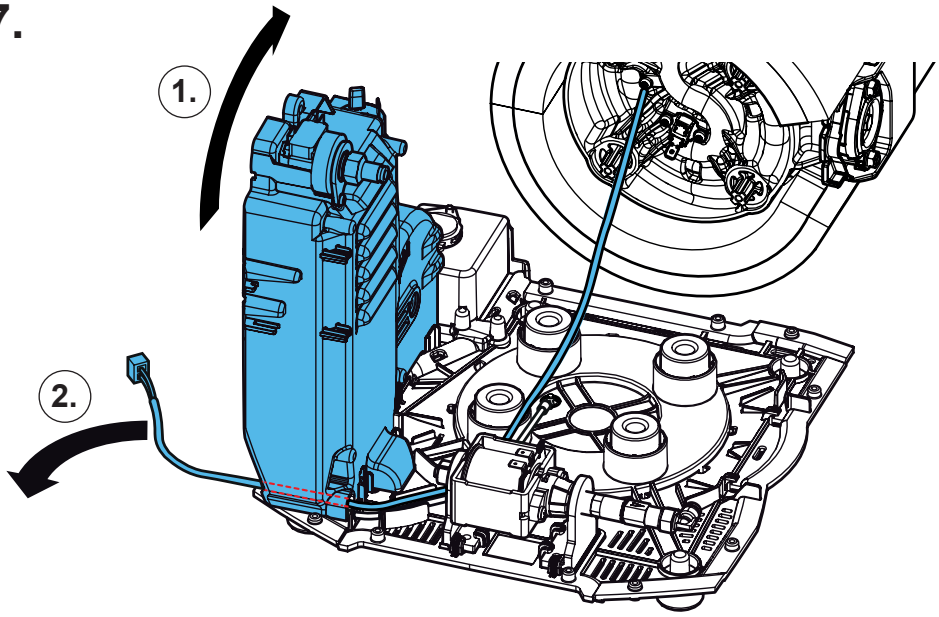

18.

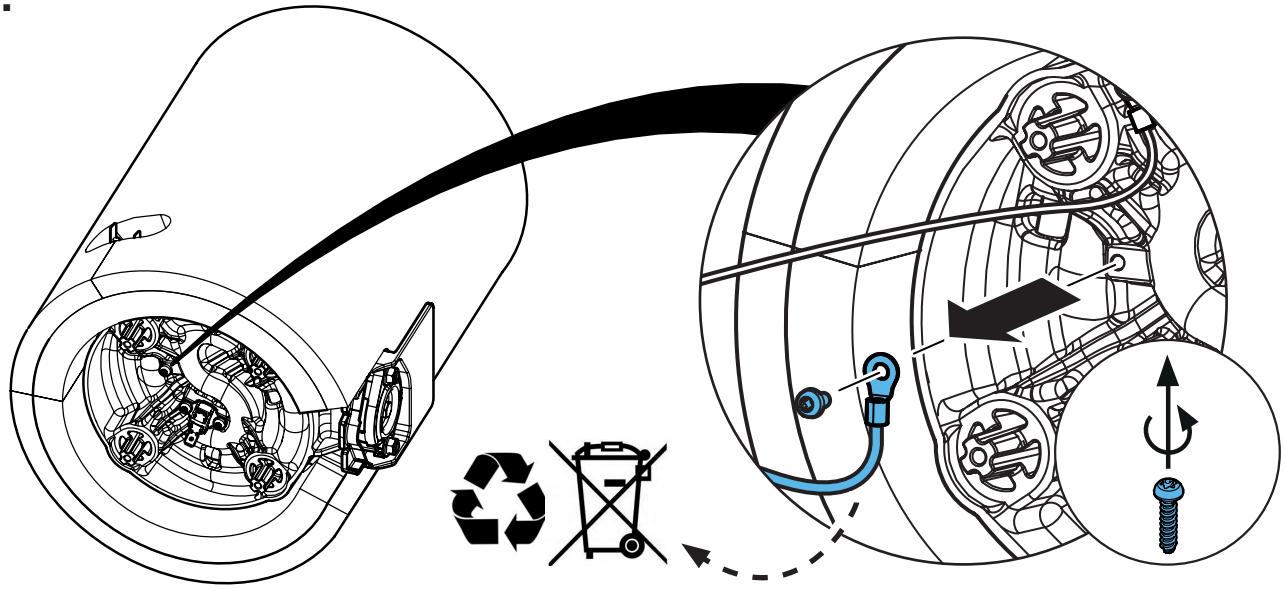

19.

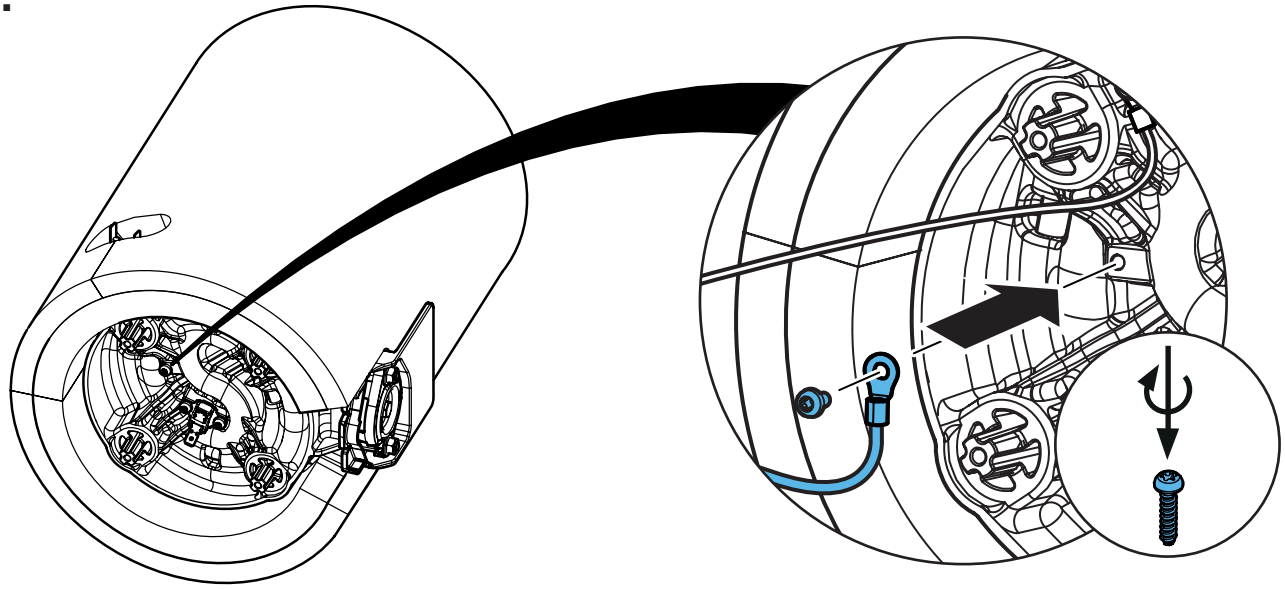

20.

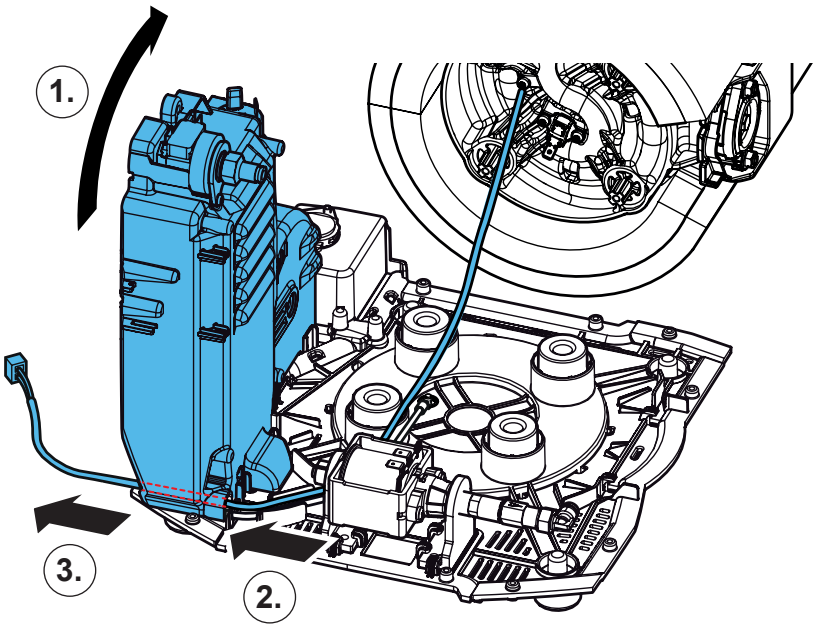

21.

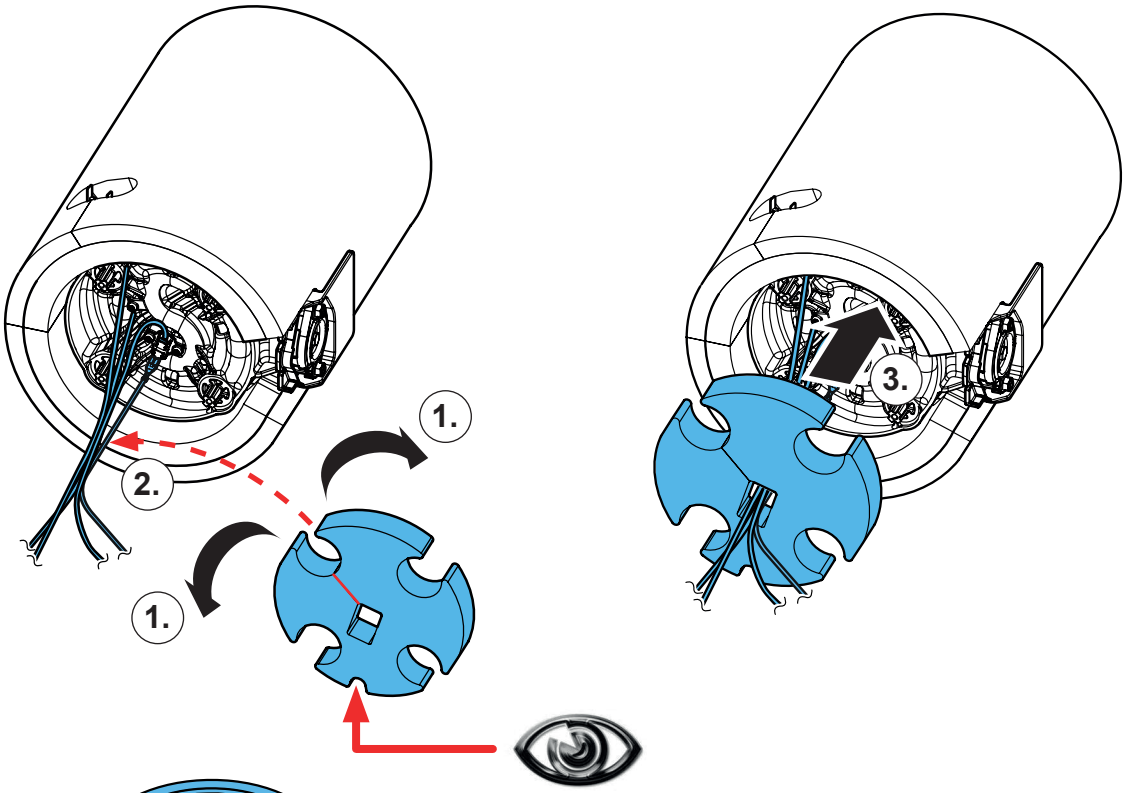

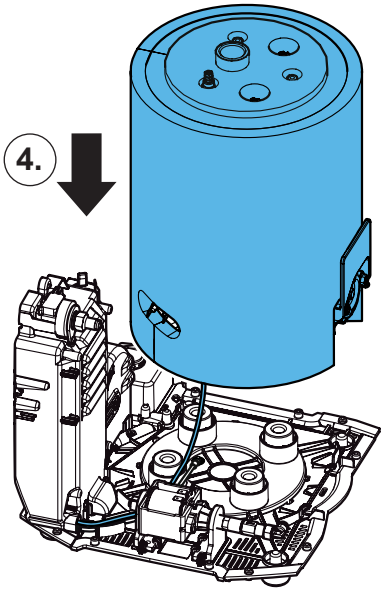

22.

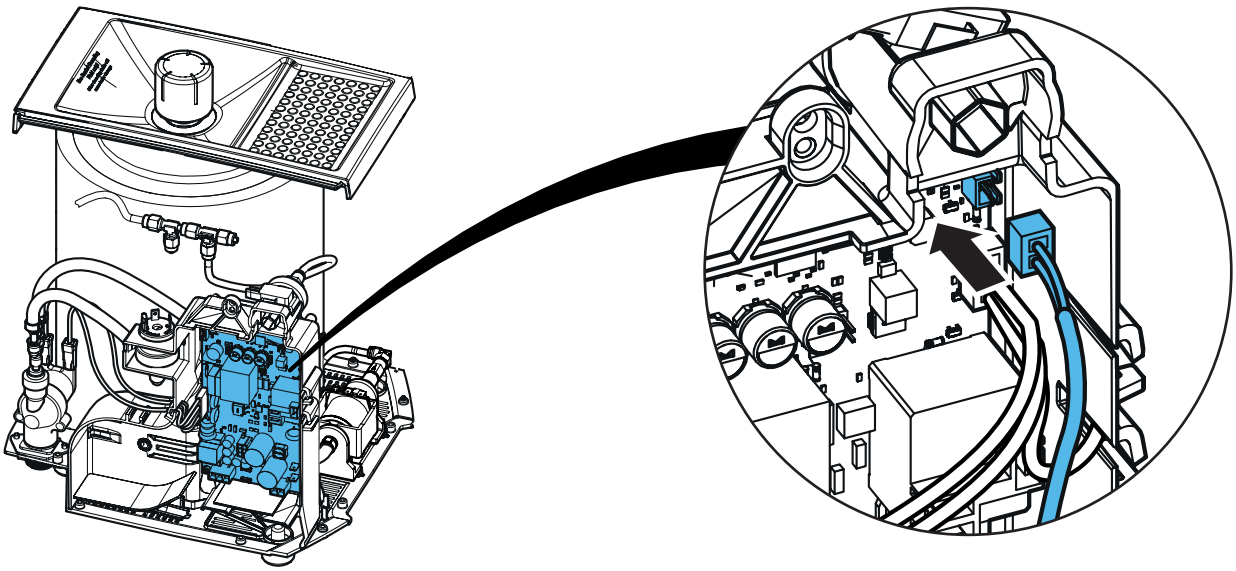

23.

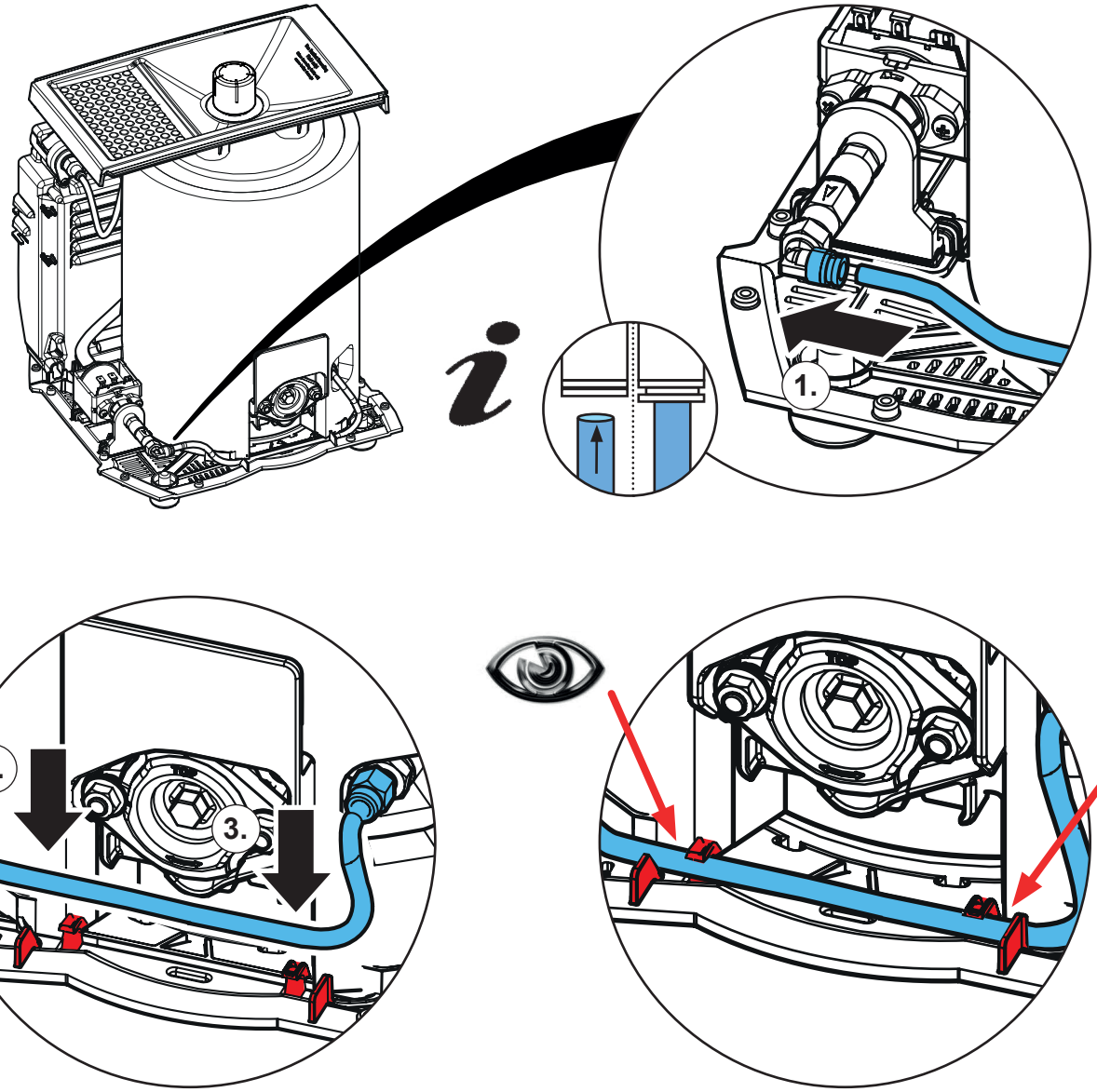

24.

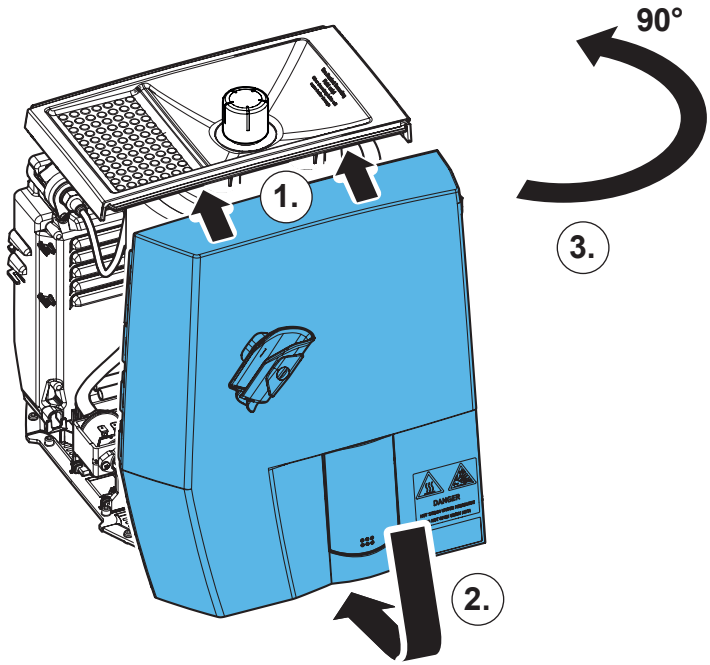

25.

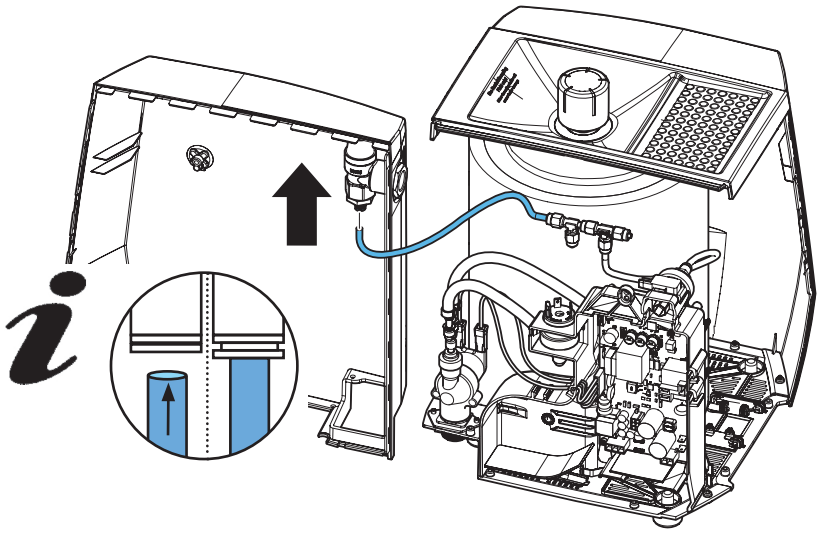

26.

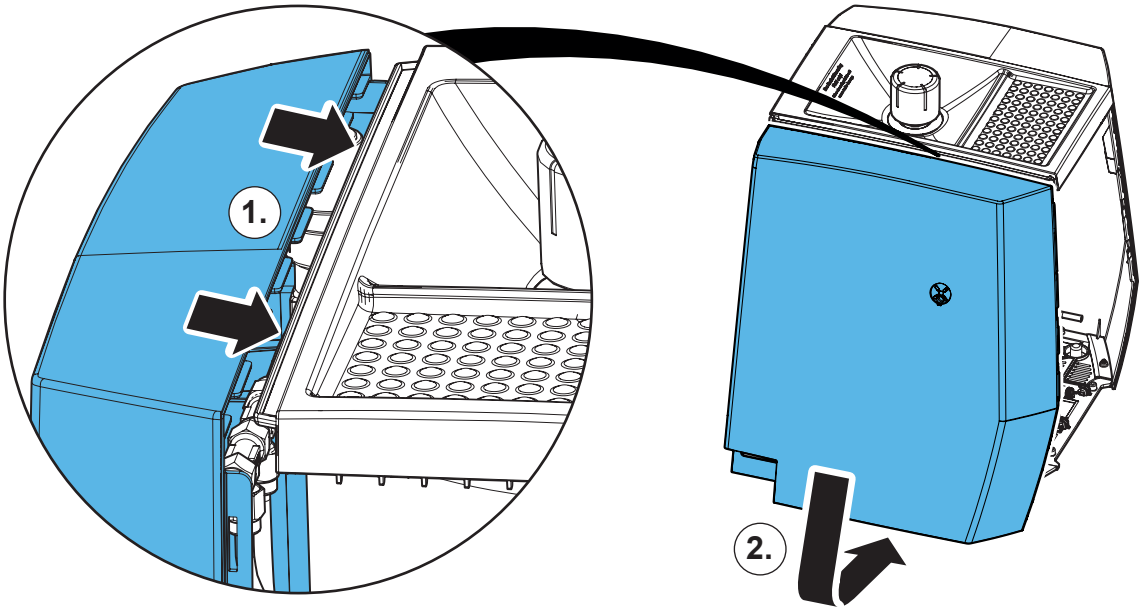

27.

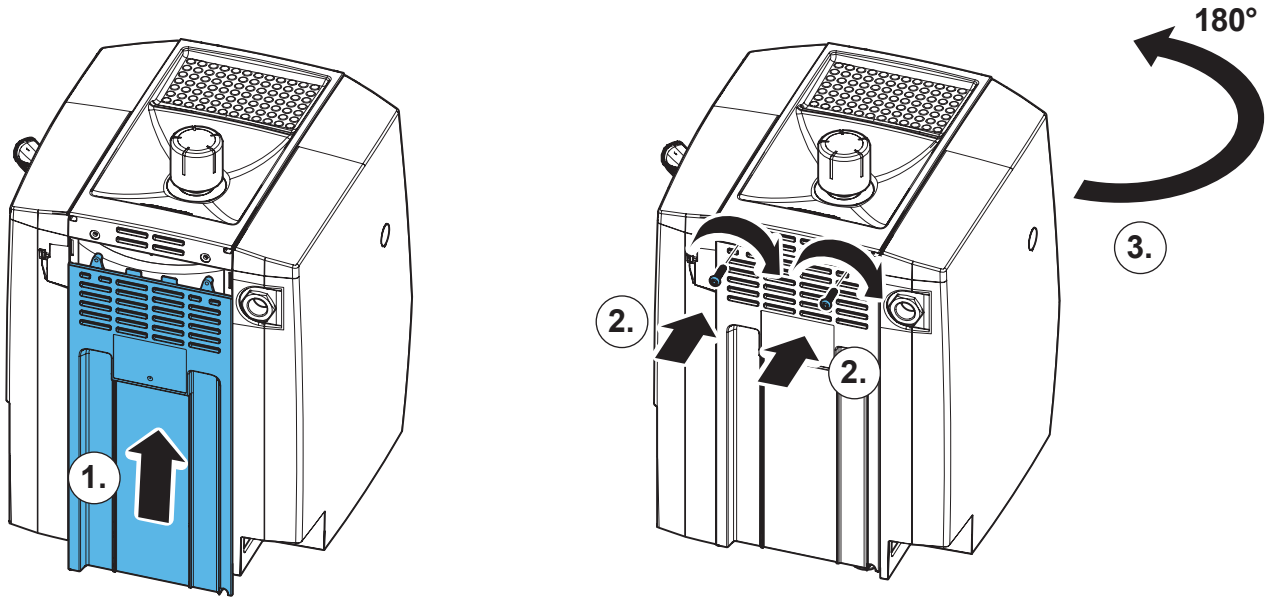

28.

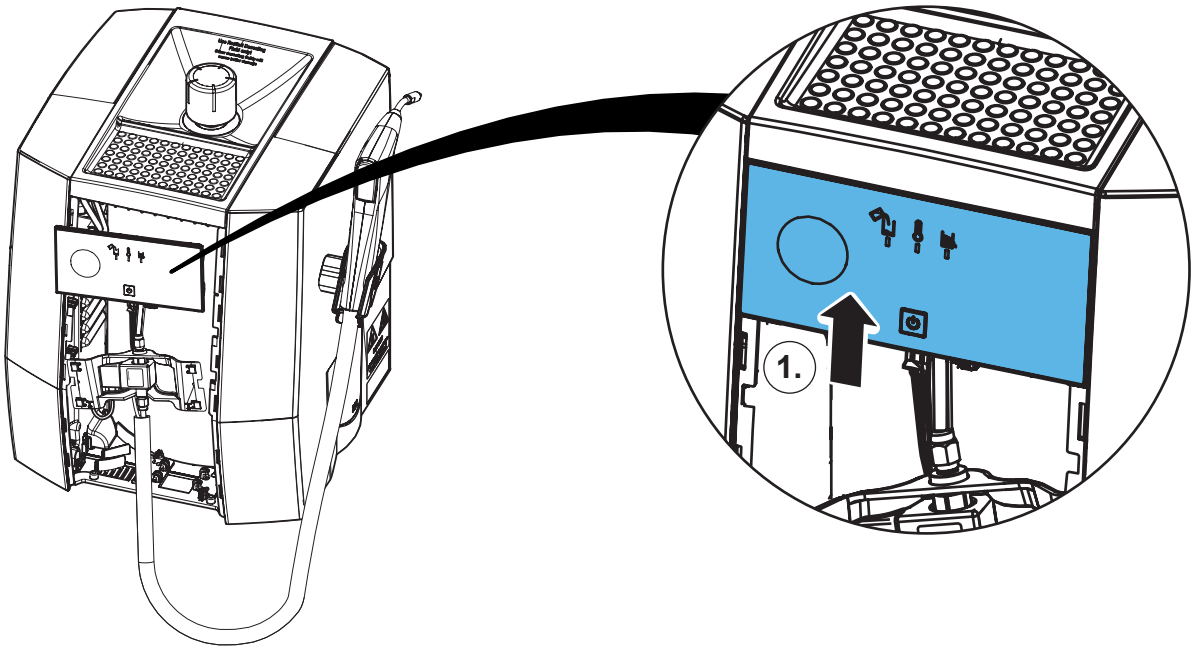

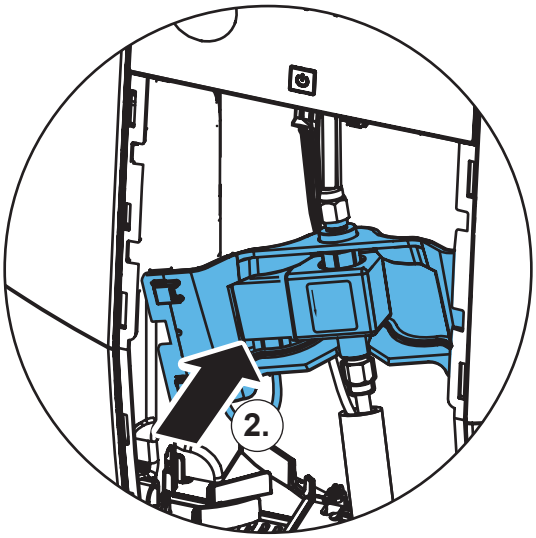

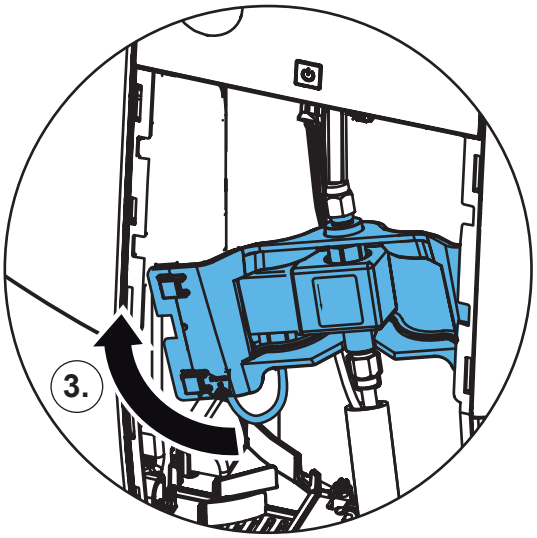

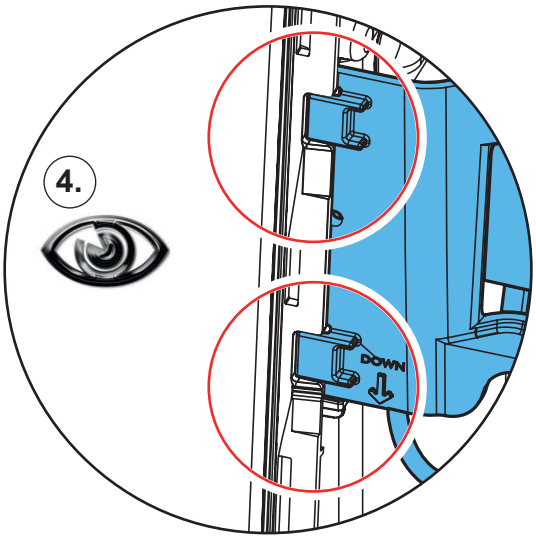

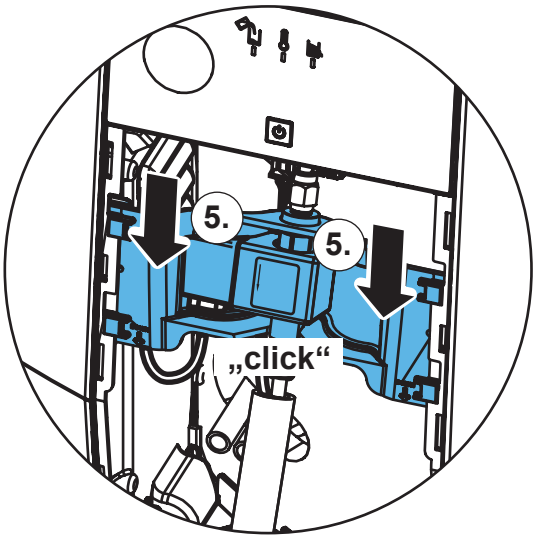

29.

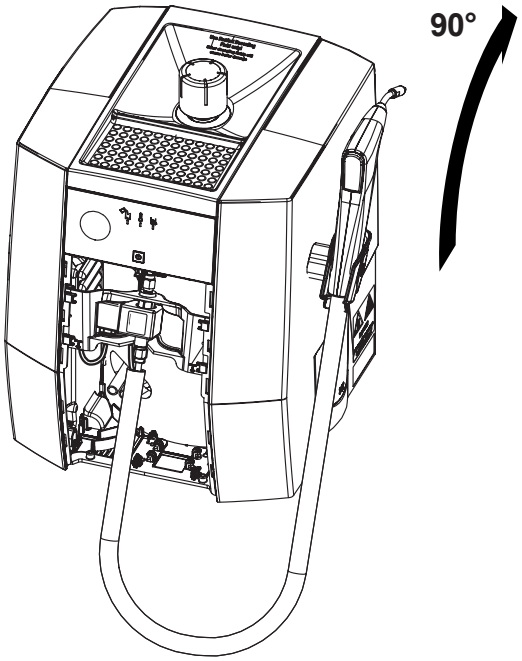

30.

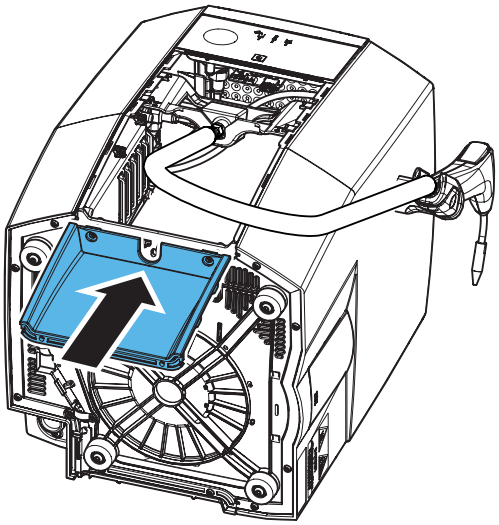

31.

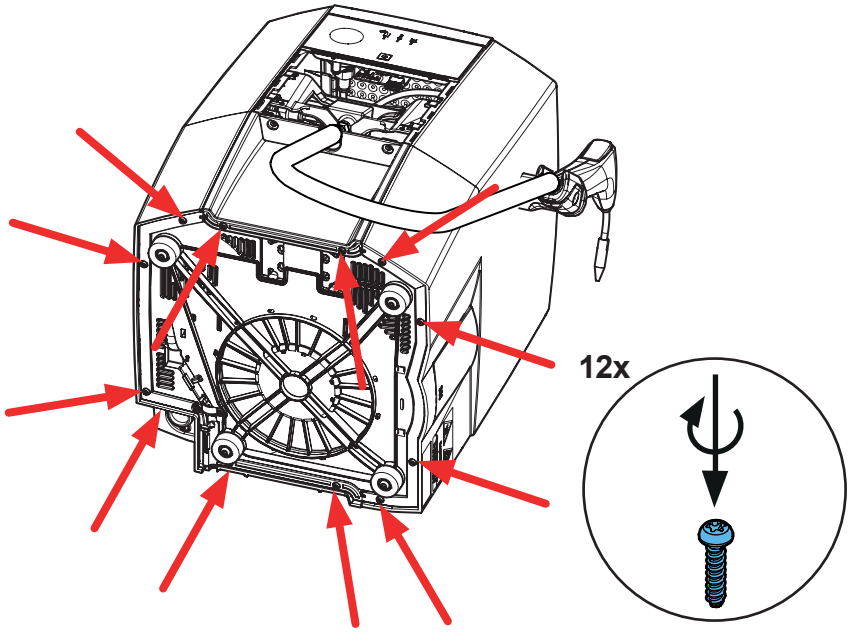

32.

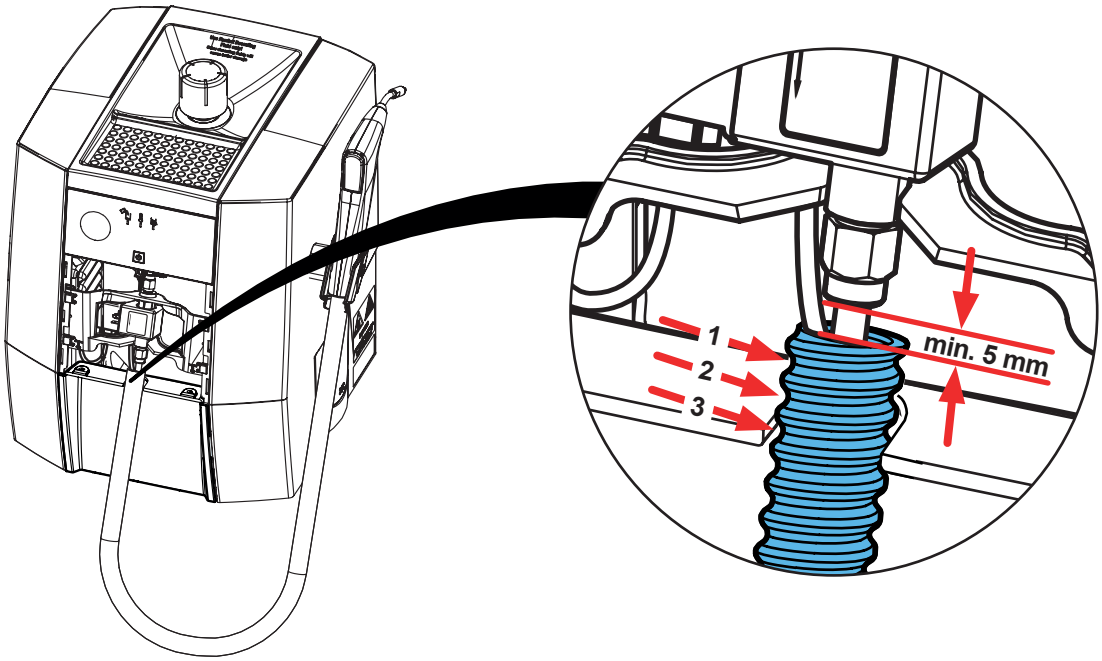

33.

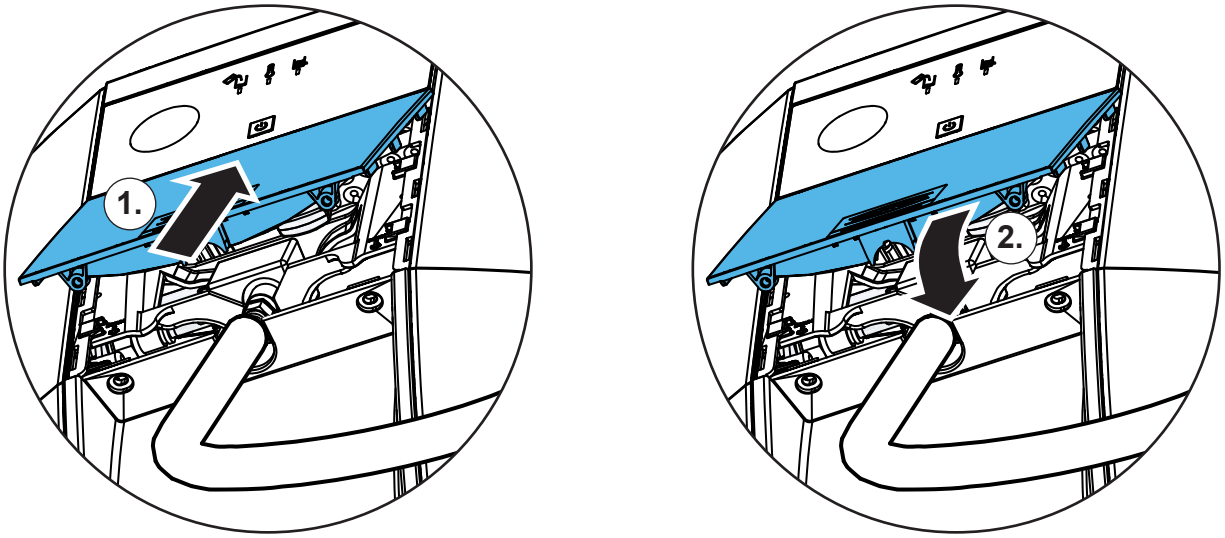

34.

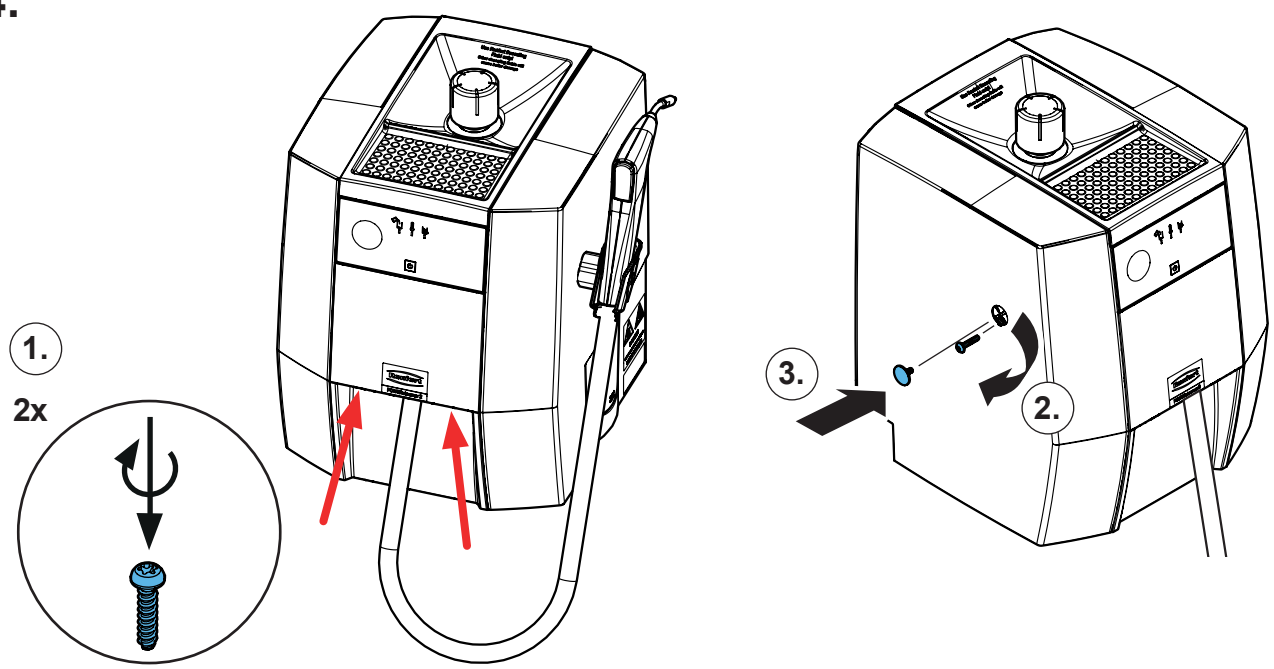

Renfert

making work easy

Montageanleitung • Assembly Instruction • Instruction d'installation Istruzioni l'istallazione • Instrucciones de montaje • Руководство по монтажу

90003 3606

Temperatursicherung Kessel • Boiler temperature fuse • Thermostat de la chaudière • Protezione temperatura della caldaia • Control de temperatura de la caldera

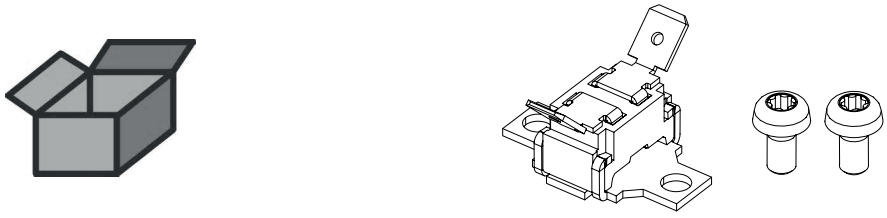

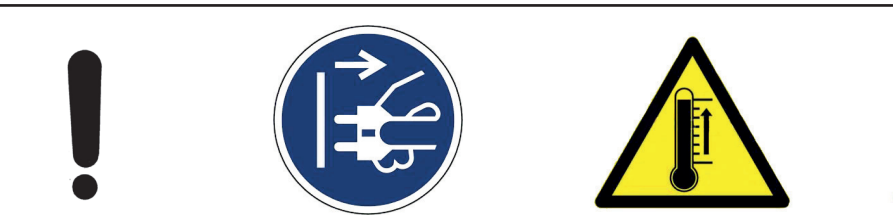

1.

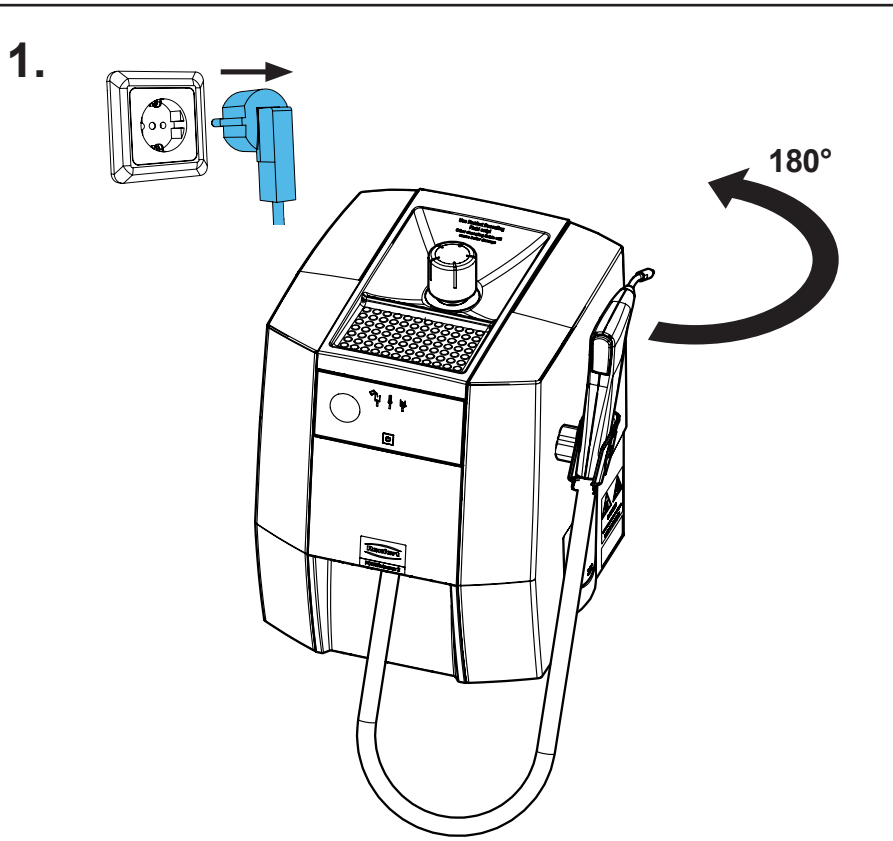

21-6925 15062022

2.

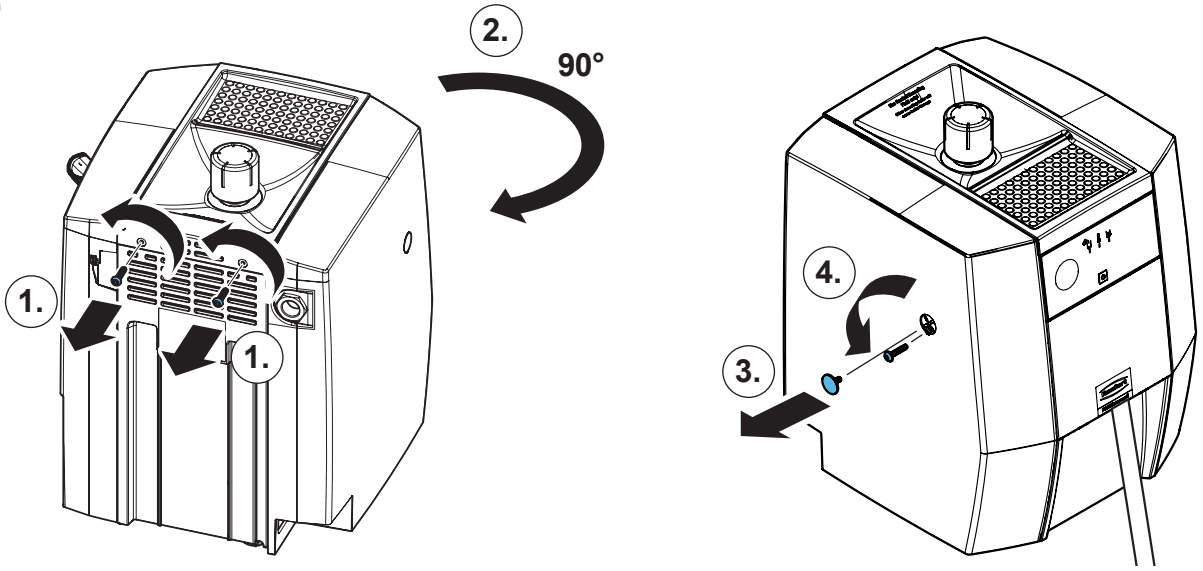

3.

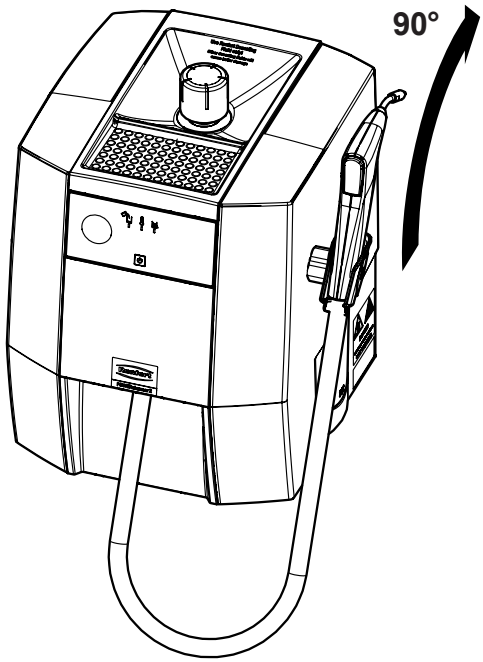

4.

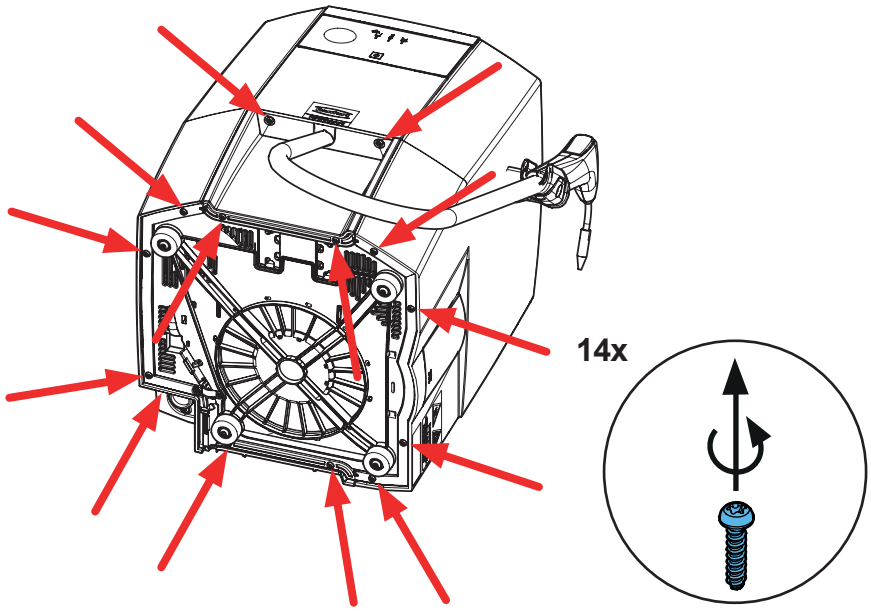

5.

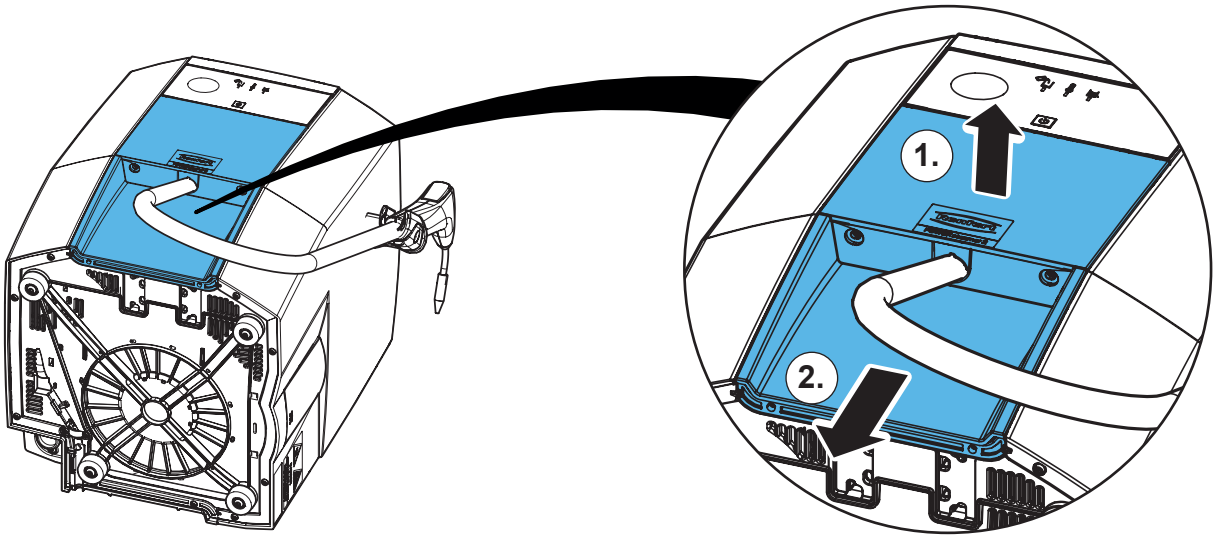

6.

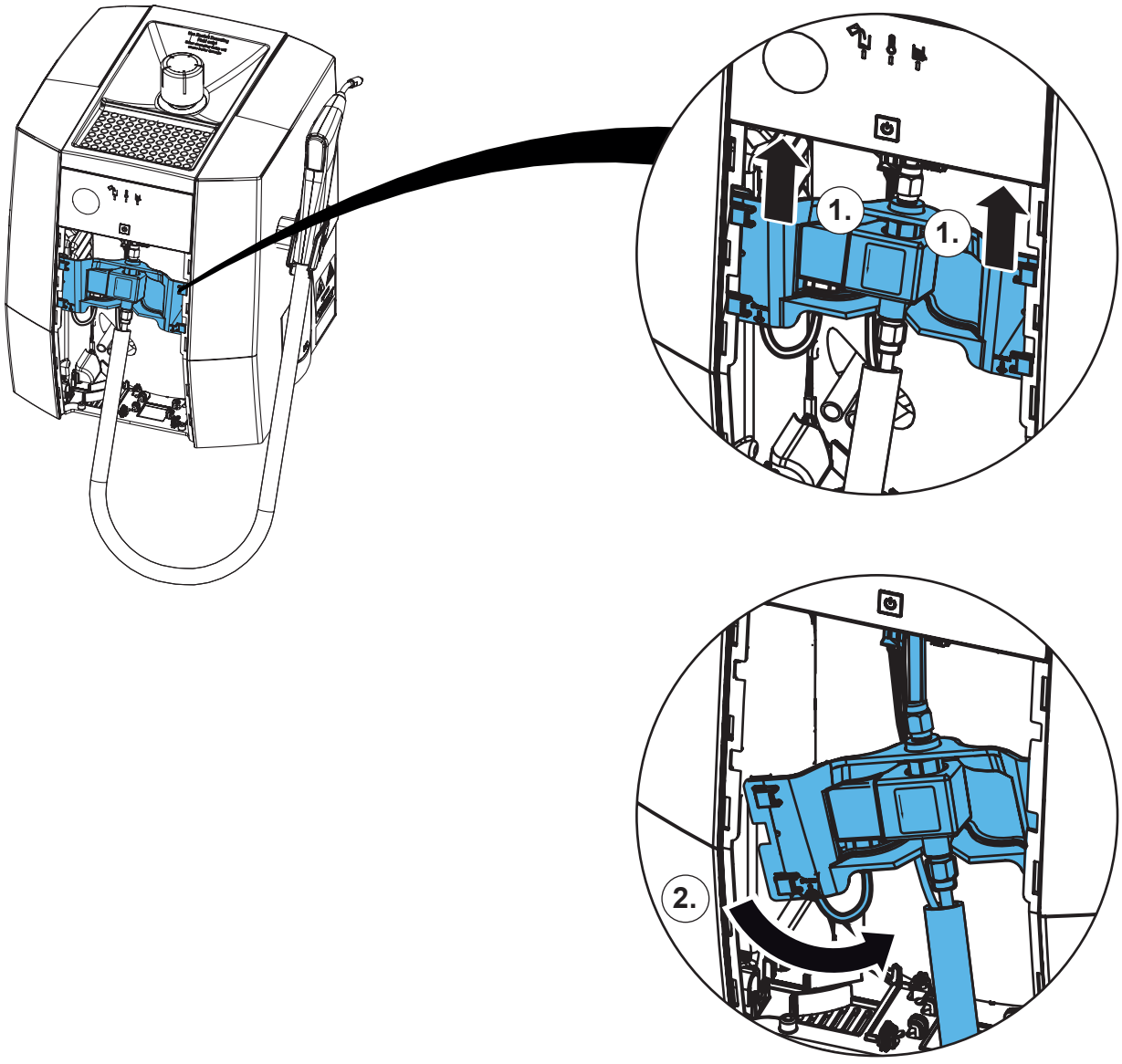

7.

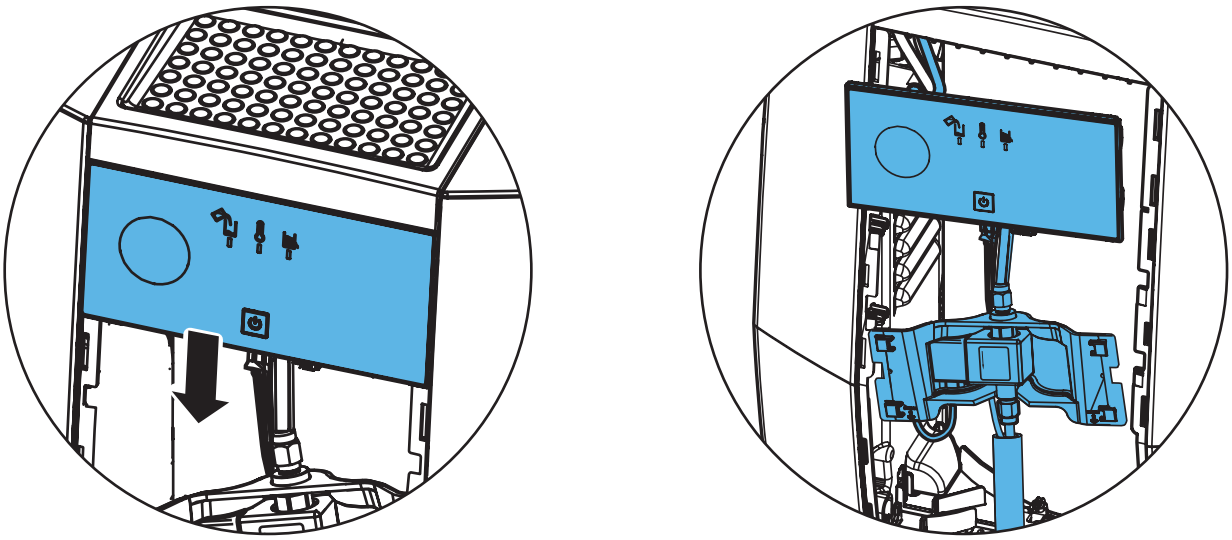

8.

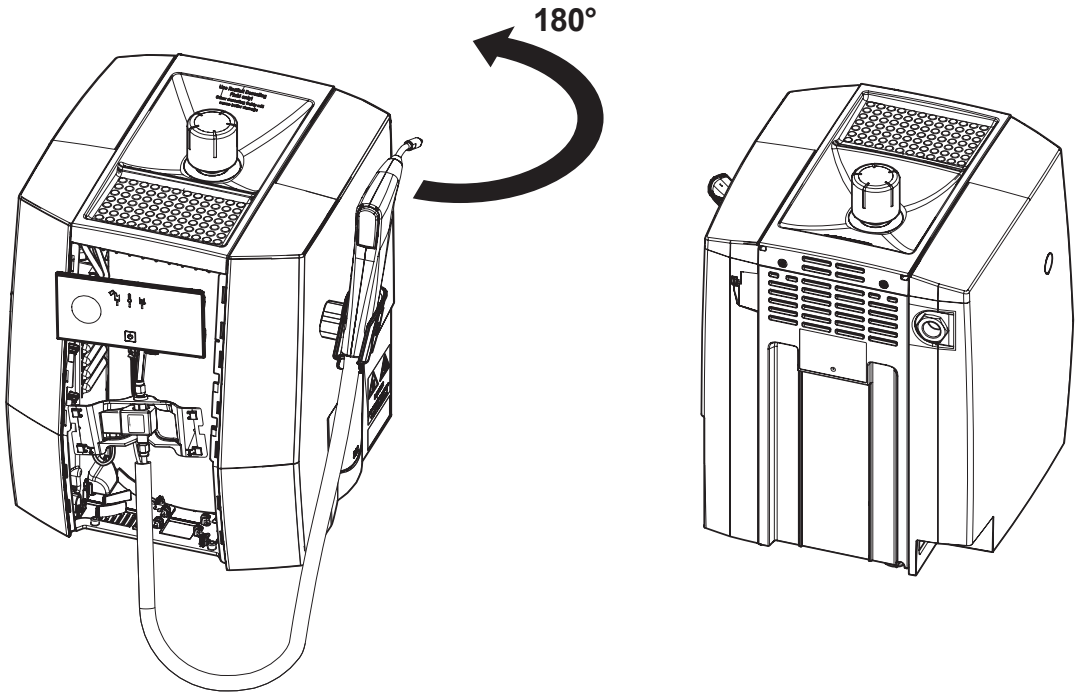

9.

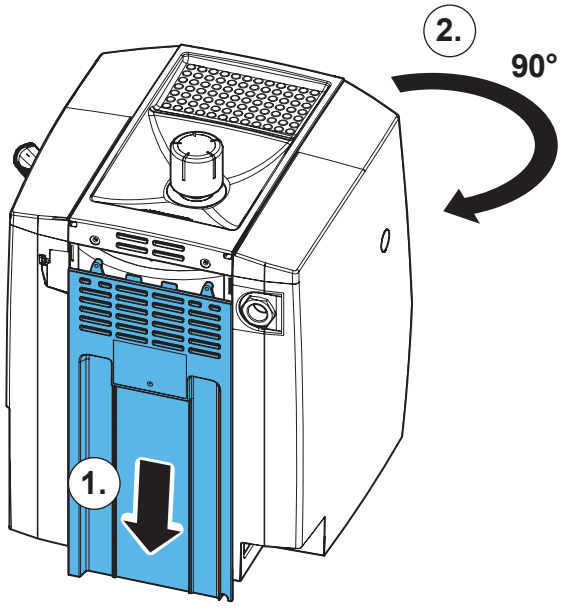

10.

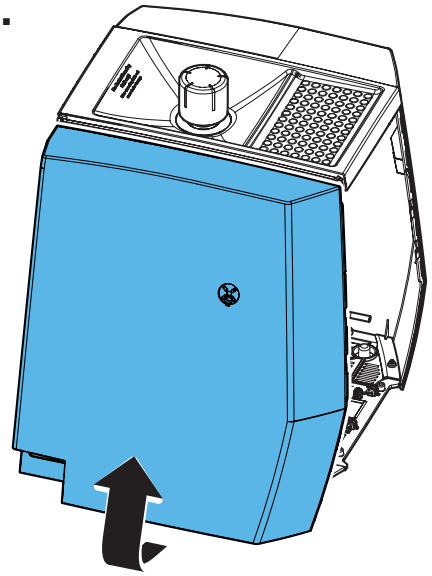

11.

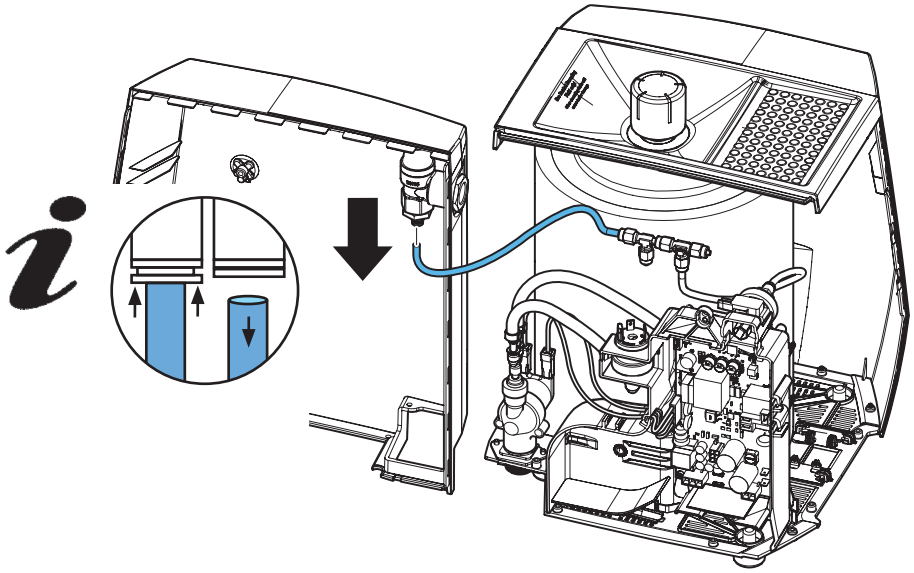

12.

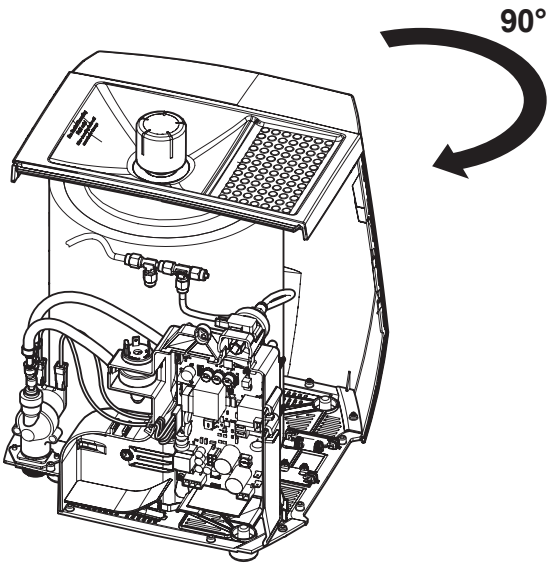

13.

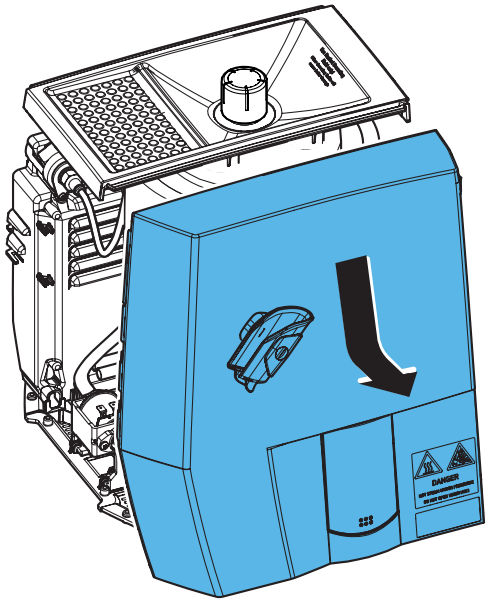

14.

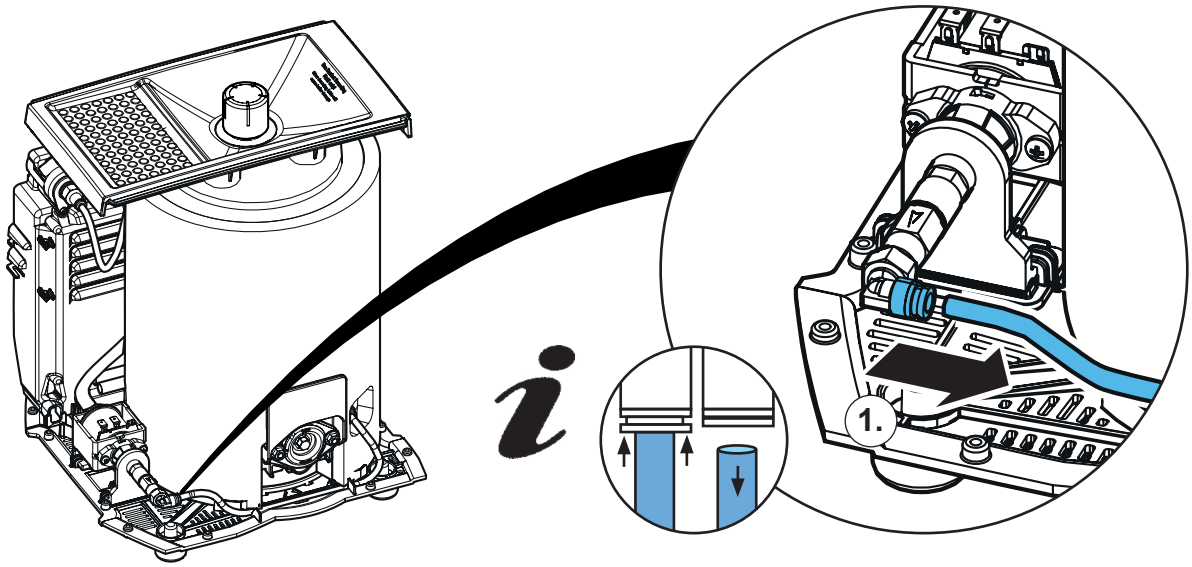

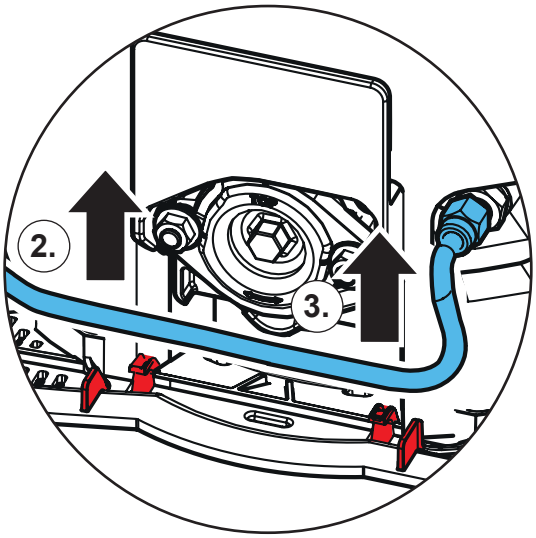

15.

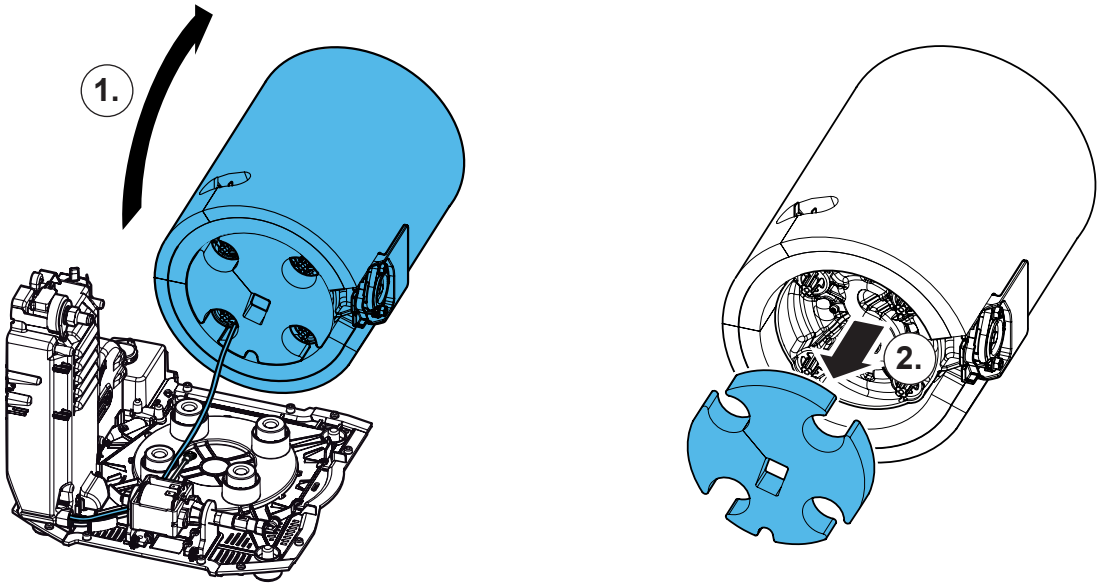

16.

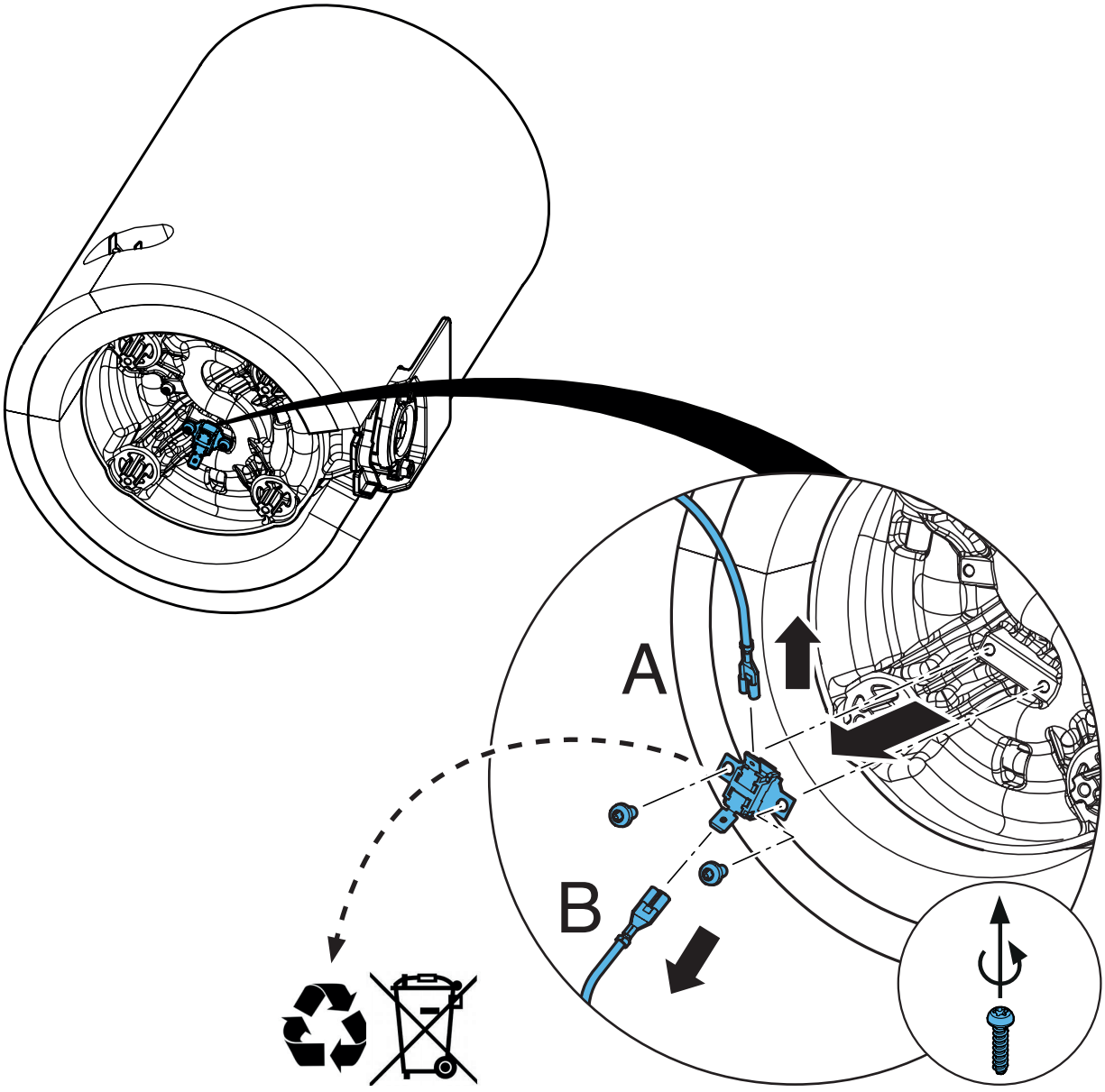

17.

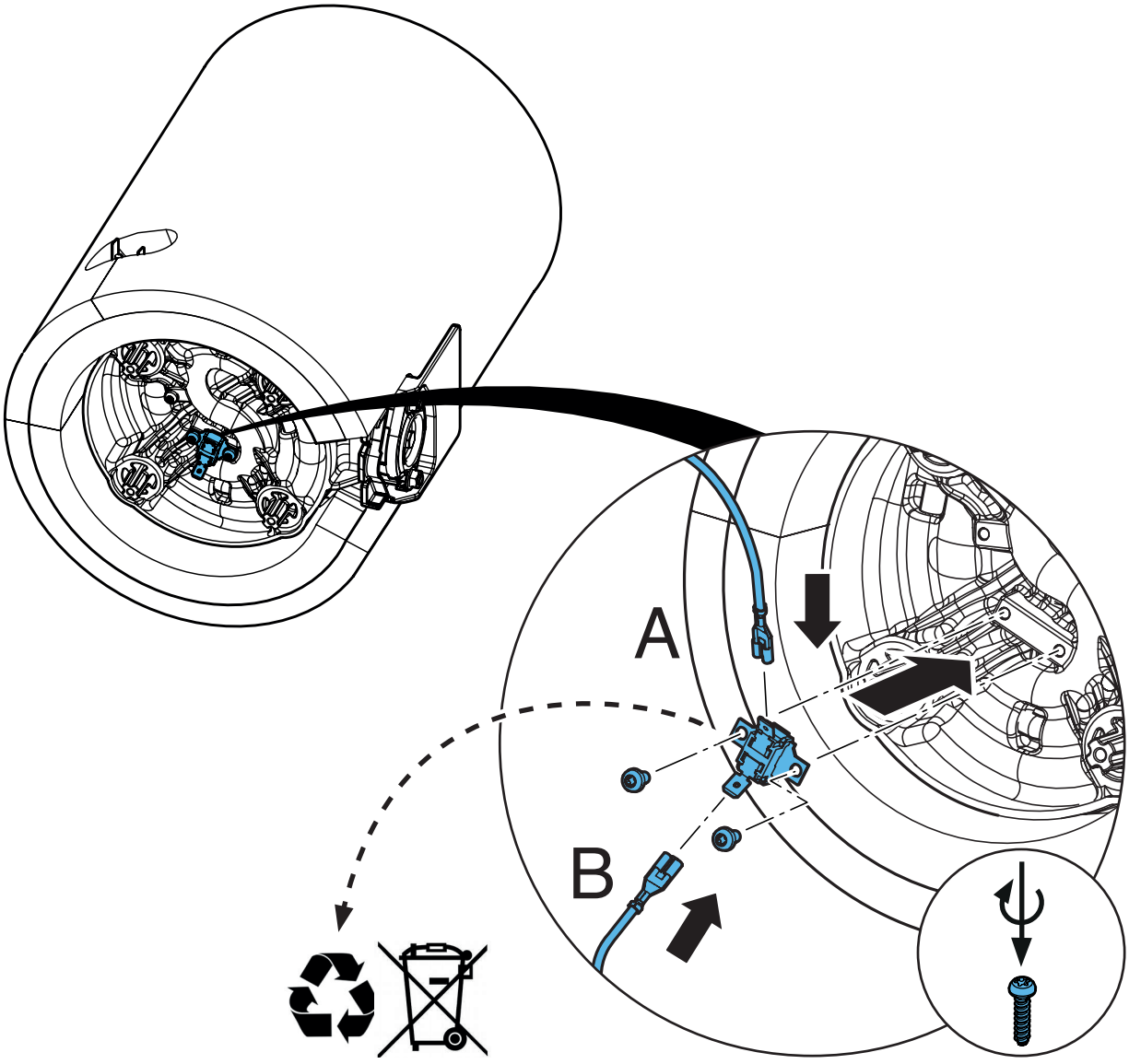

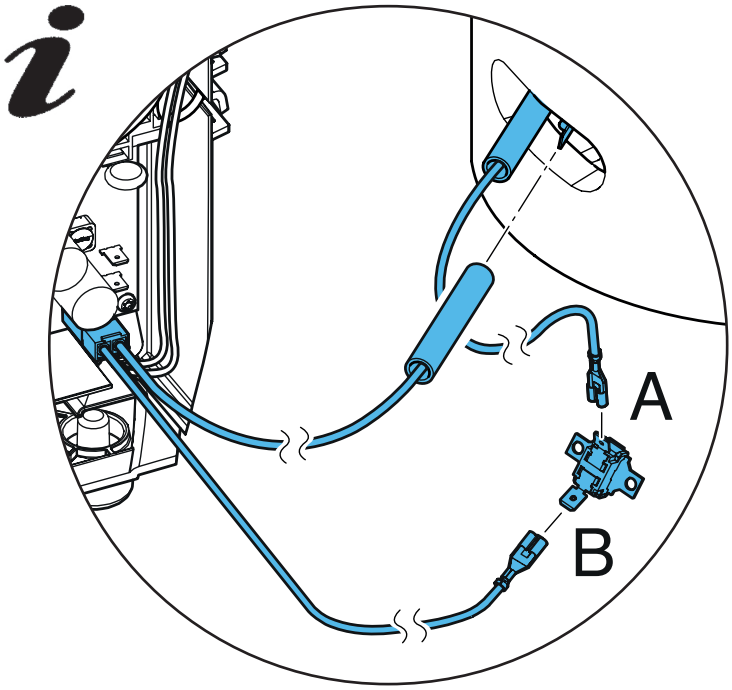

18.

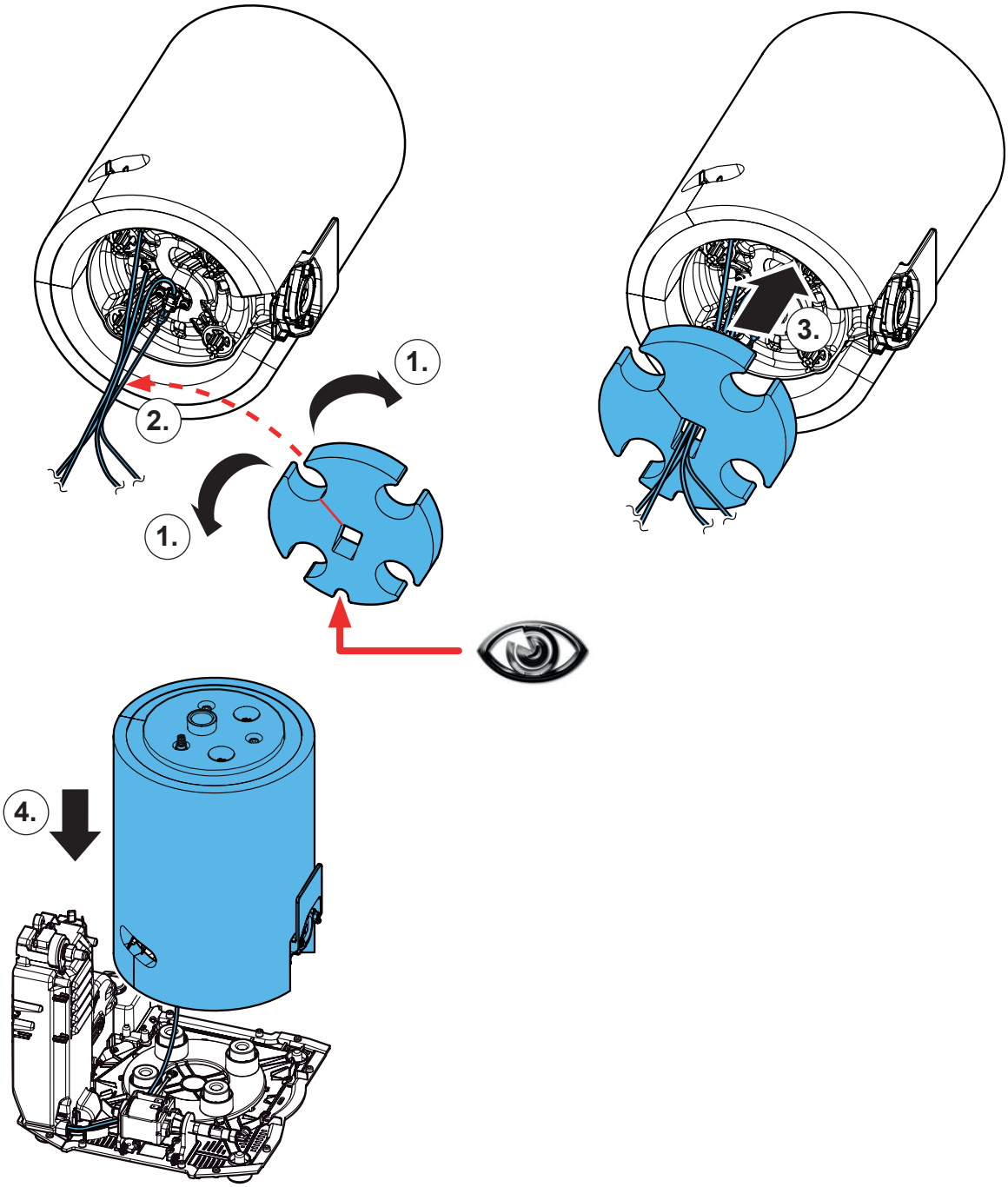

19.

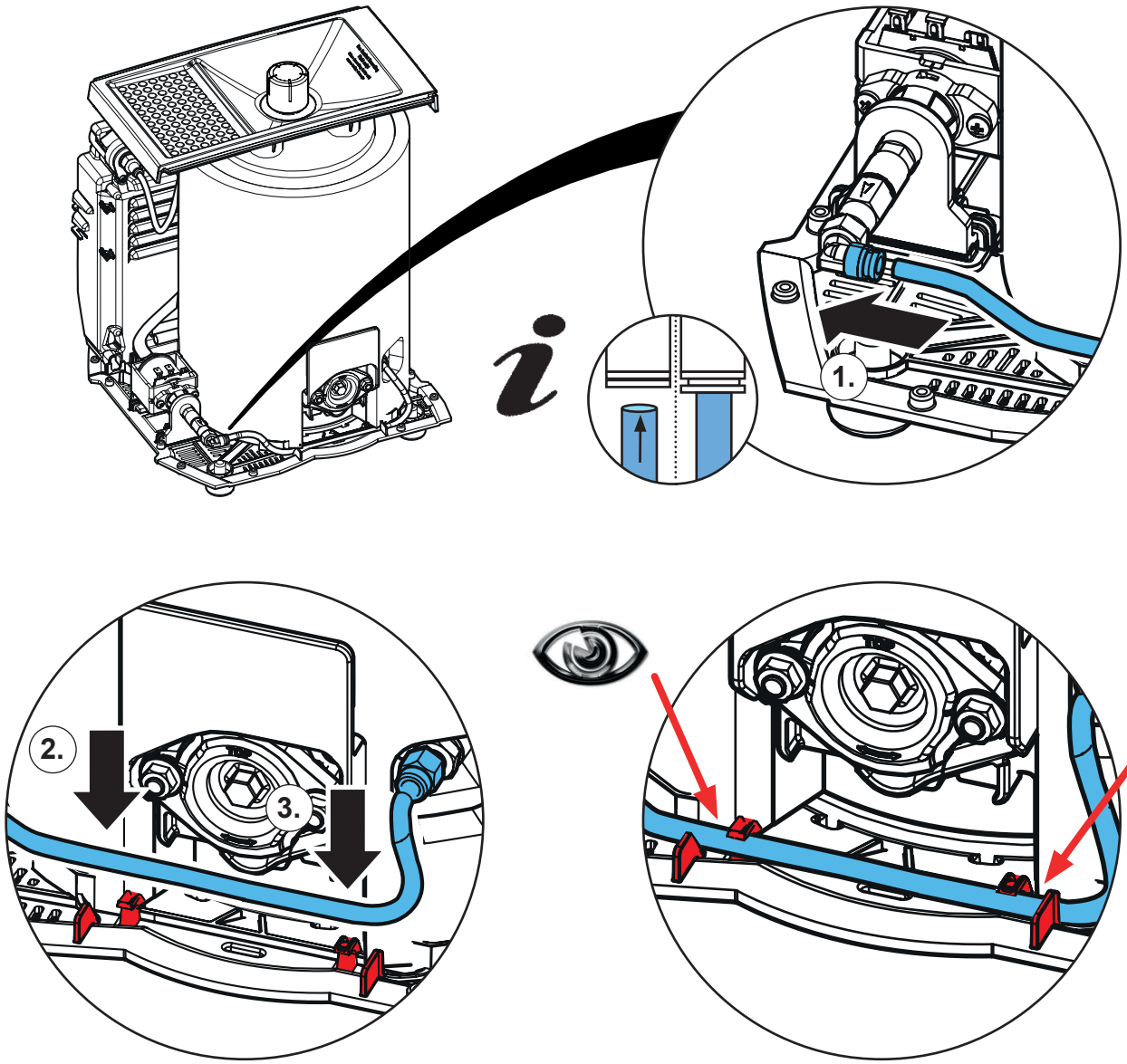

20.

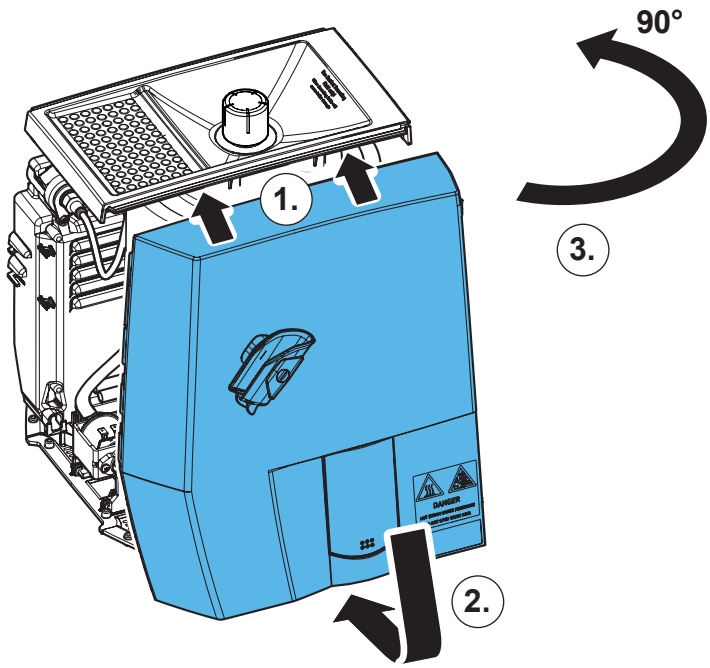

21.

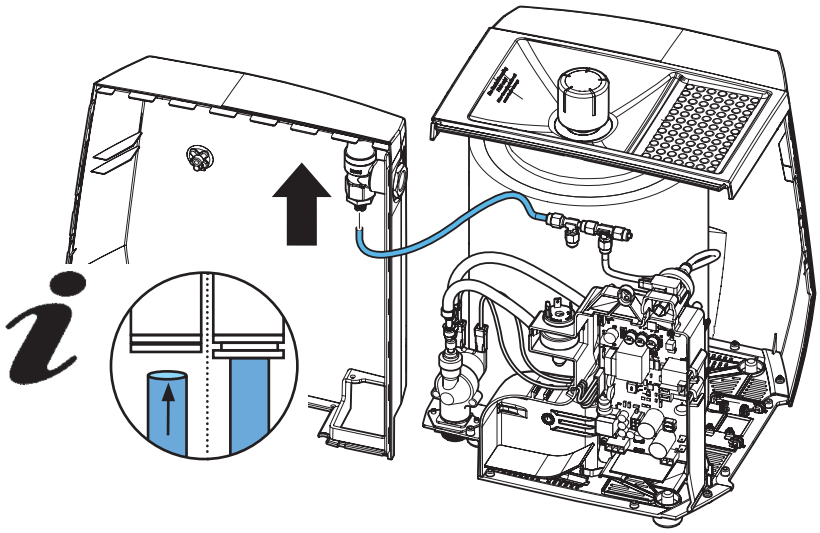

22.

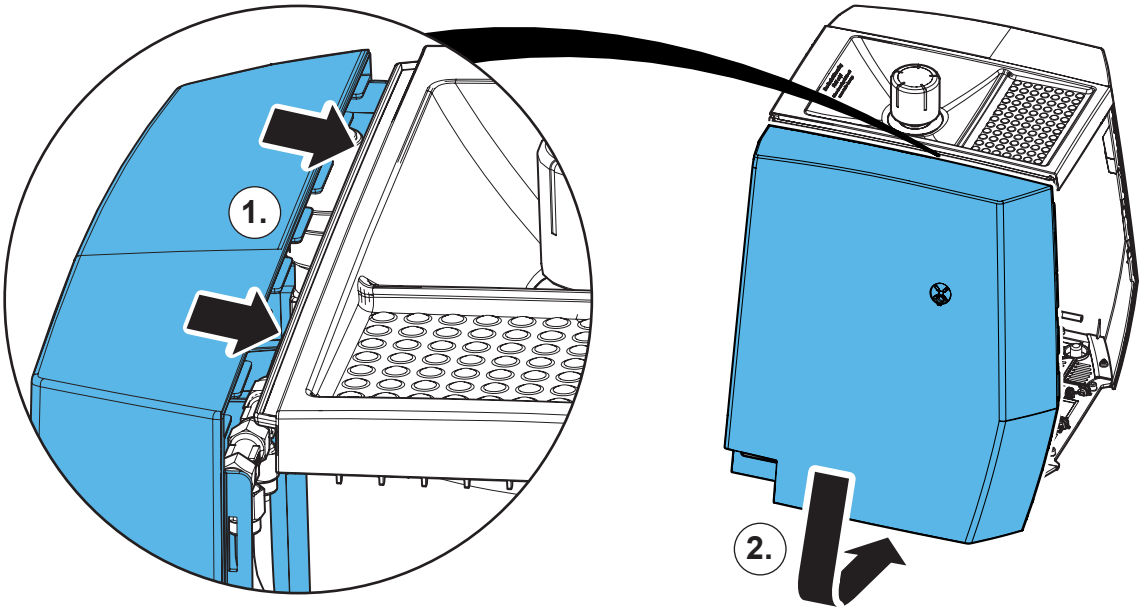

23.

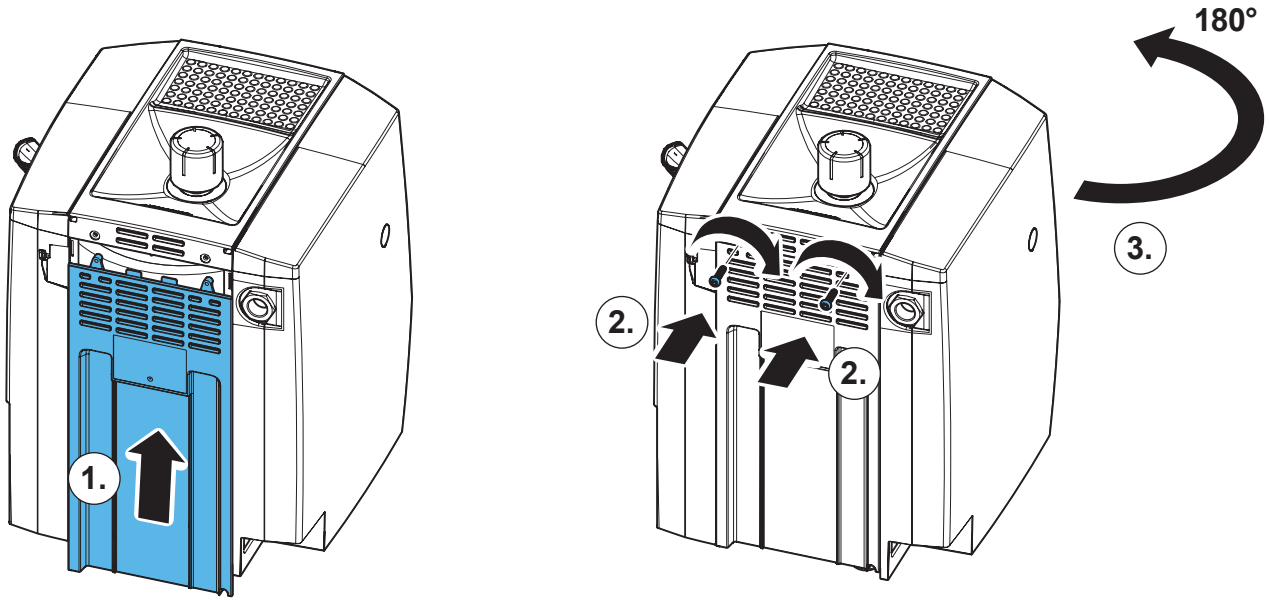

24.

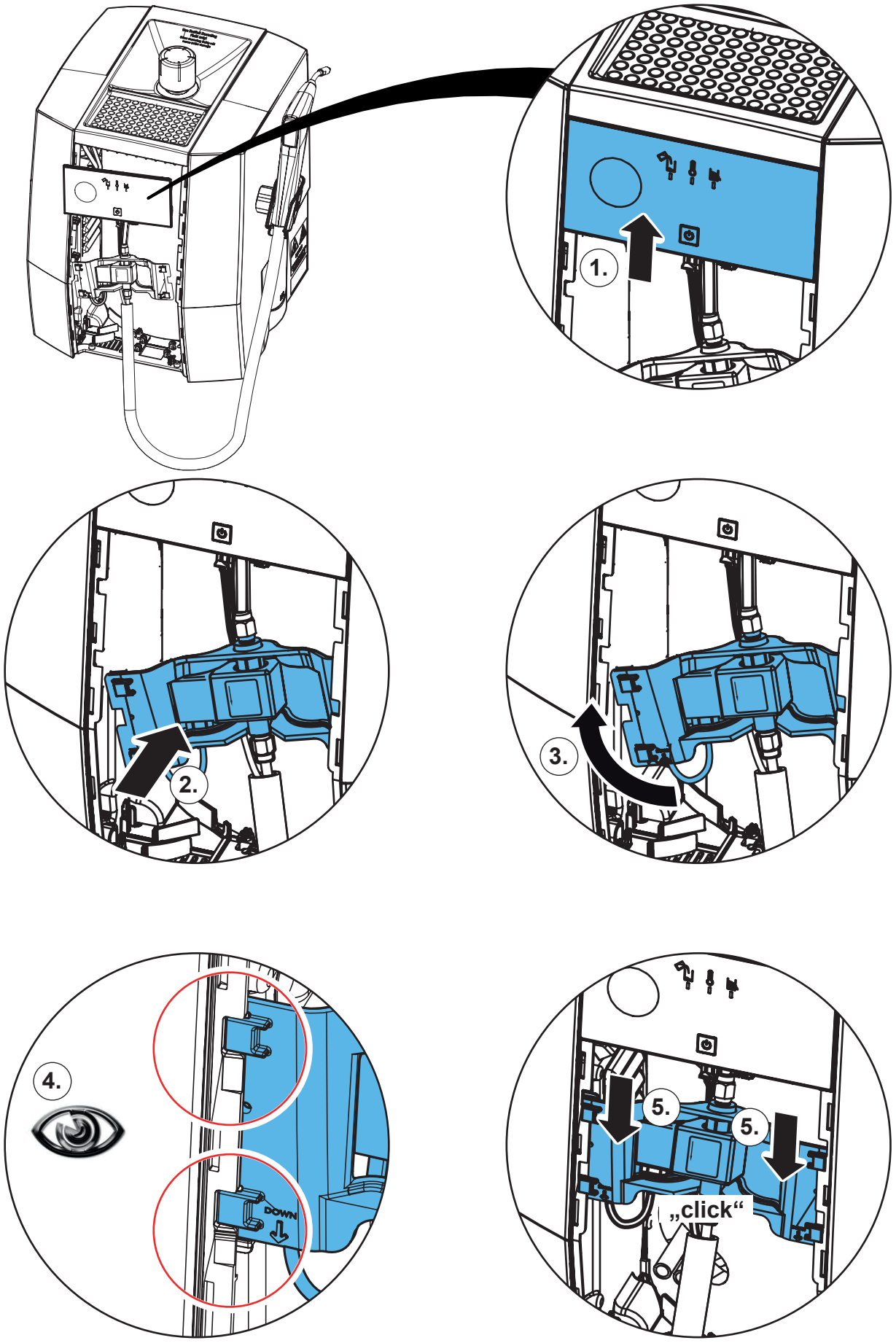

25.

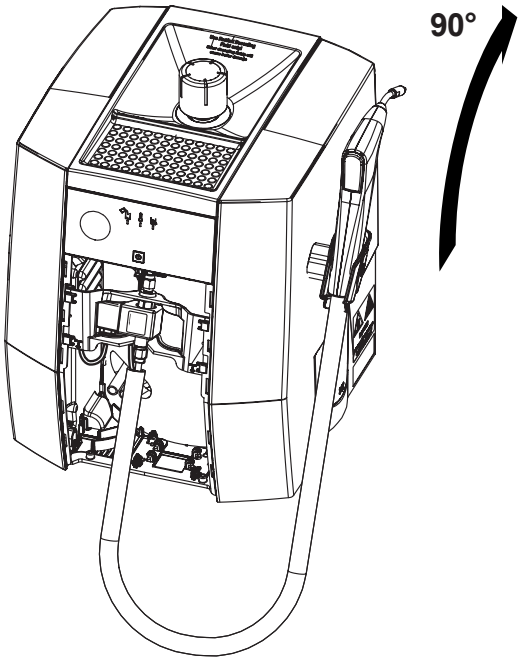

26.

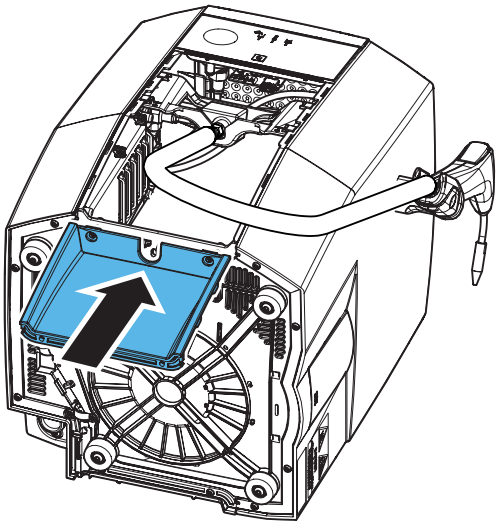

27.

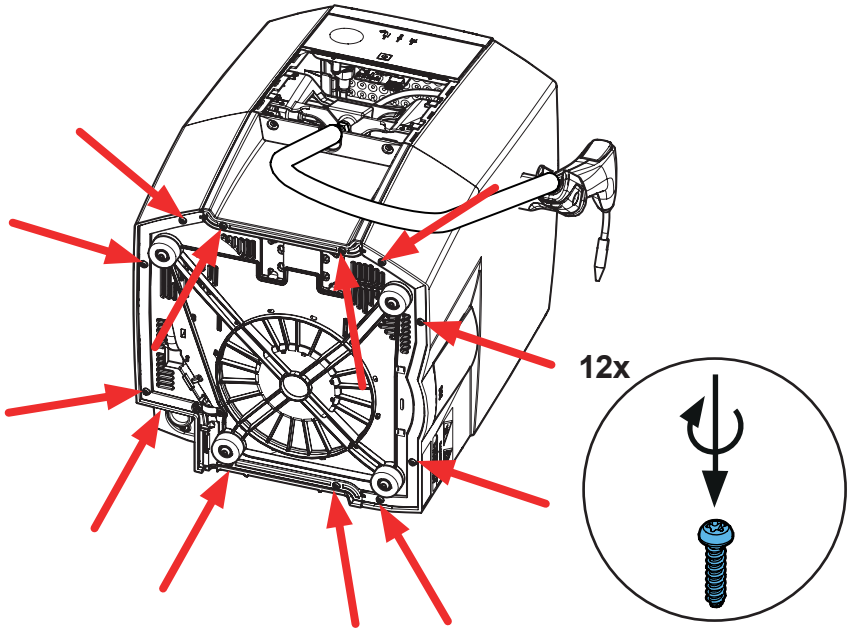

28.

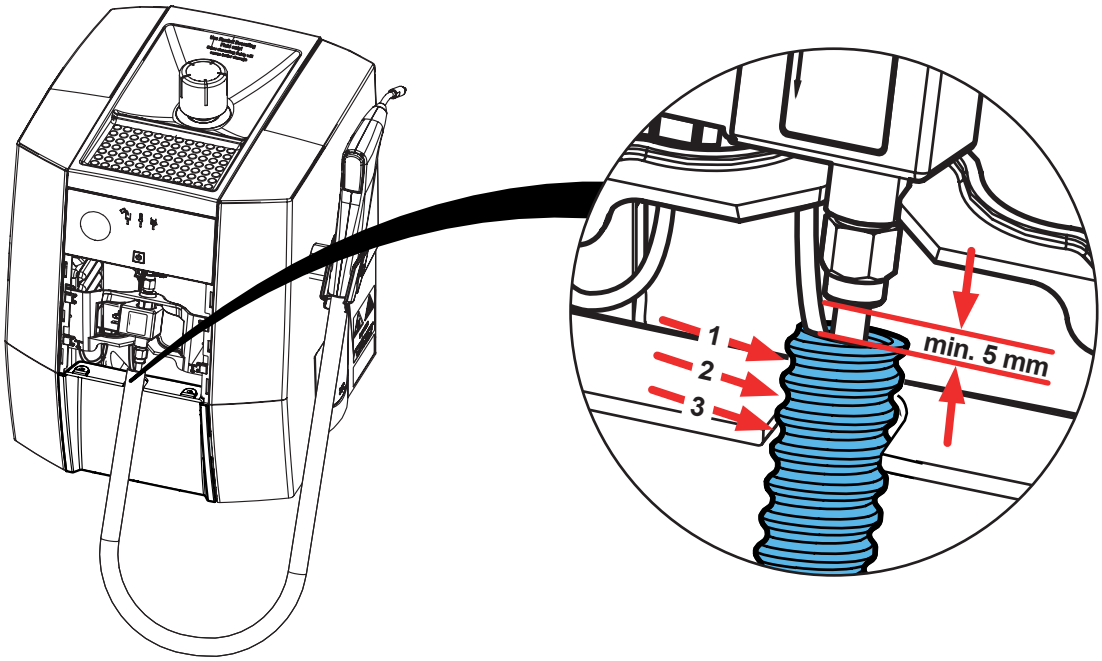

29.

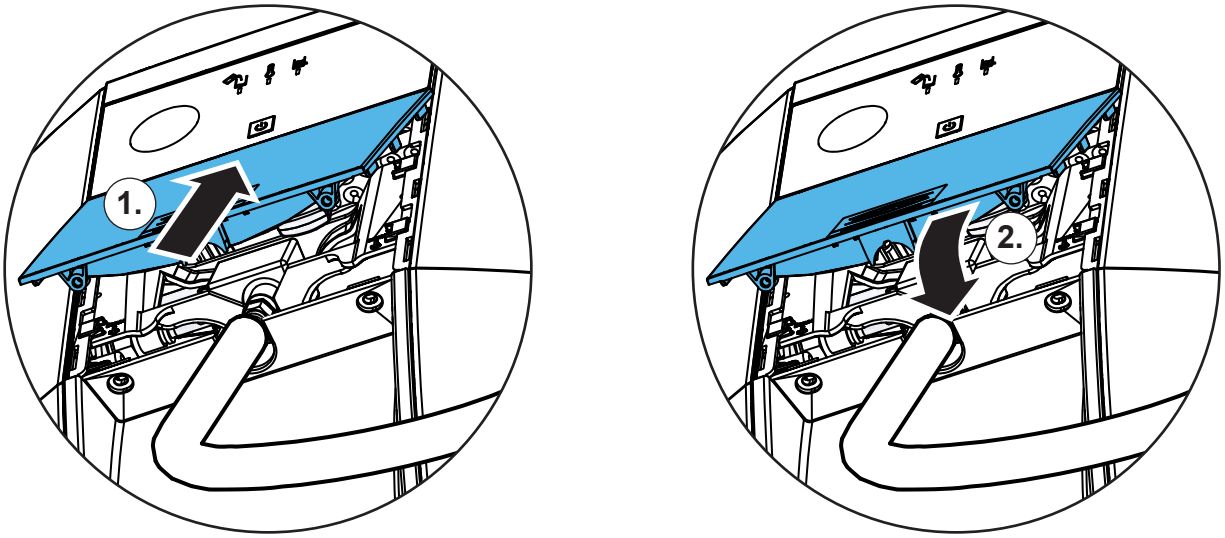

30.

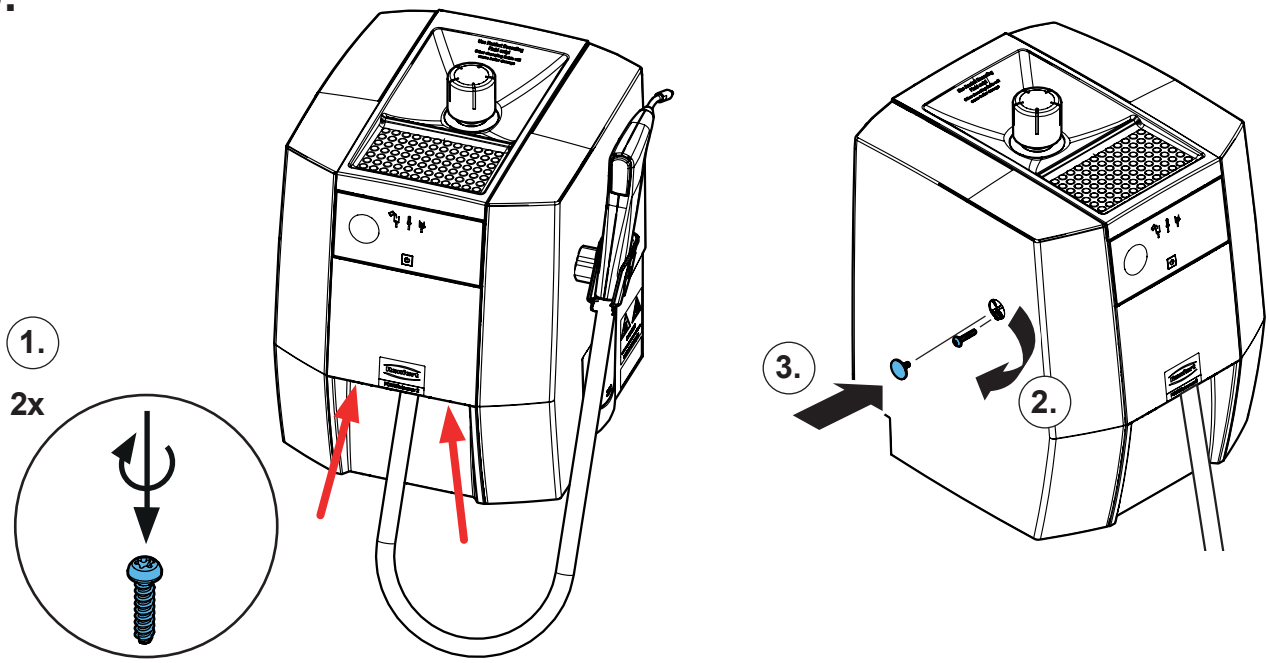

Renfert

making work easy

Montageanleitung • Assembly Instruction • Instruction d'installation Istruzioni l'istallazione • Instrucciones de montaje • Руководство по монтажу

90002 1927

Überdruckventil • Pressure relief valve • Pressure relief valve • Valvola di sicurezza • Válvula de alivio de presión

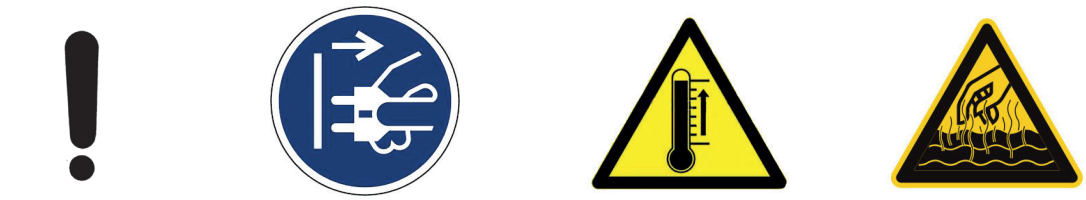

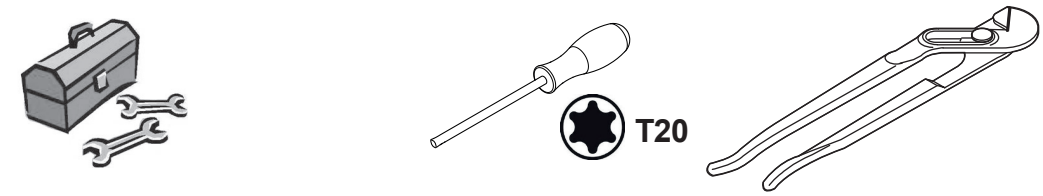

1.

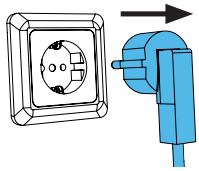

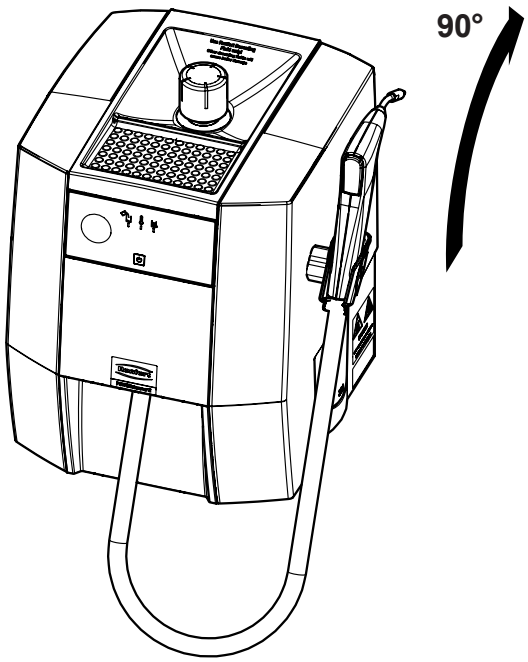

21-6925 12122023

2.

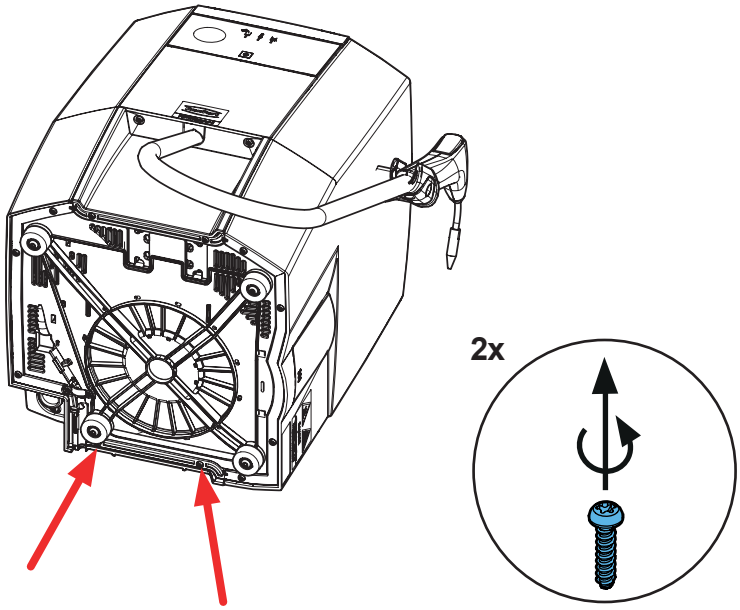

3.

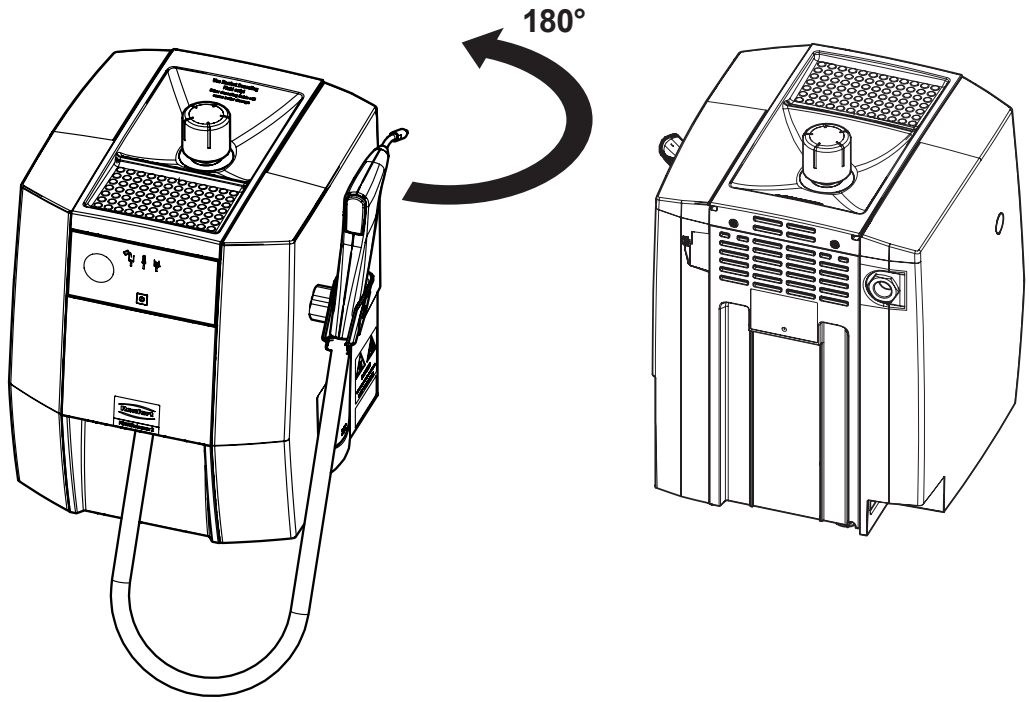

4.

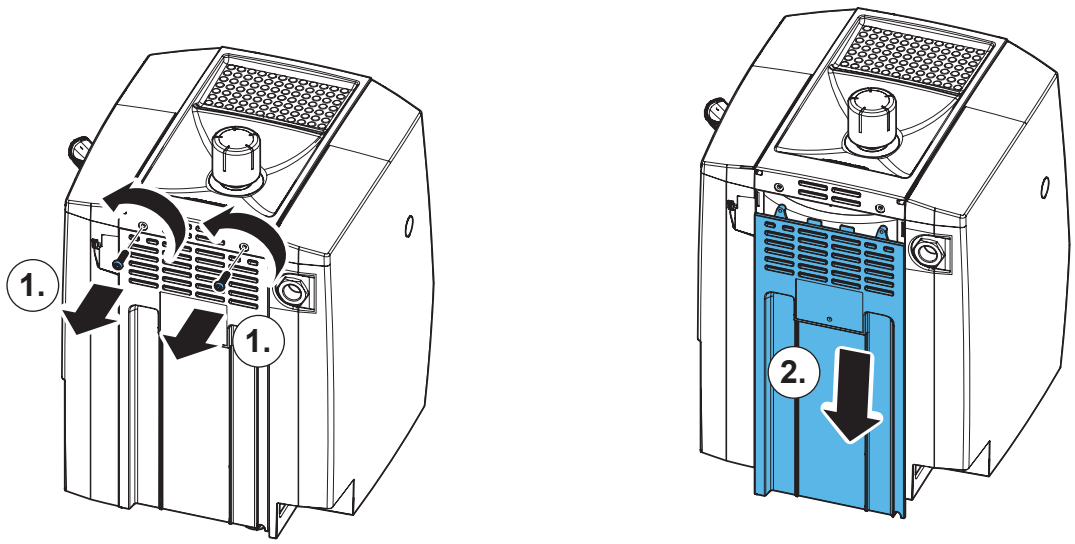

5.

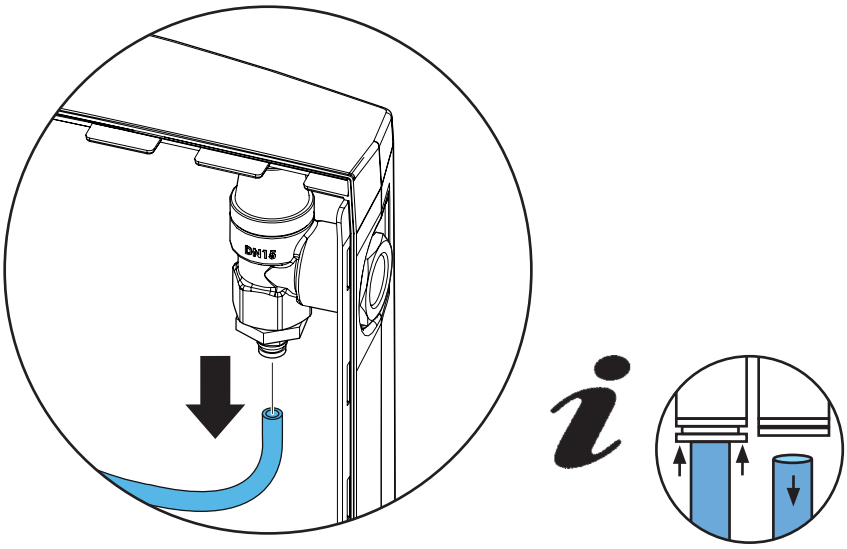

6.

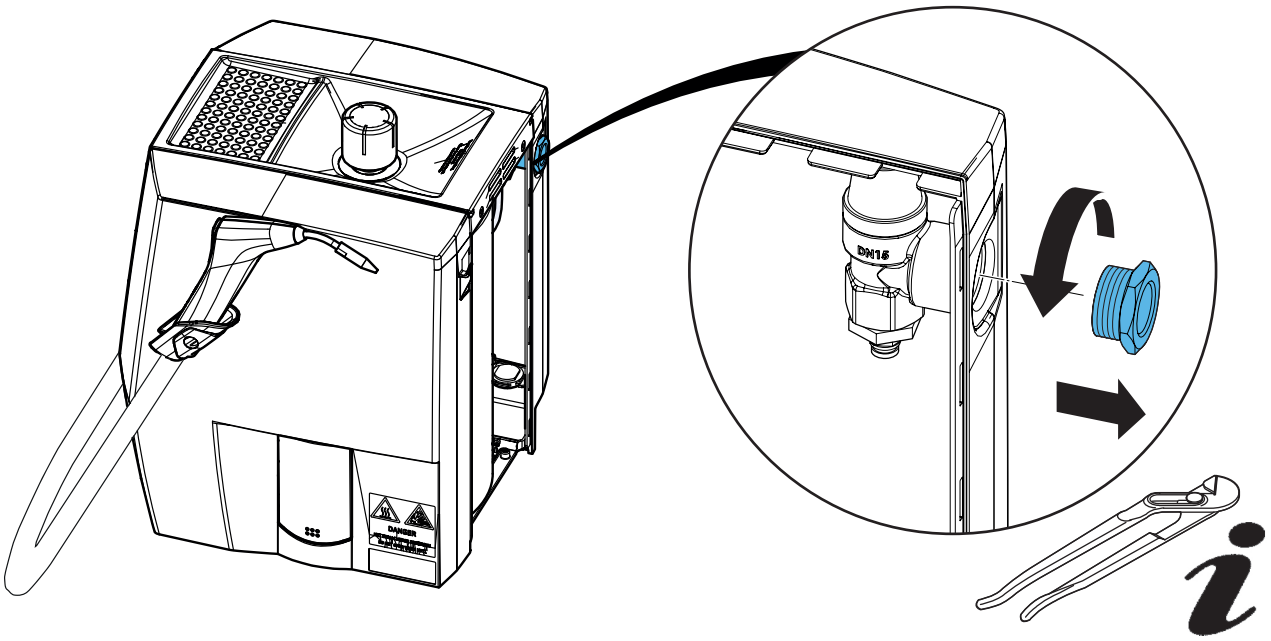

7.

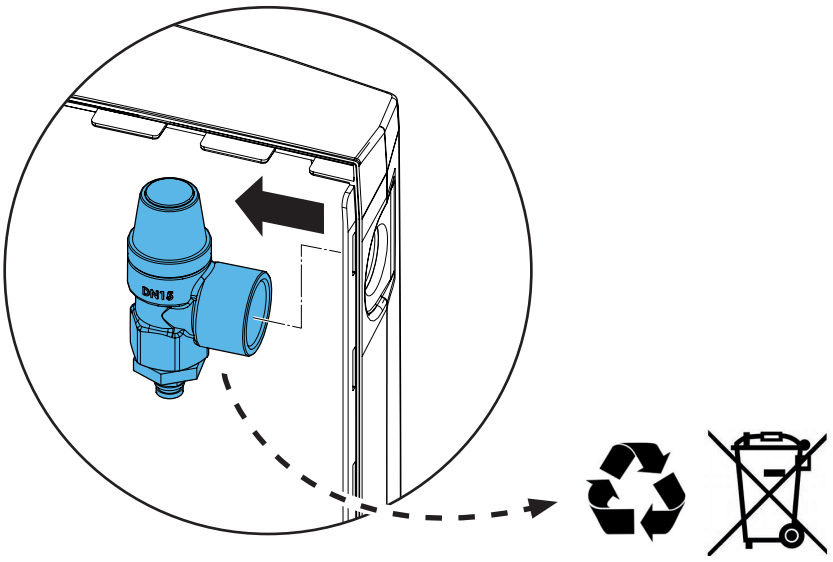

8.

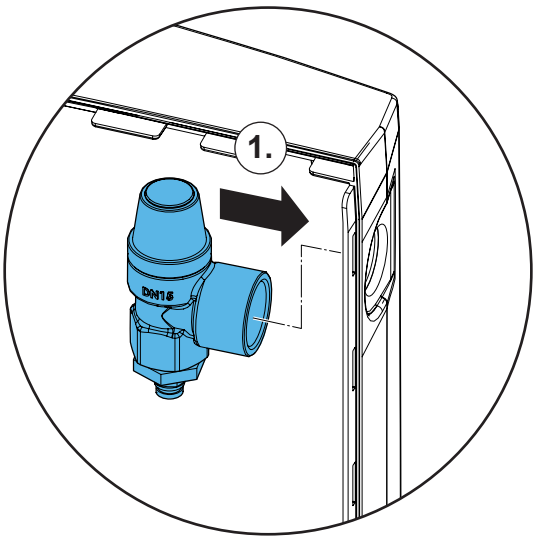

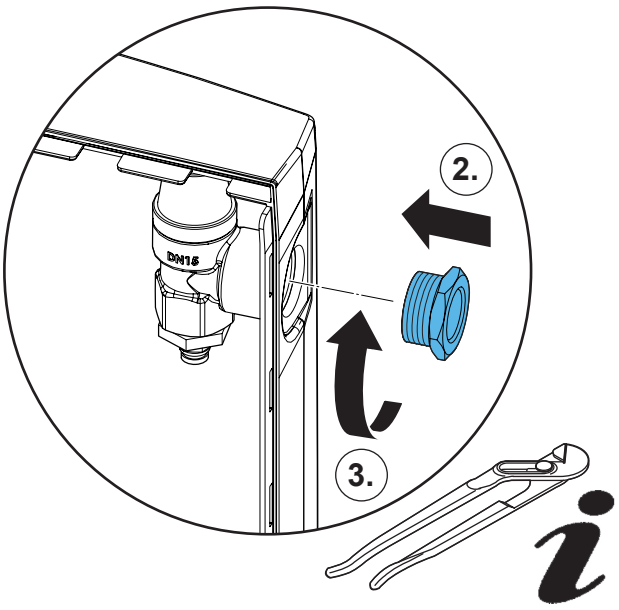

9.

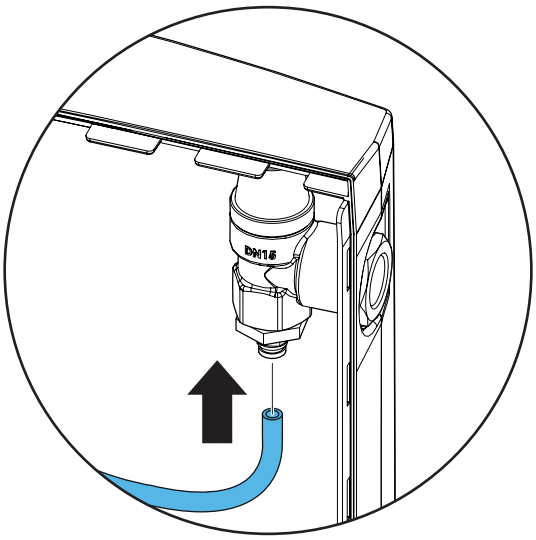

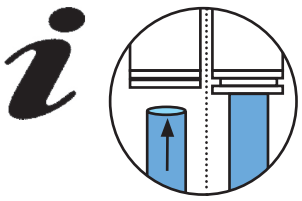

10.

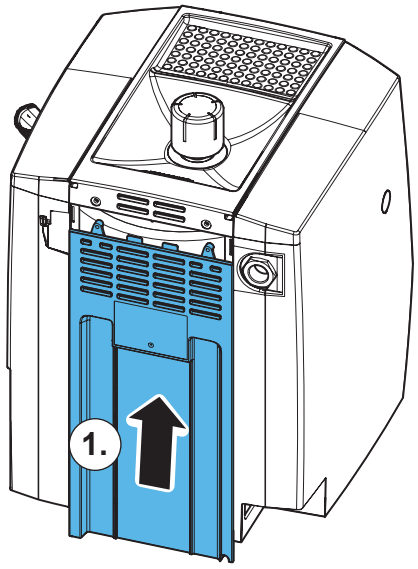

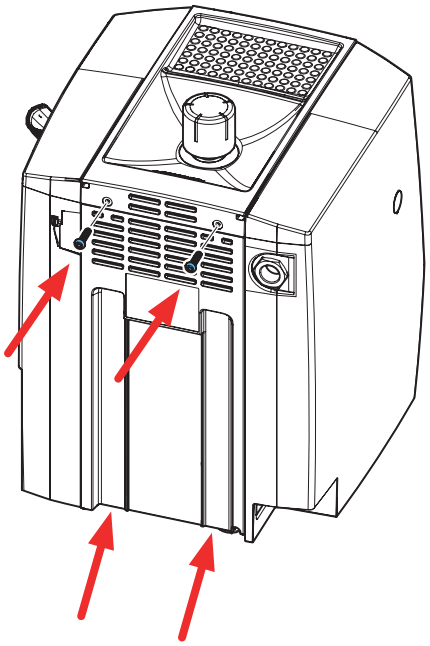

Renfert

making work easy

Montageanleitung • Assembly Instruction • Instruction d'installation Istruzioni l'istallazione • Instrucciones de montaje • Руководство по монтажу

90002 1751

Isolierset • Isolation set • Jeu d'isolation • Kit isolante • Juego de aislamiento

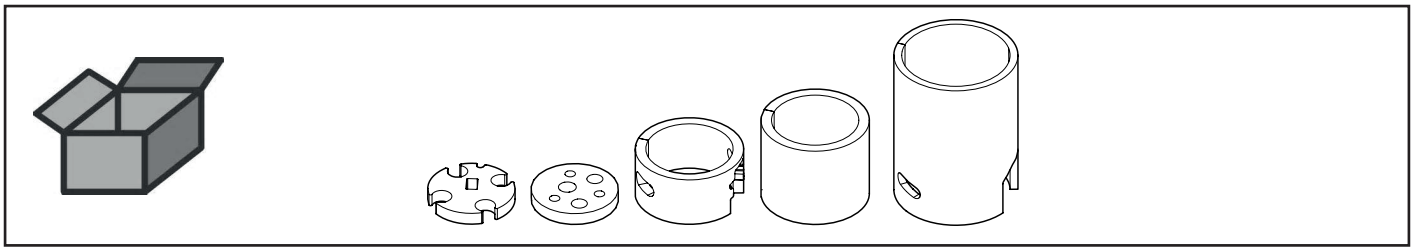

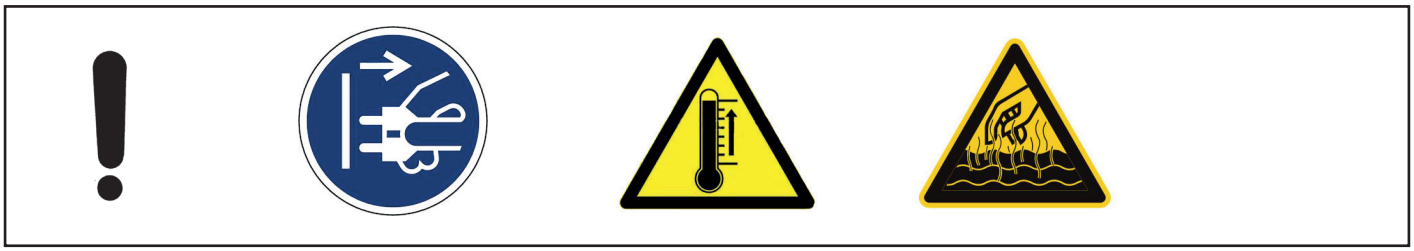

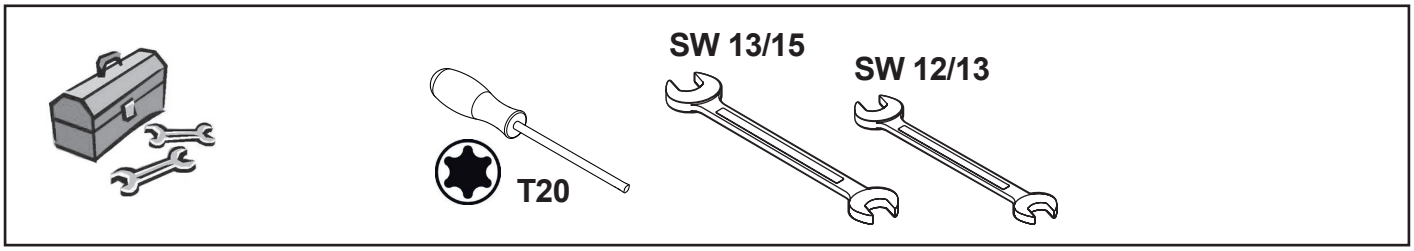

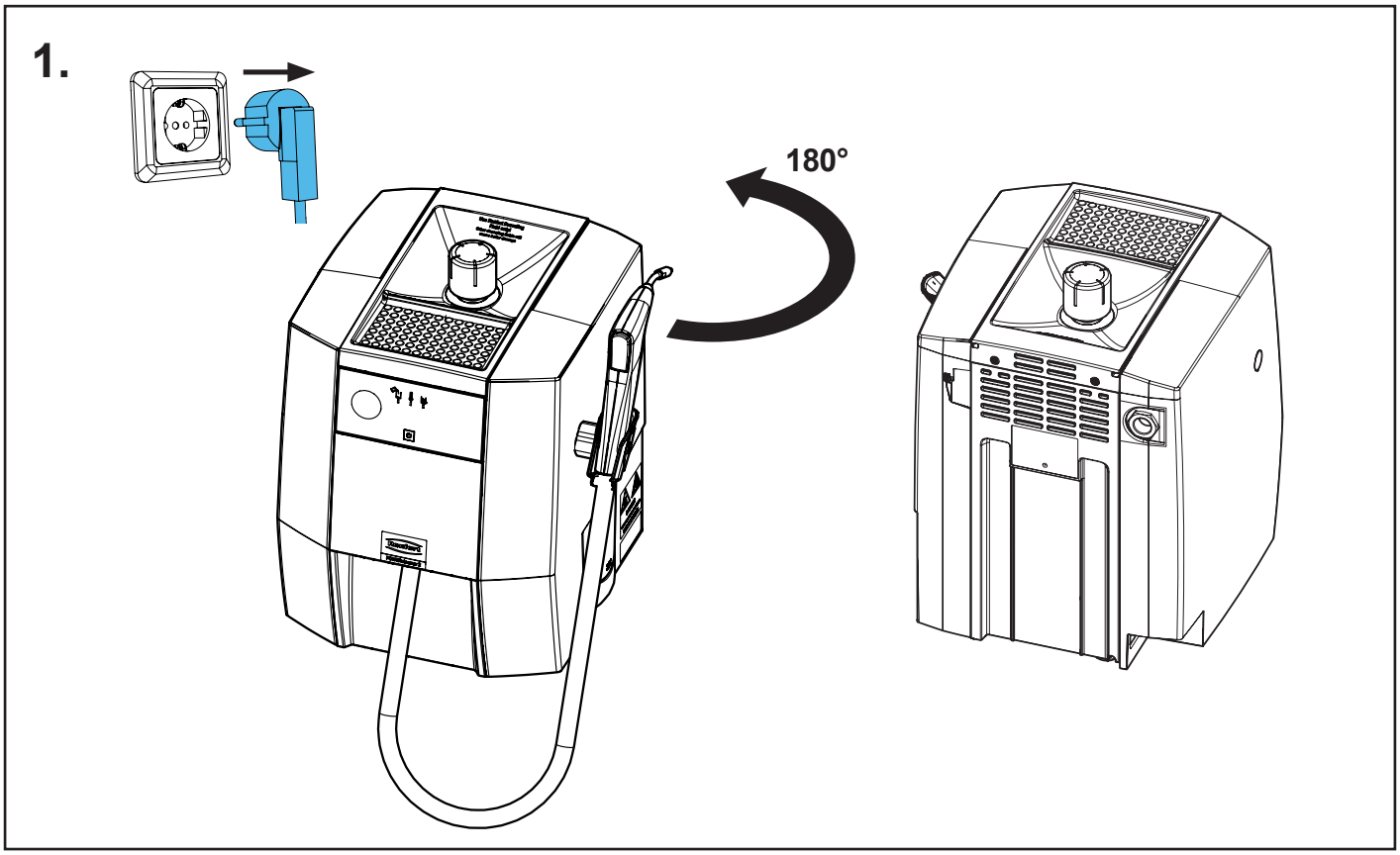

21-6925 15062022

2.

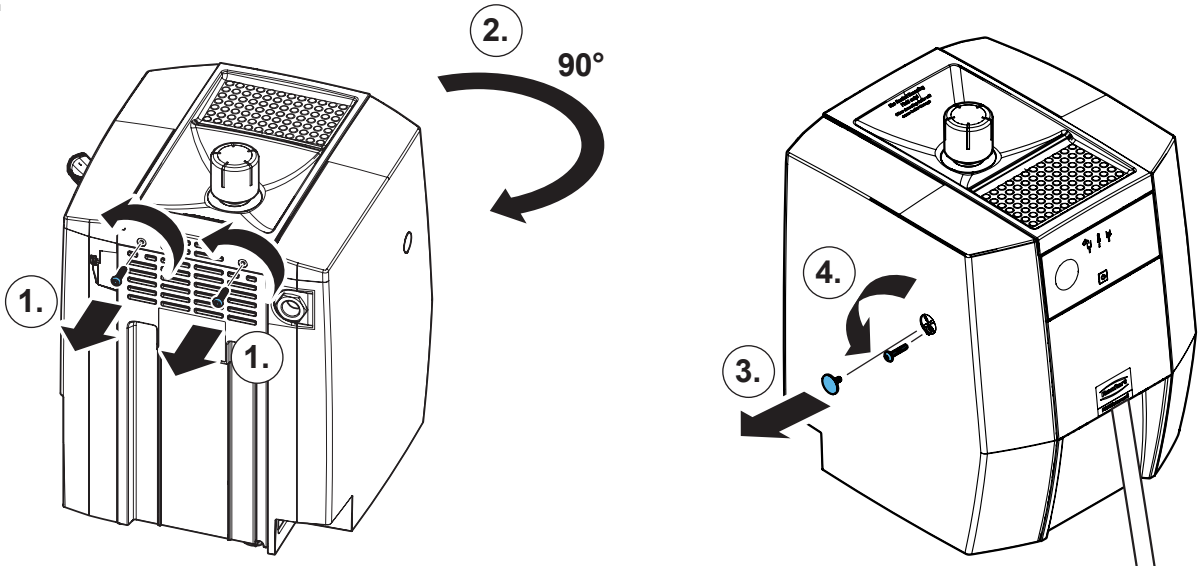

3.

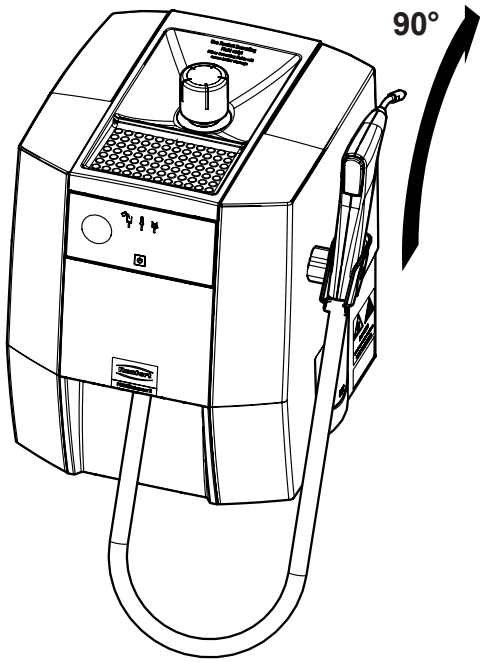

4.

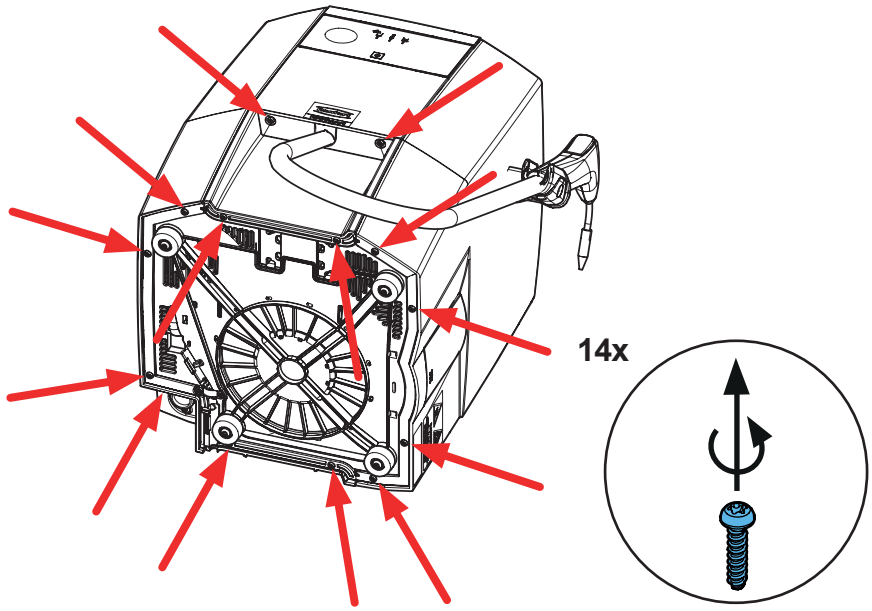

5.

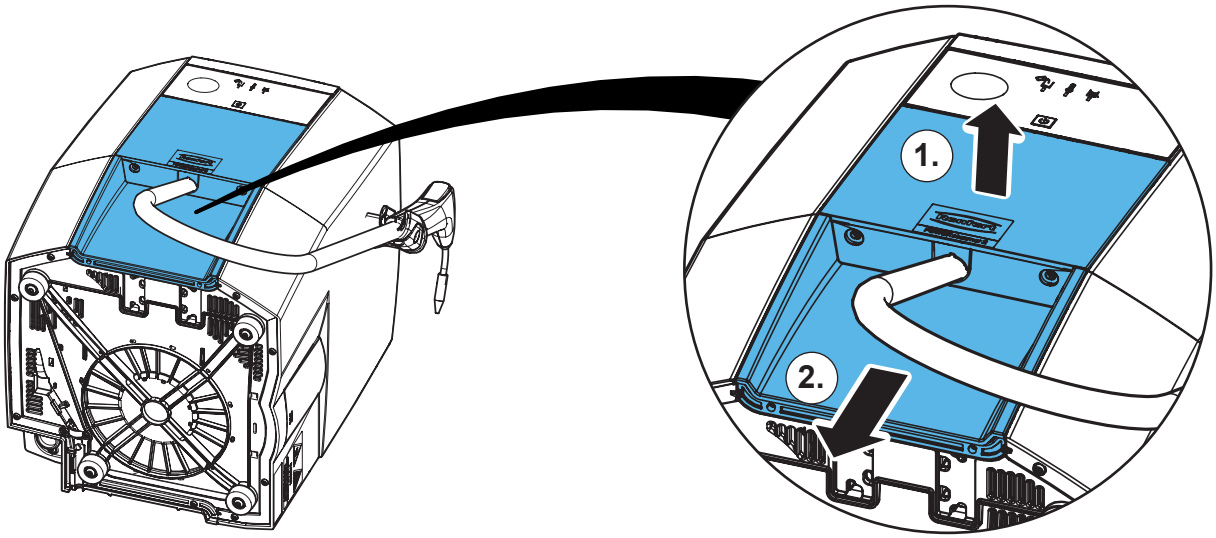

6.

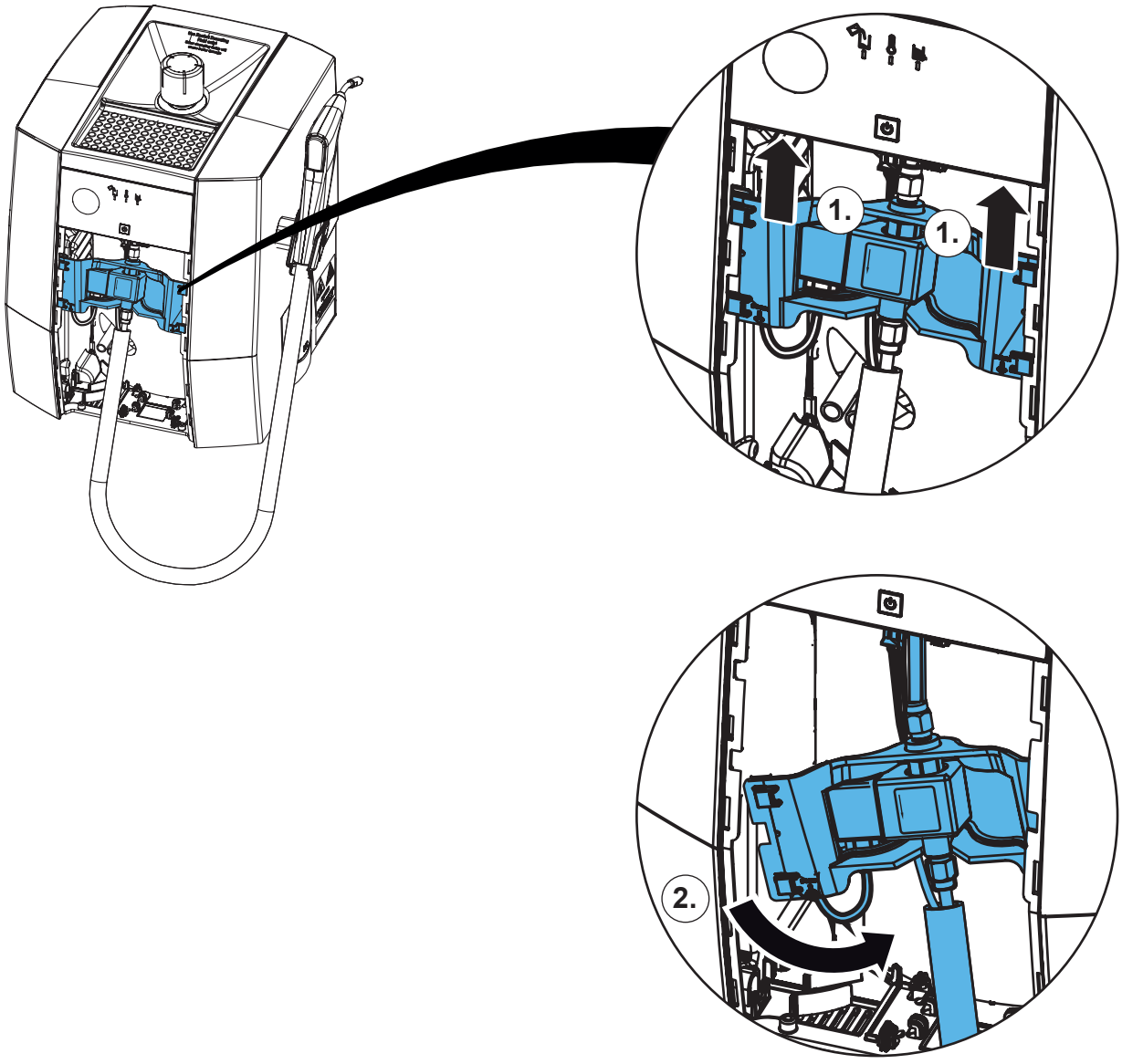

7.

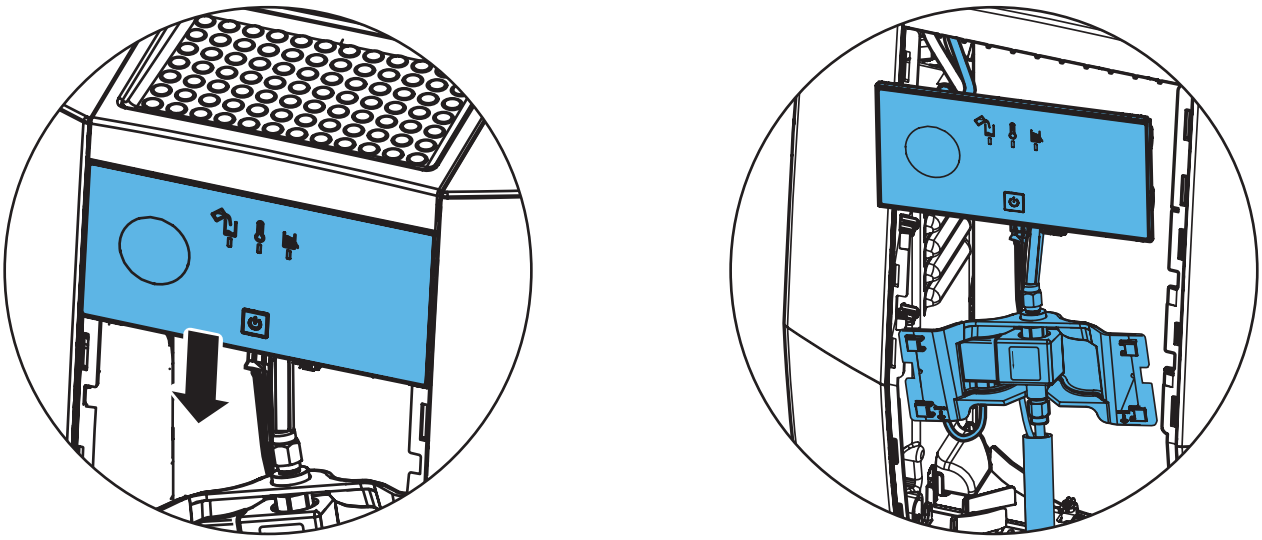

8.

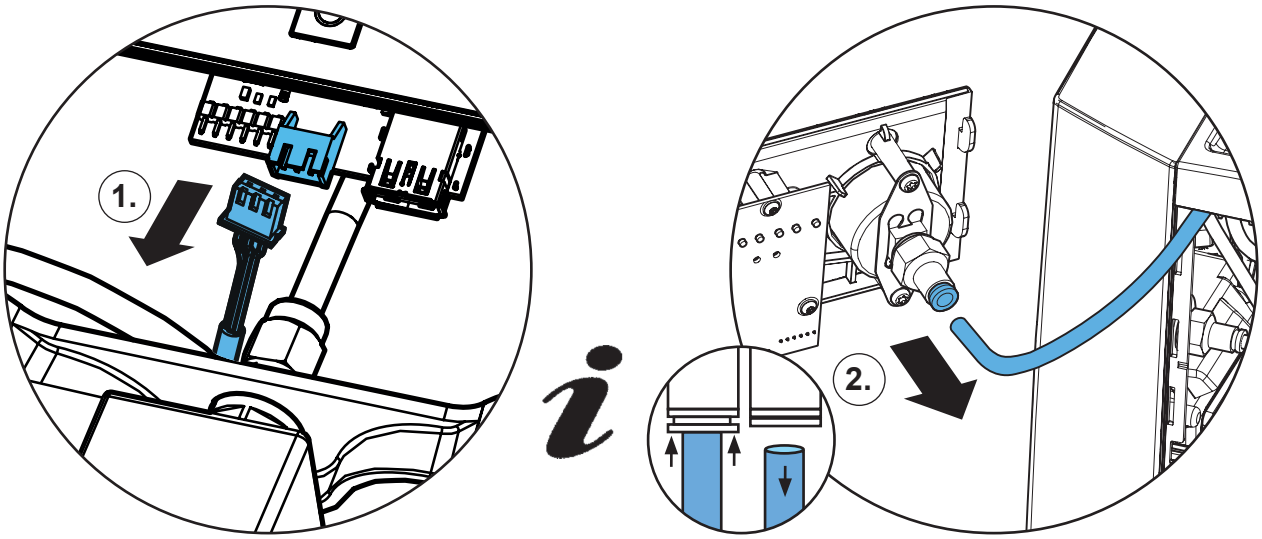

9.

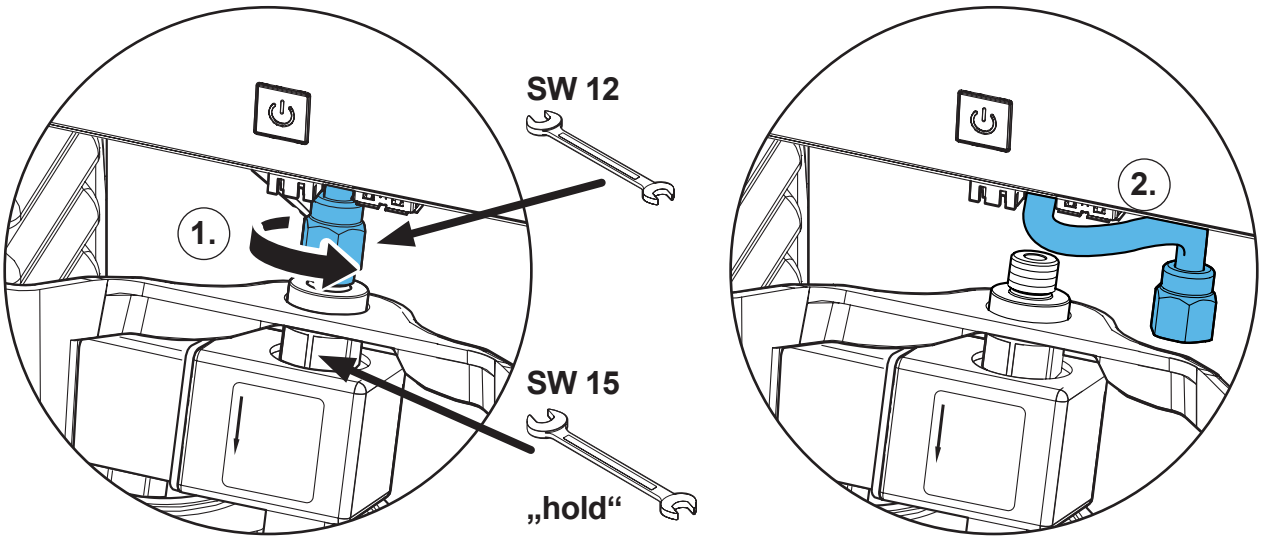

10.

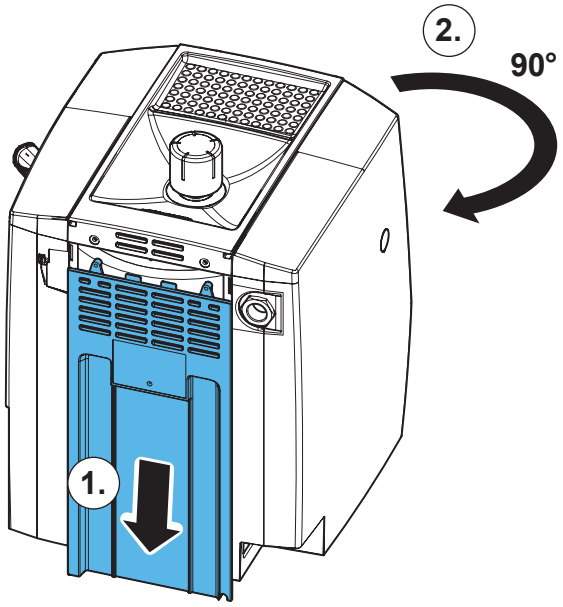

11.

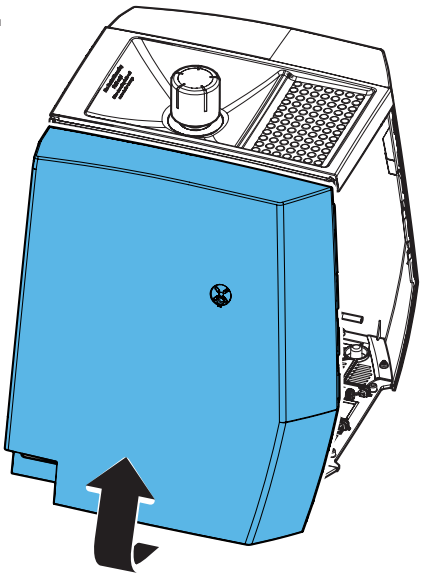

12.

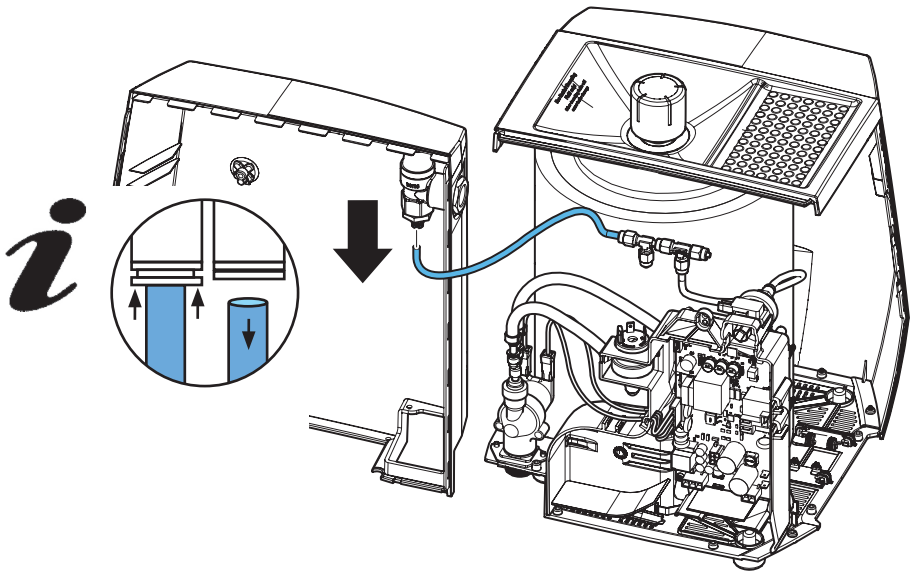

13.

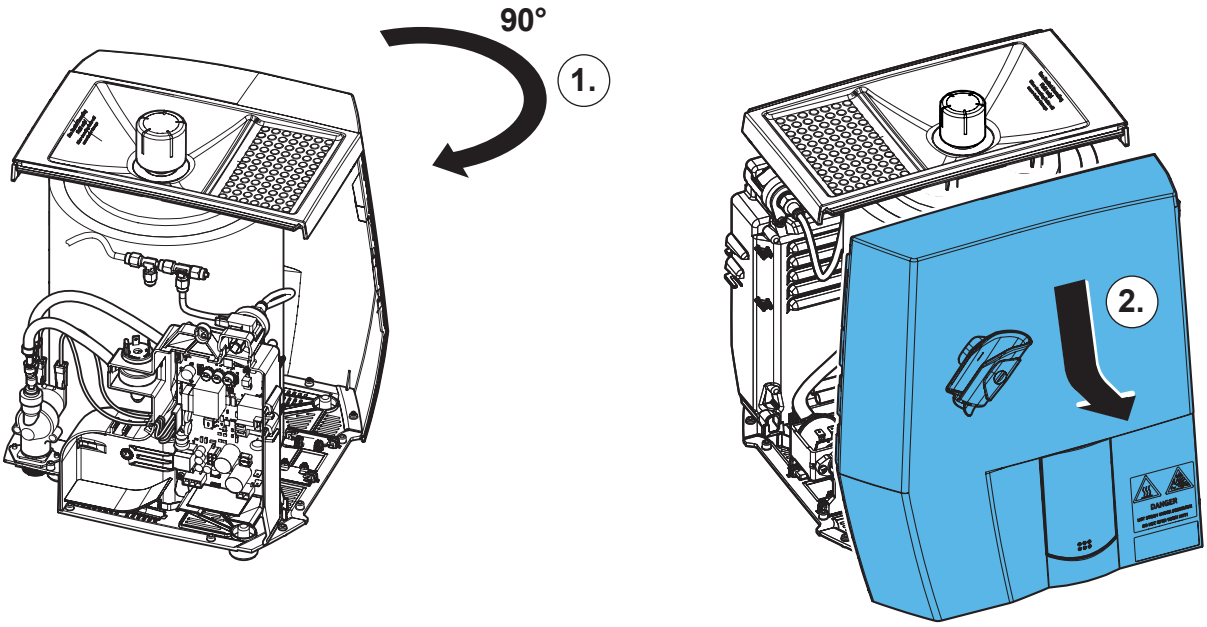

14.

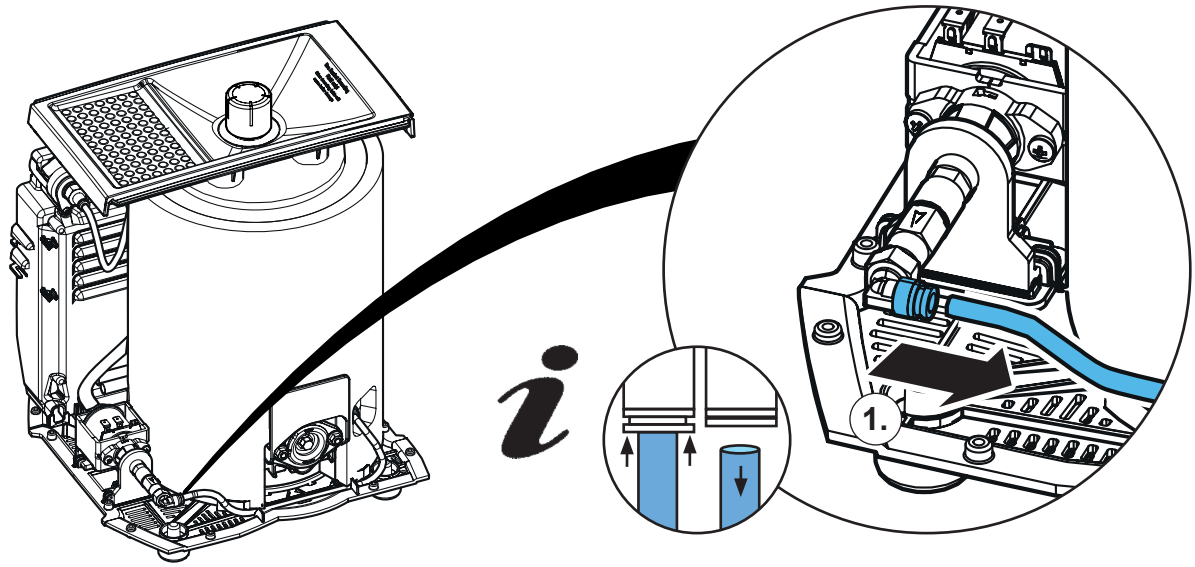

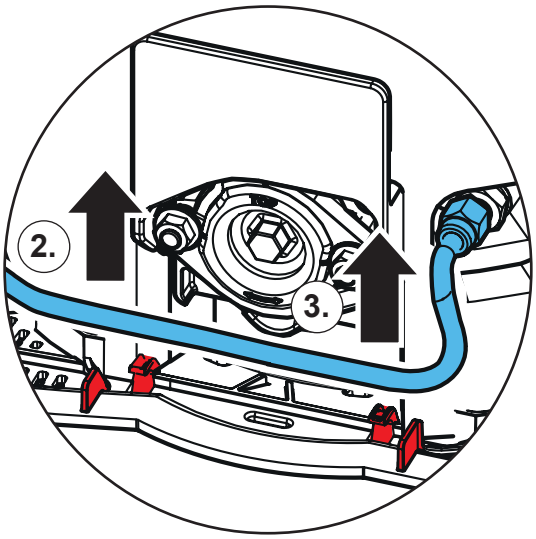

15.

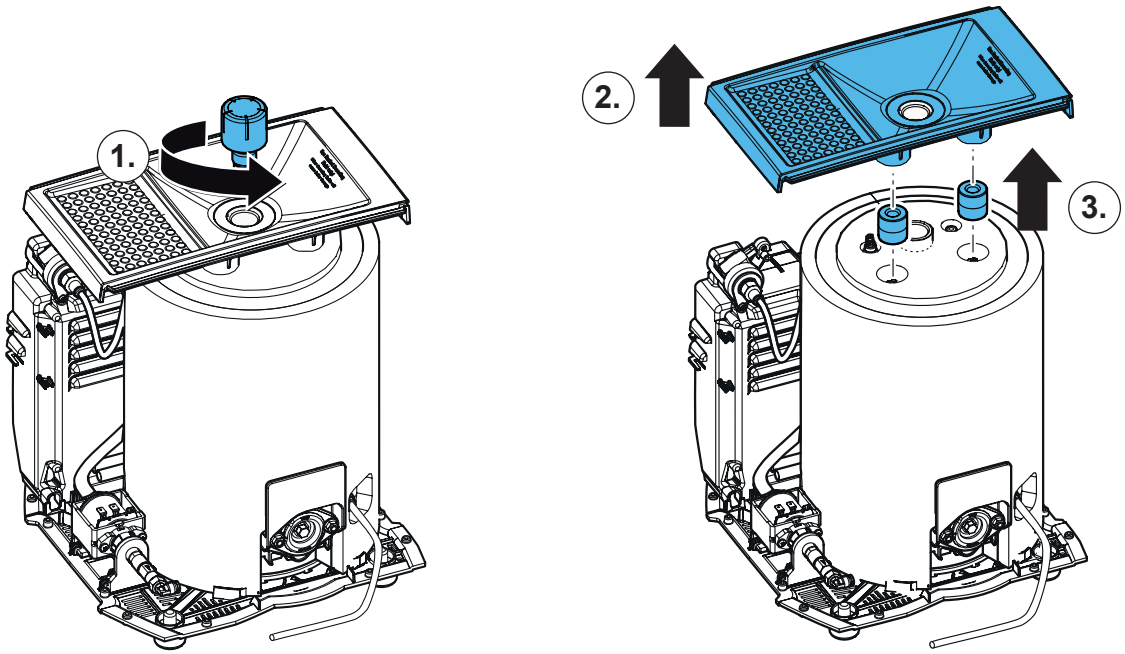

16.

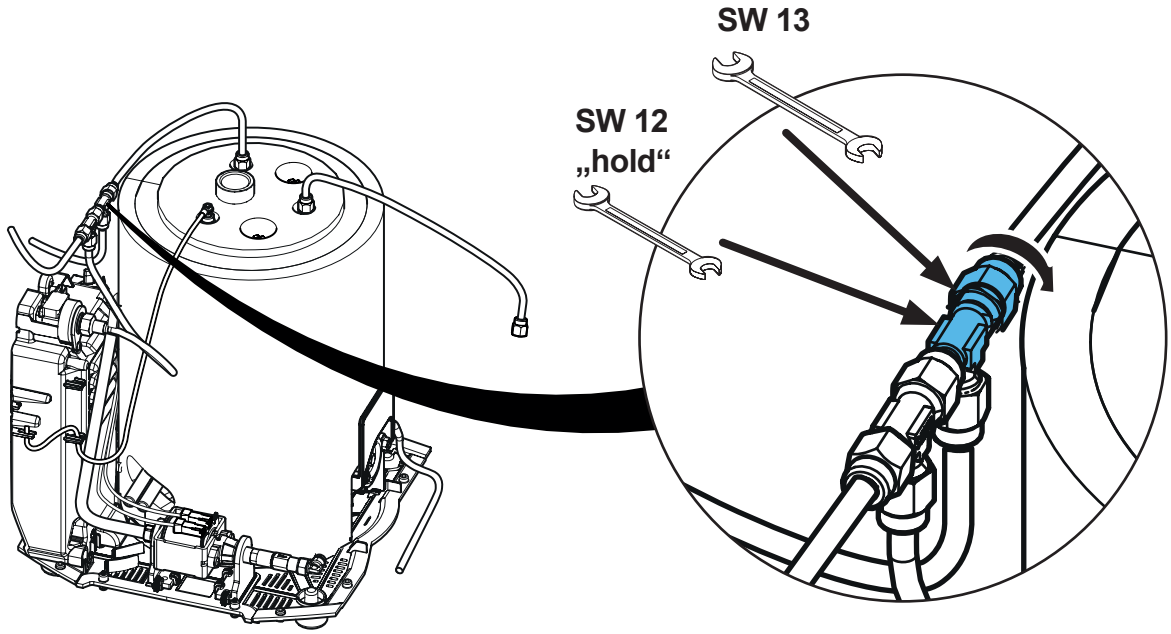

17.

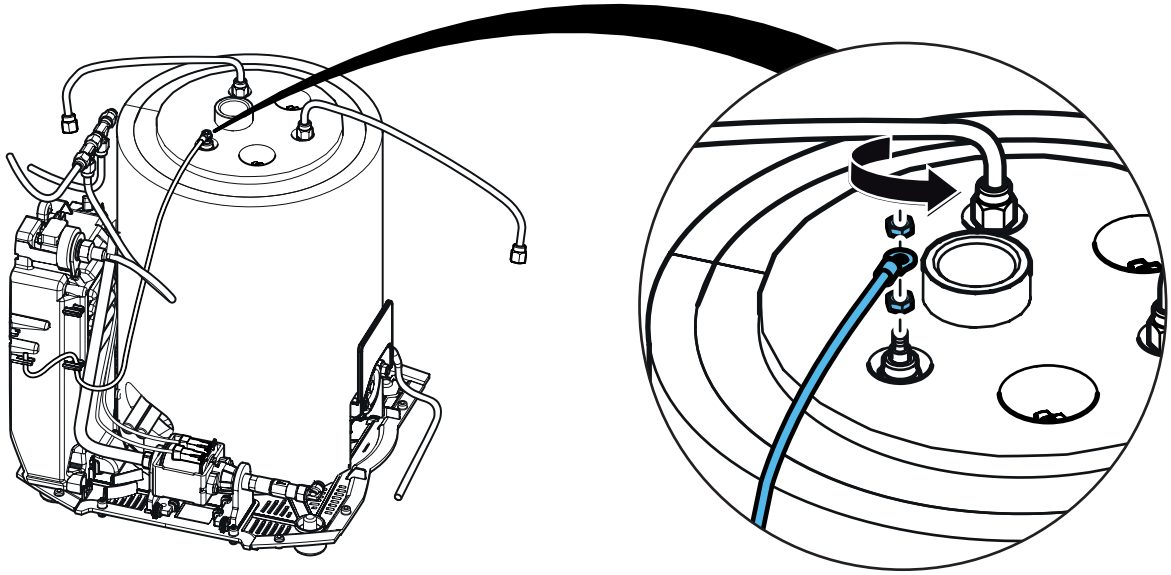

18.

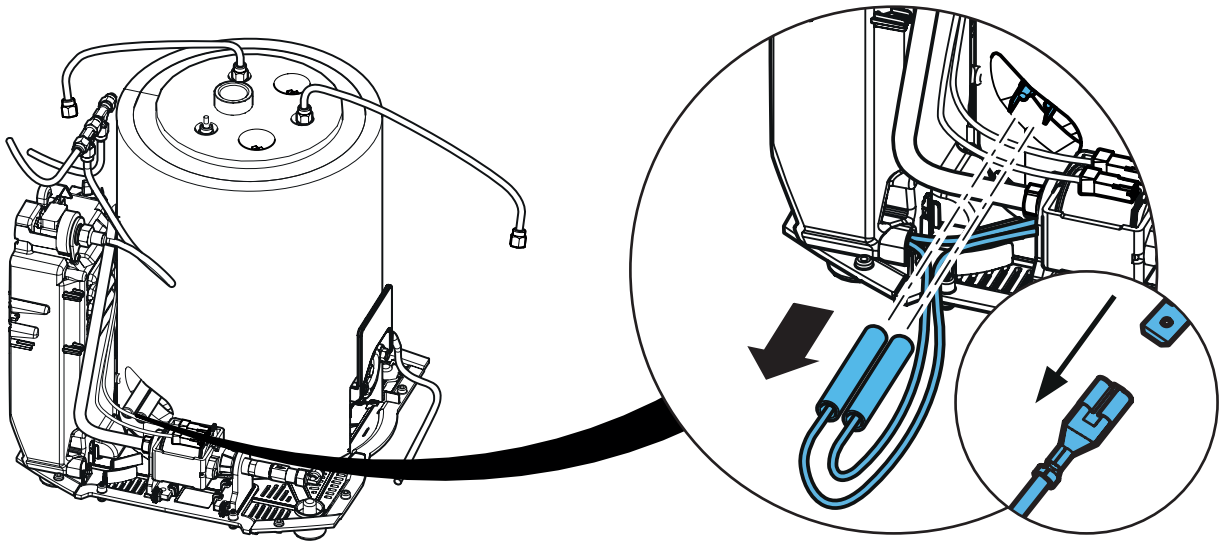

19.

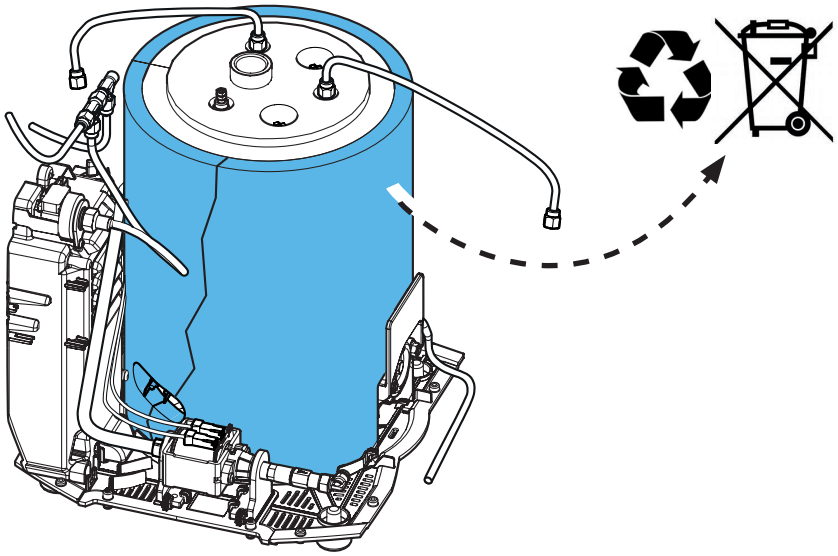

20.

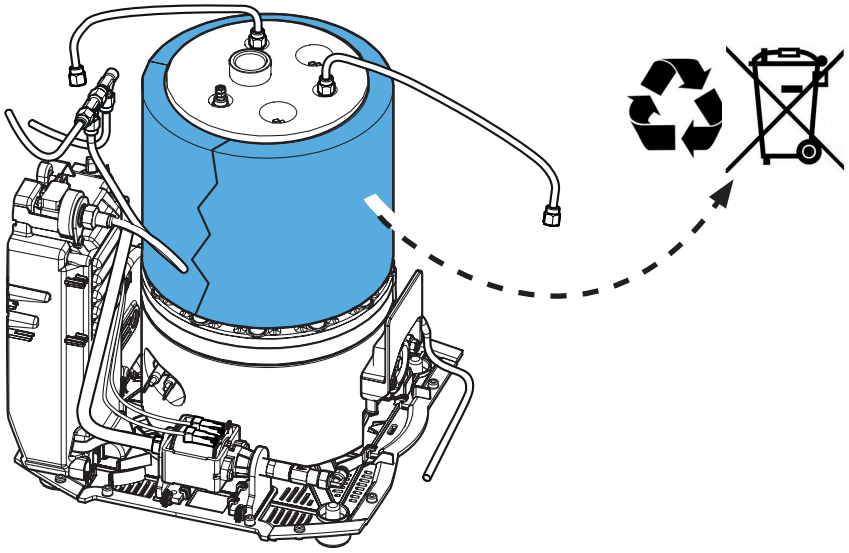

21.

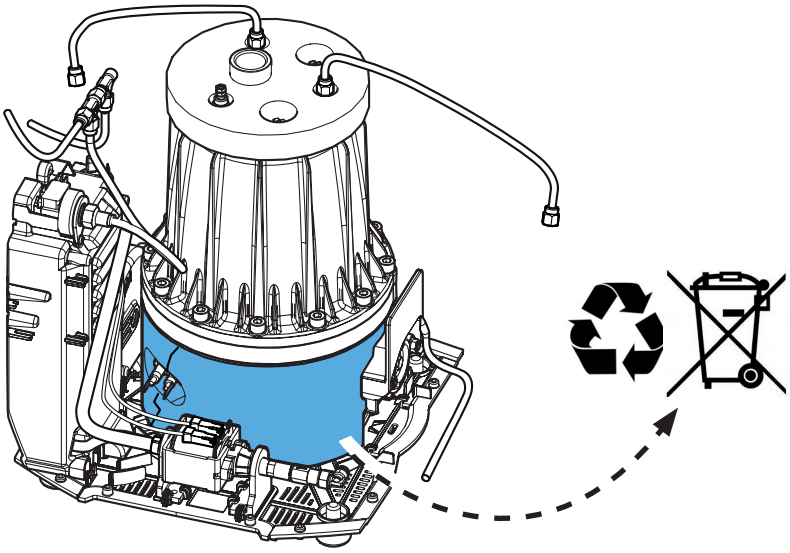

22.

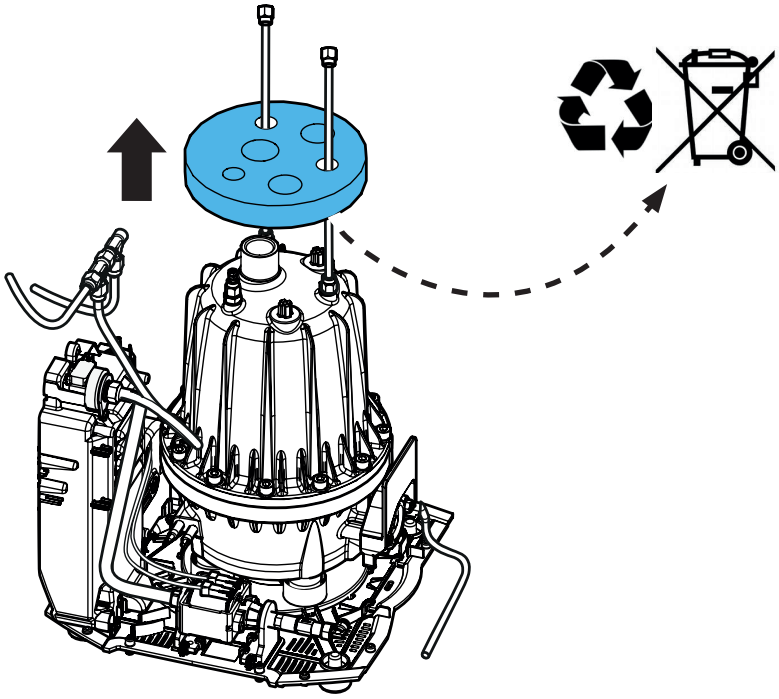

23.

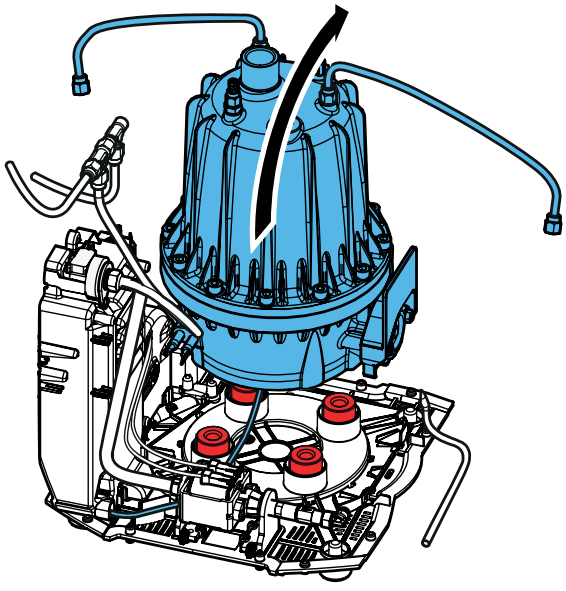

24.

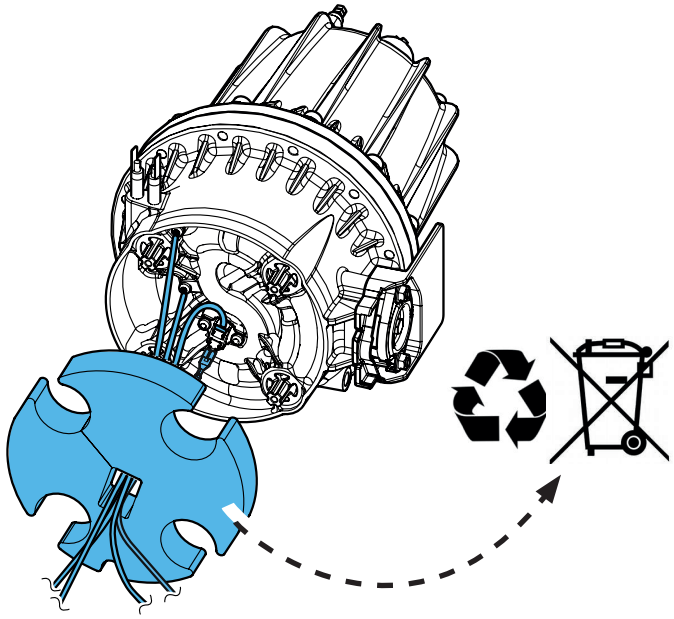

25.

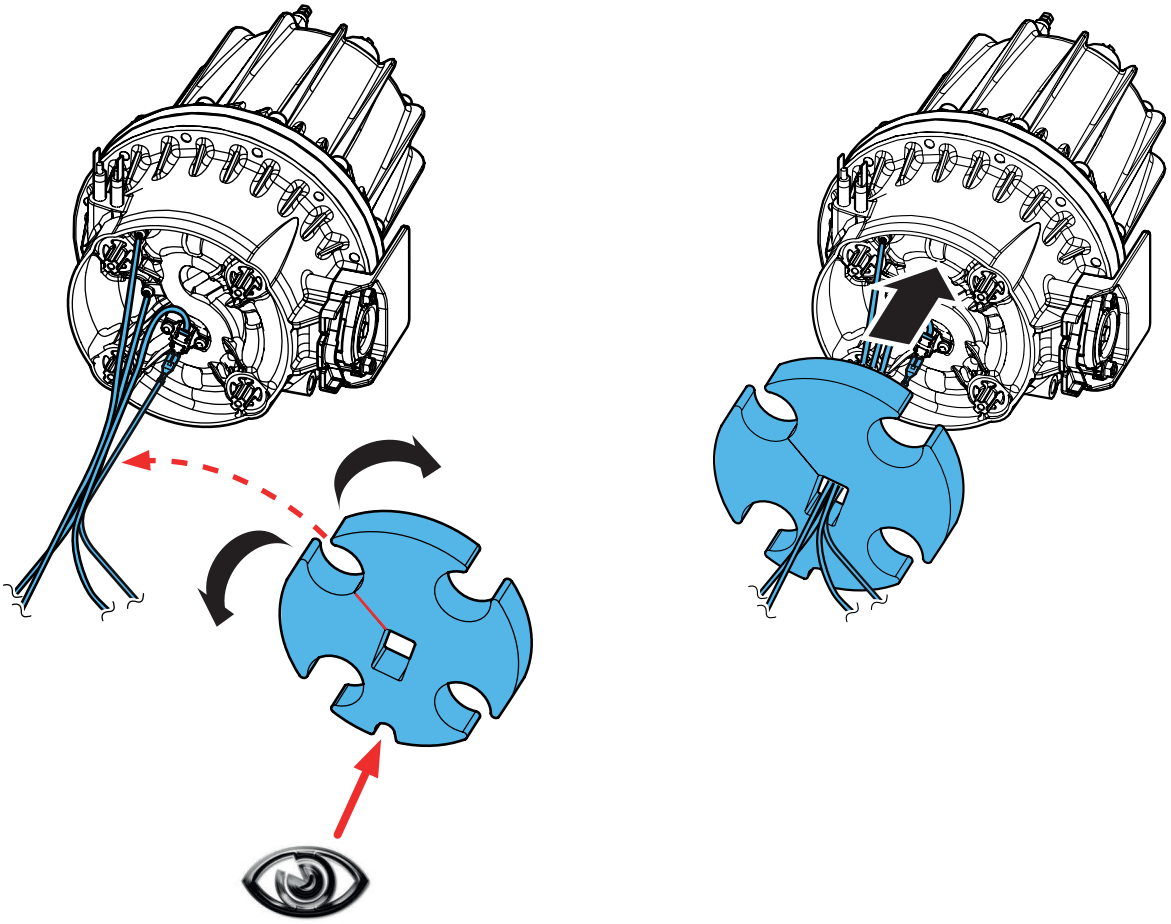

26.

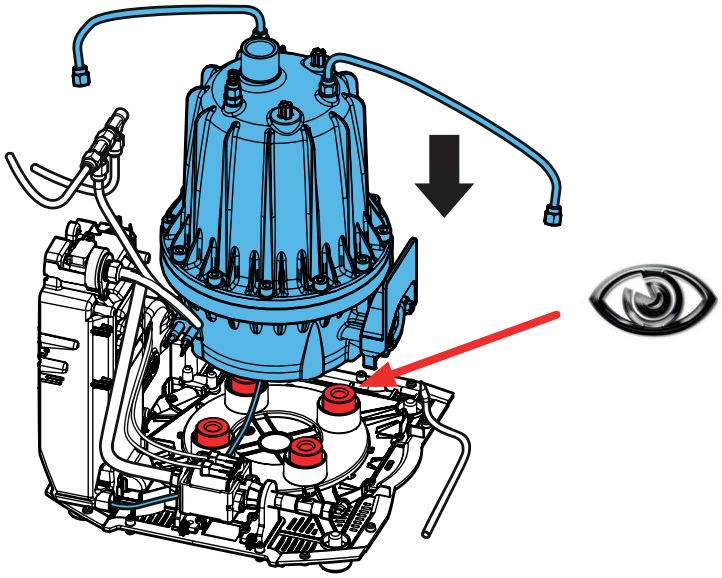

27.

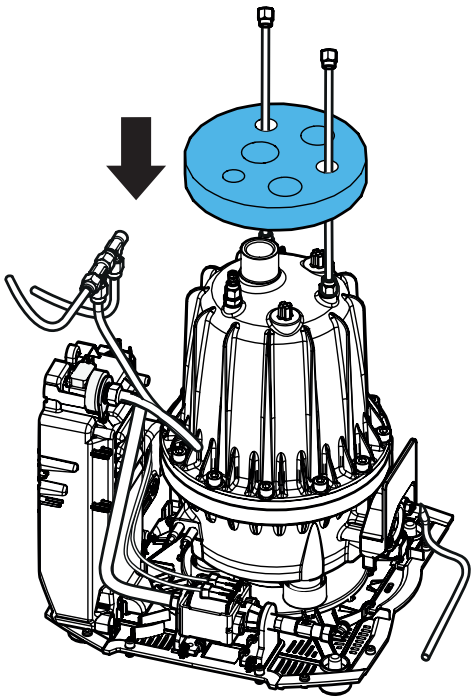

28.

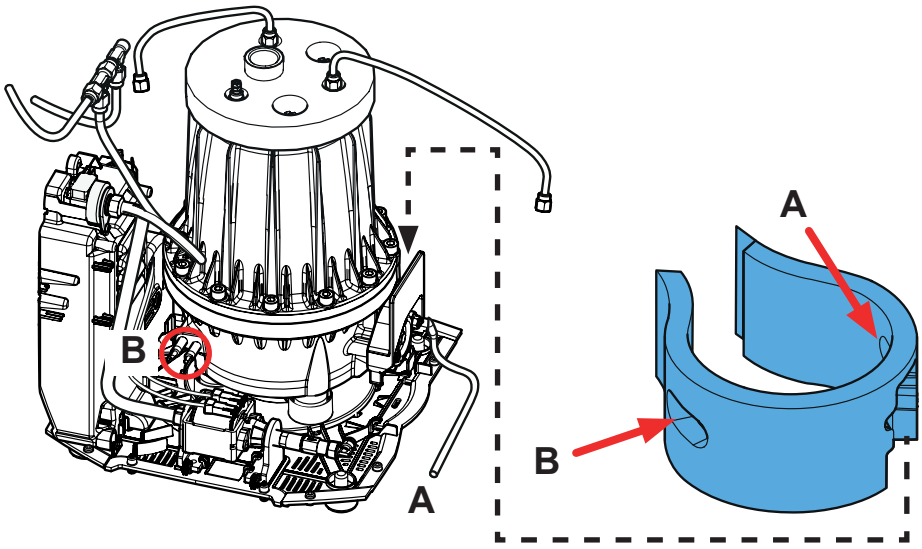

29.

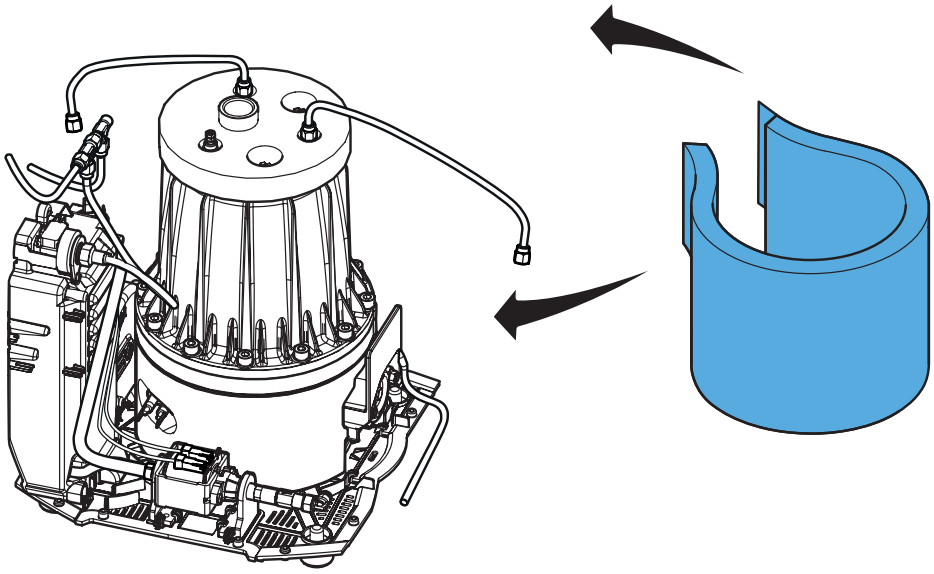

30.

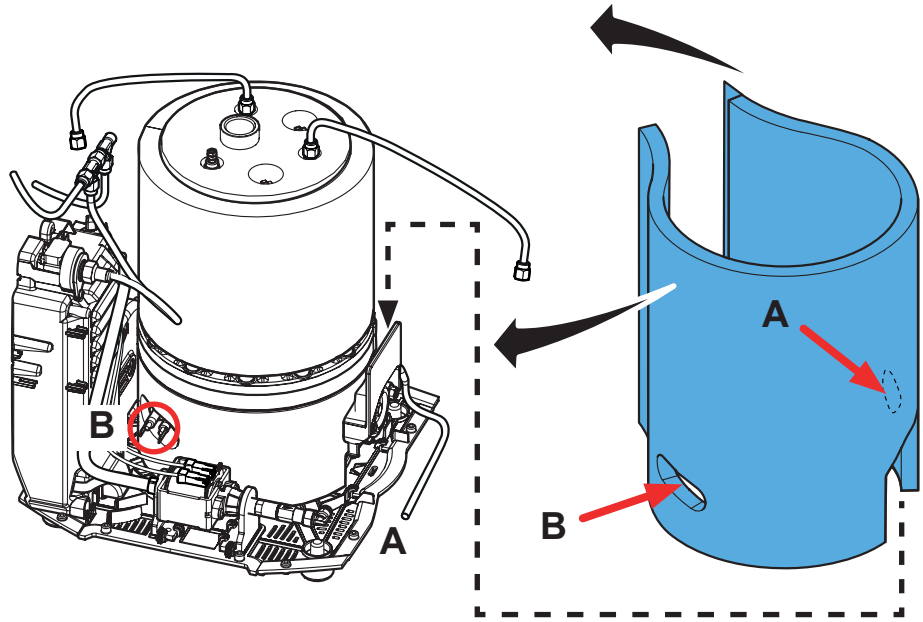

31.

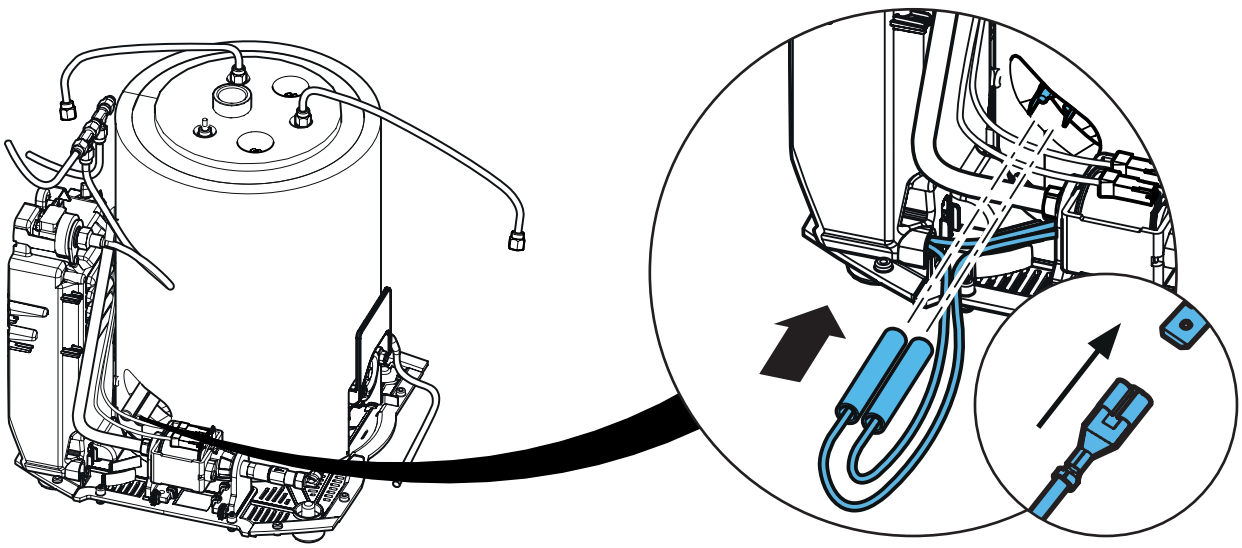

32.

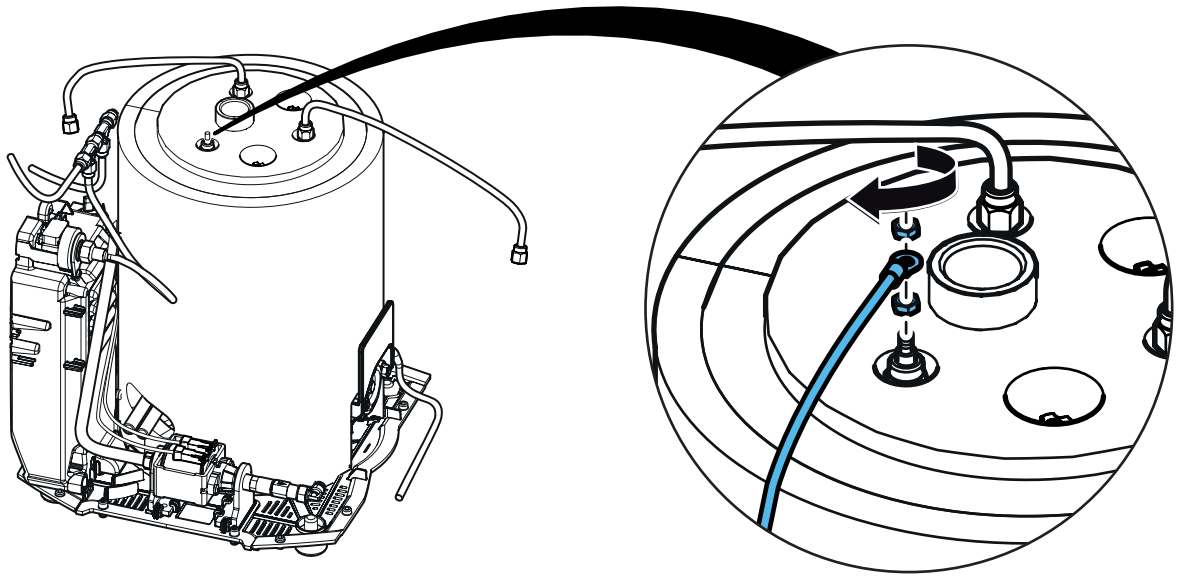

33.

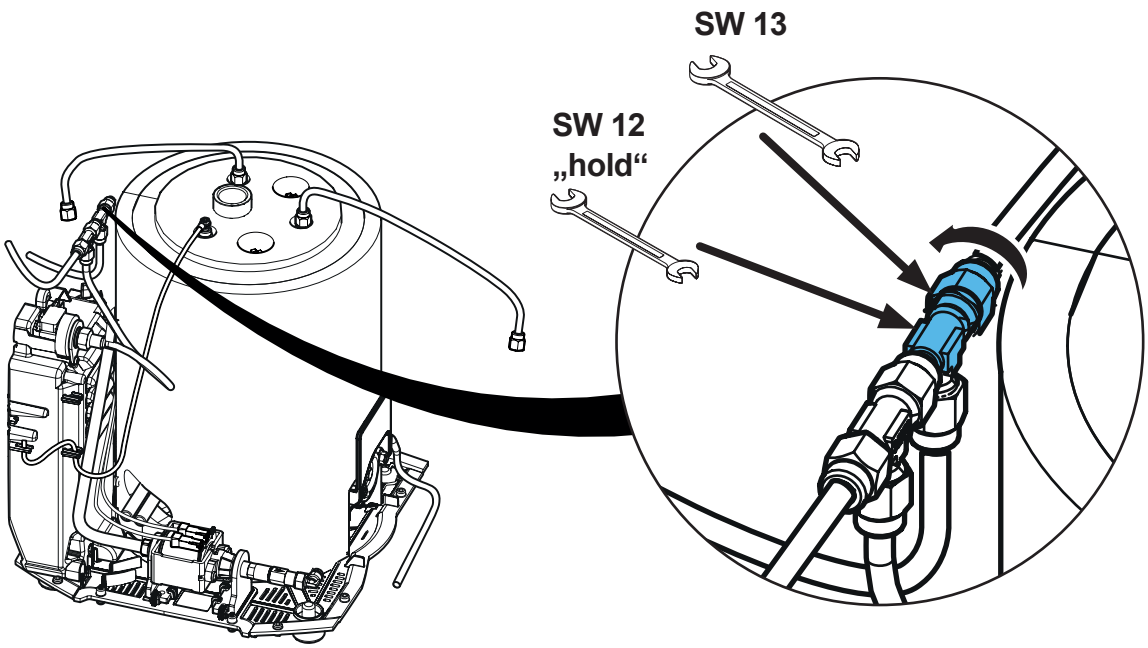

34.

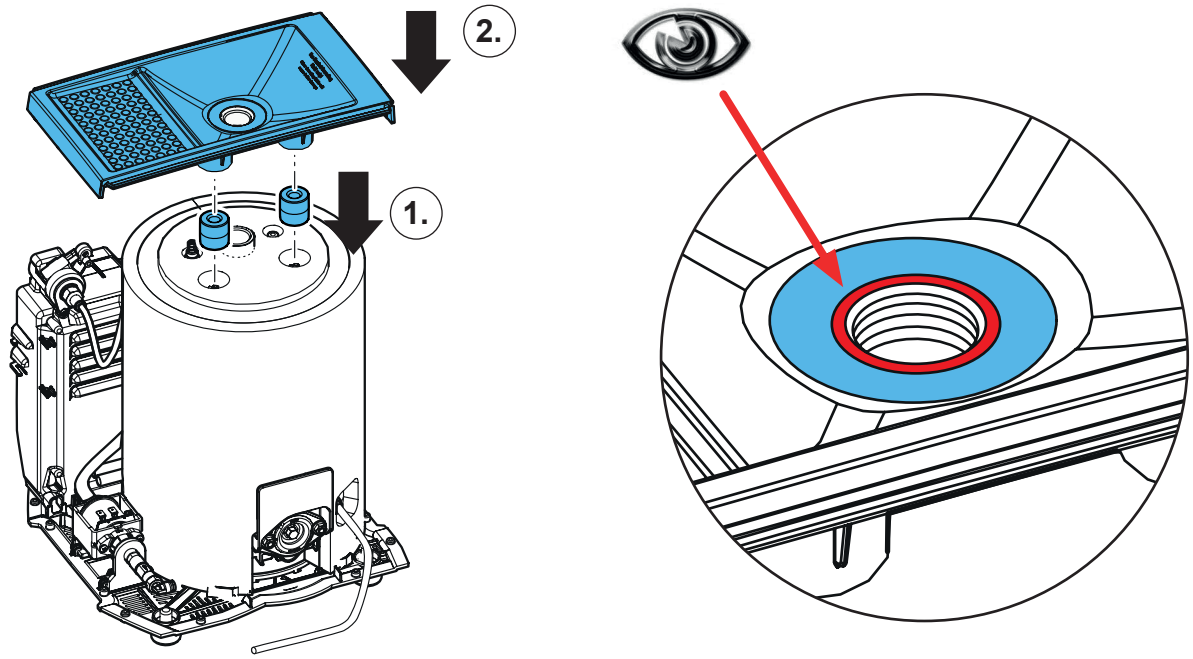

35.

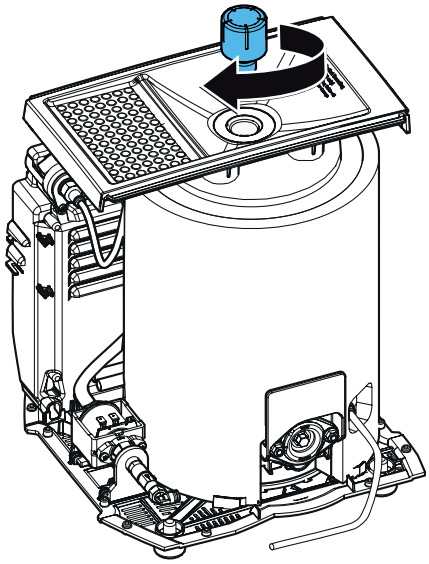

36.

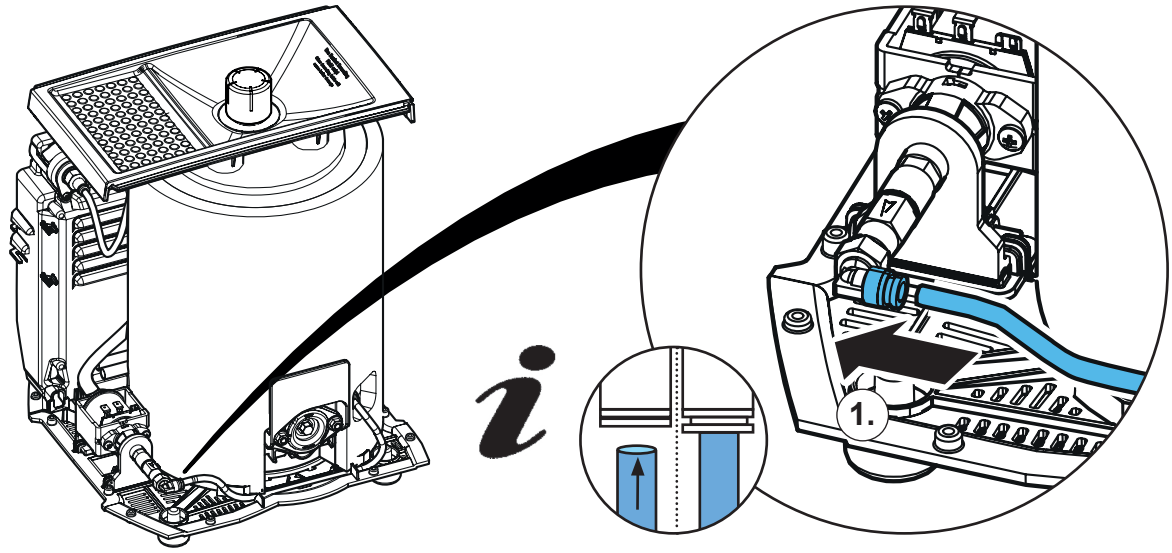

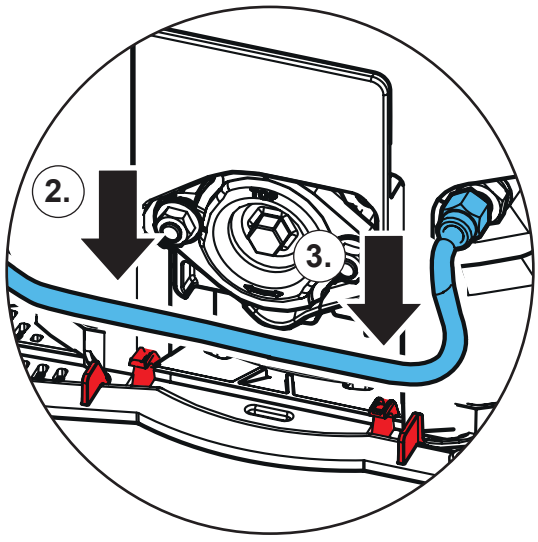

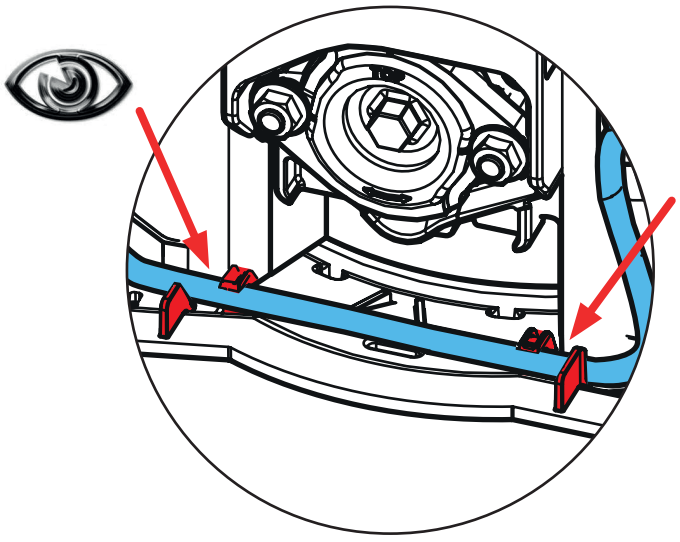

37.

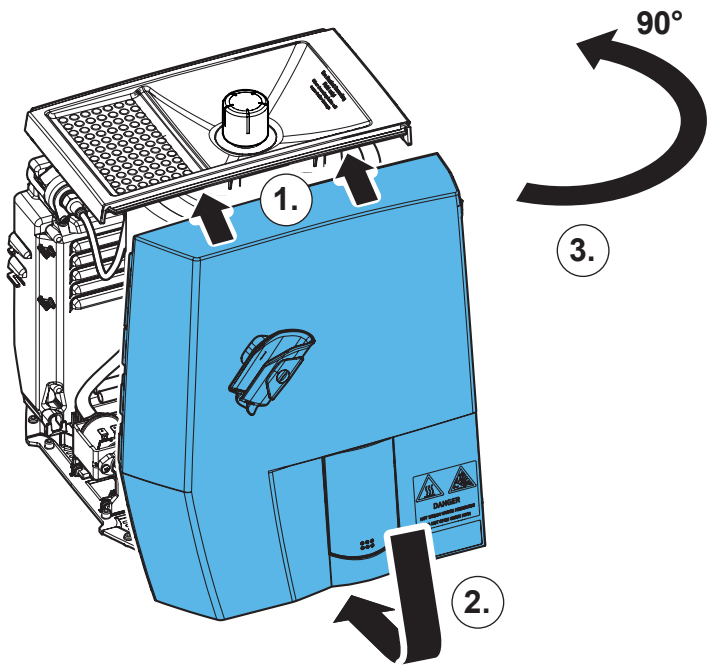

38.

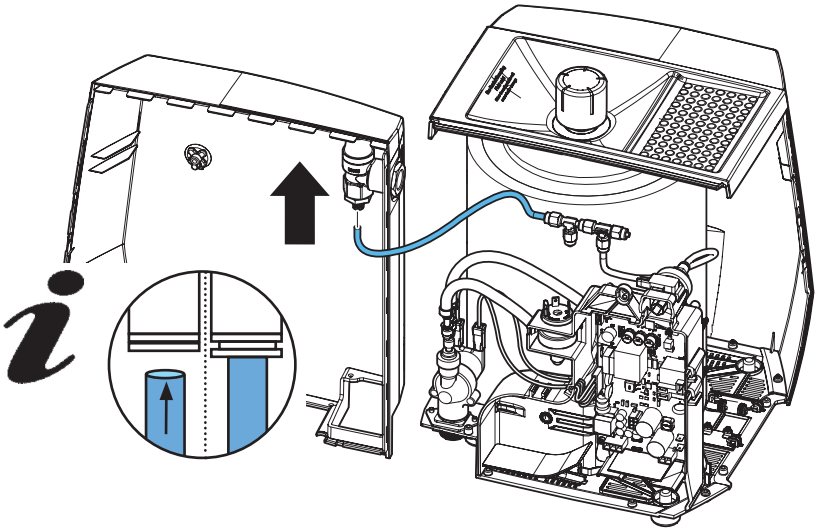

39.

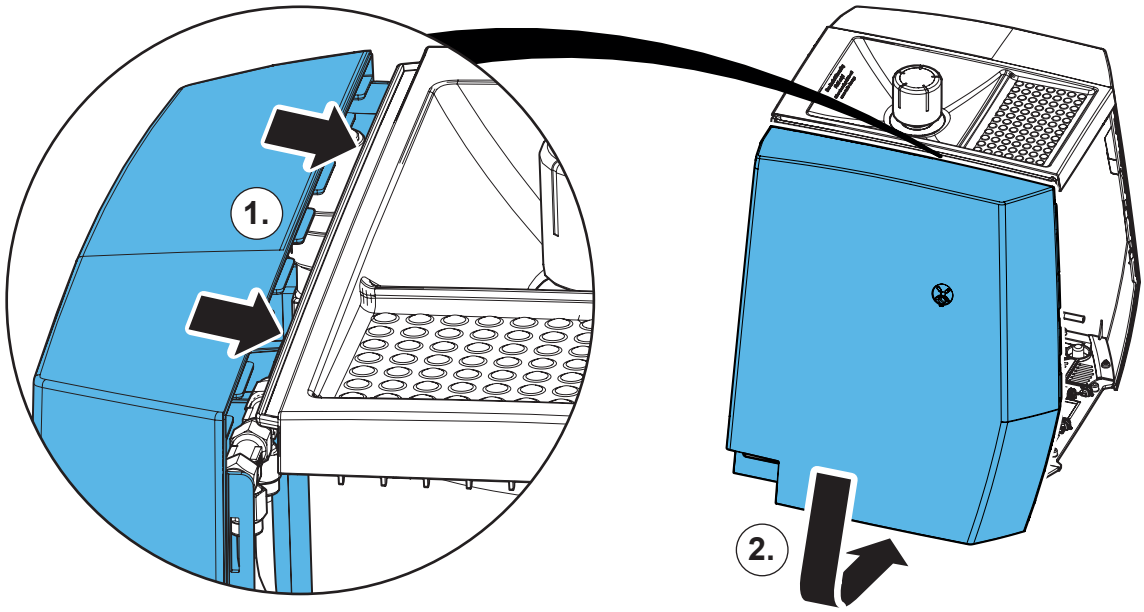

40.

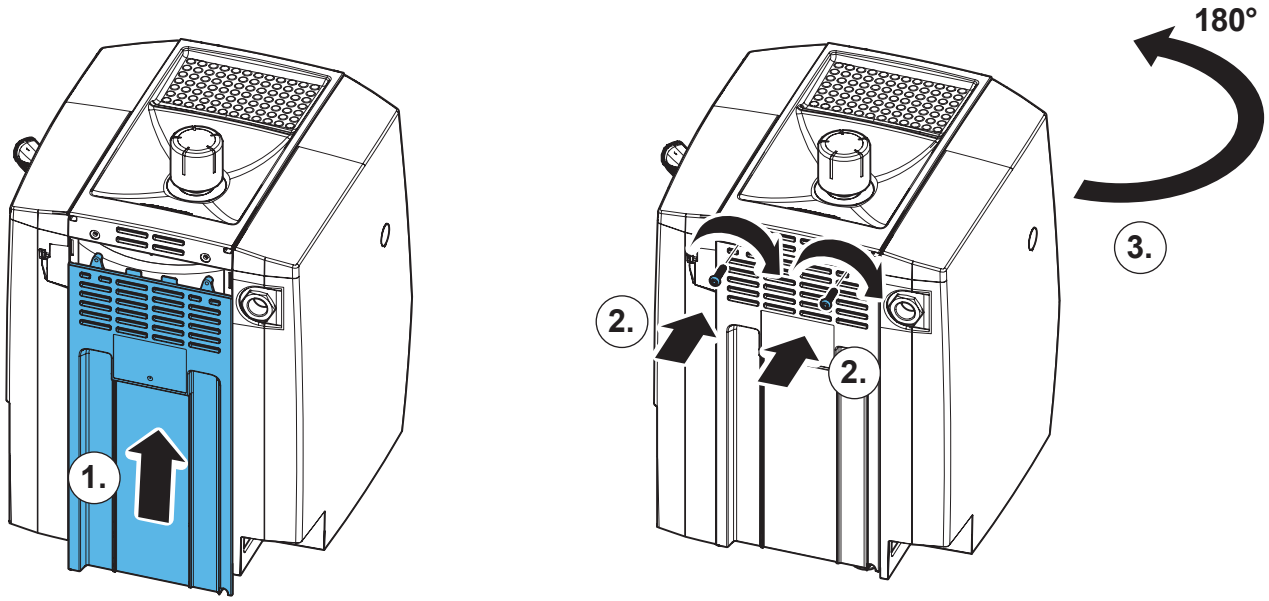

41.

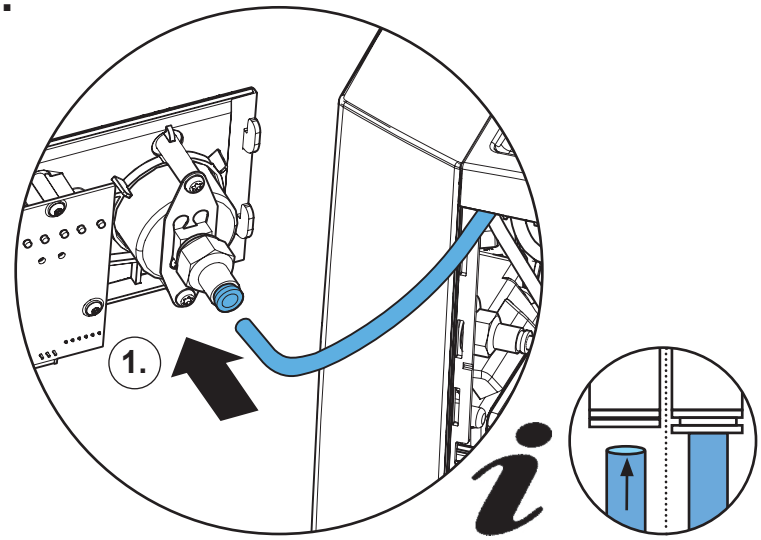

42.

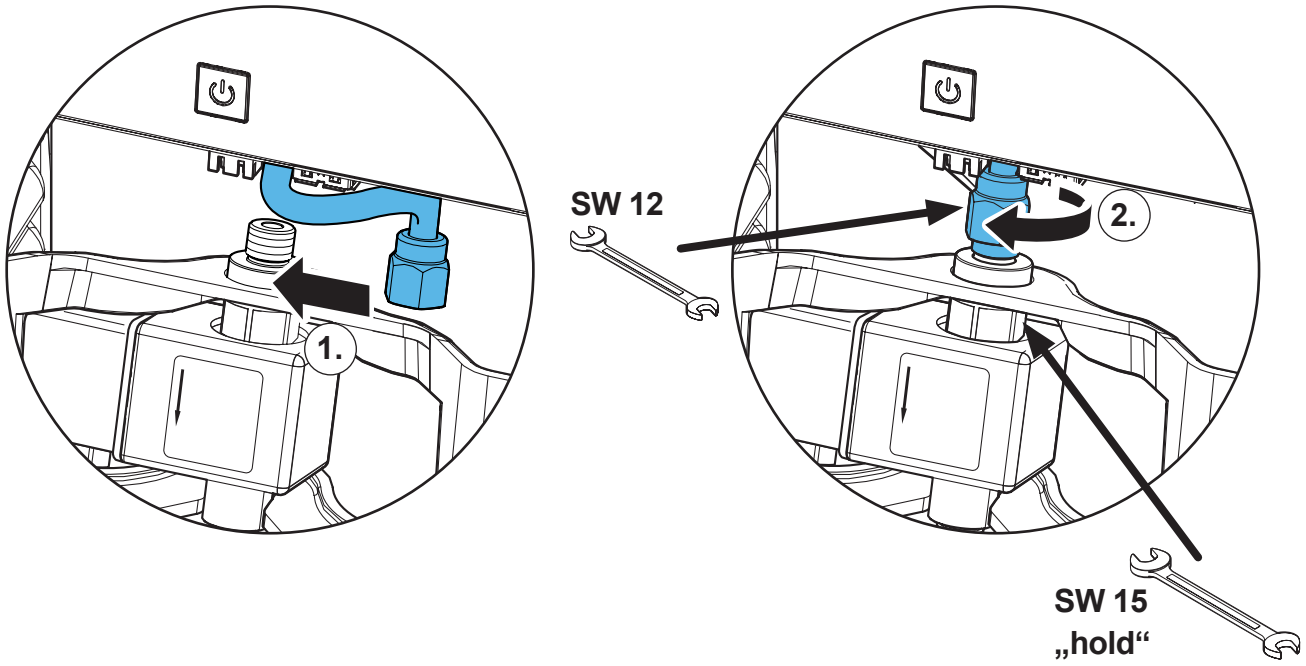

43.

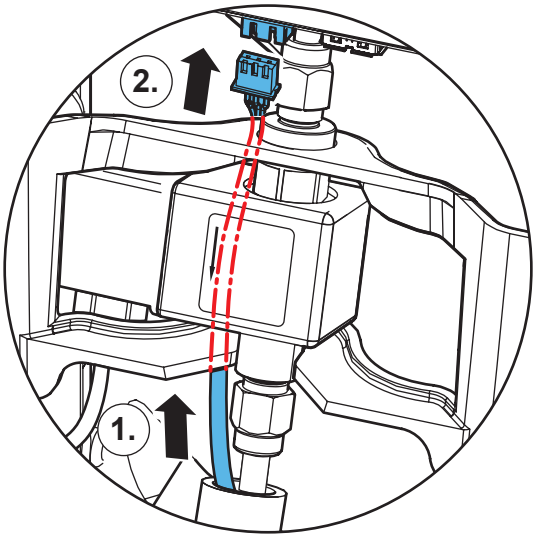

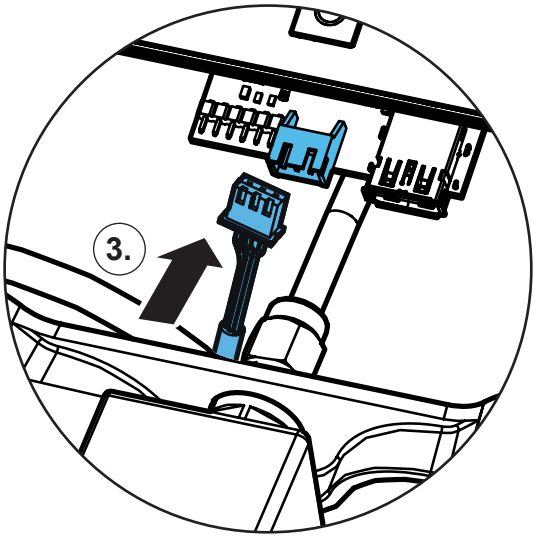

44.

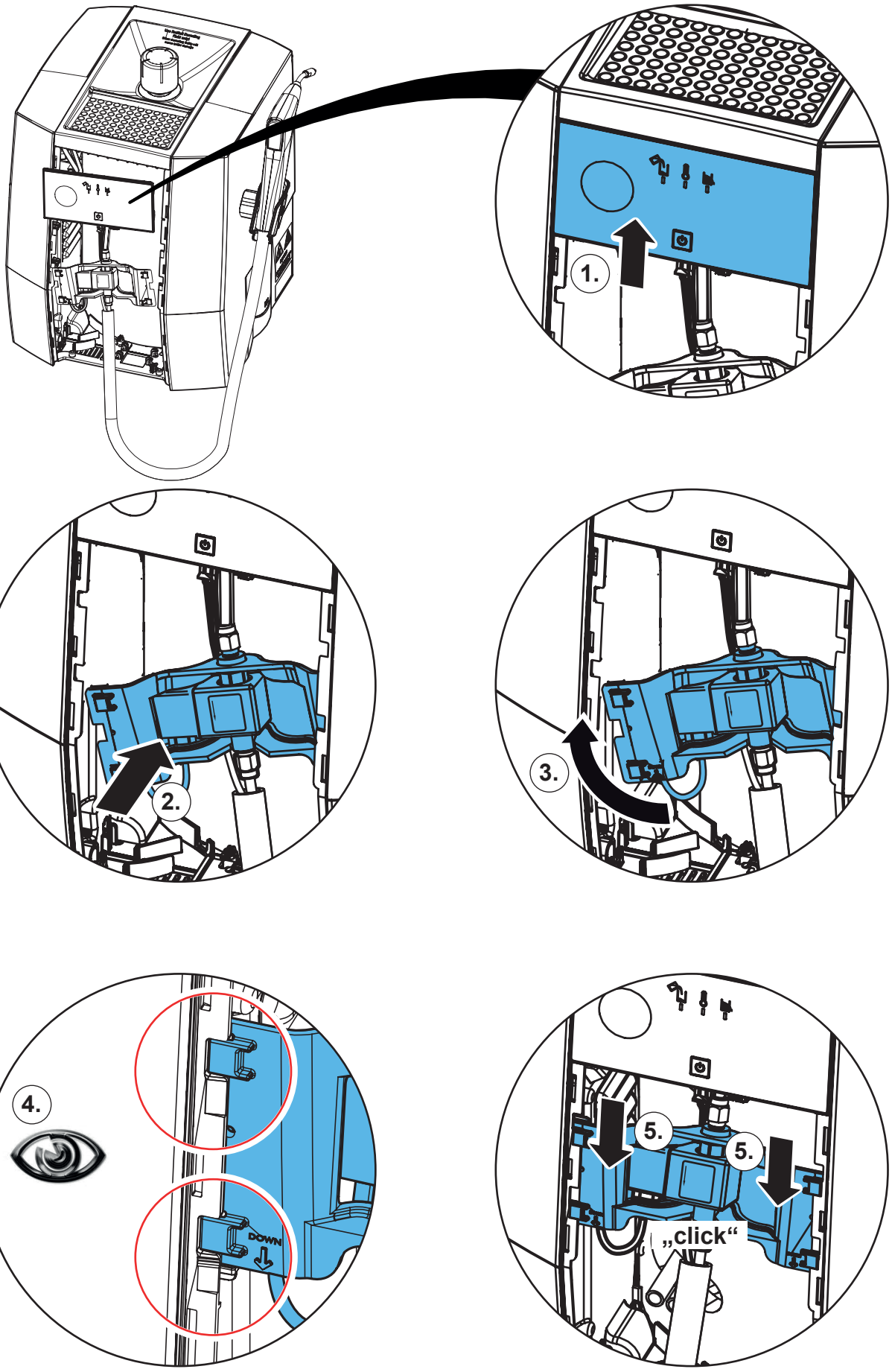

45.

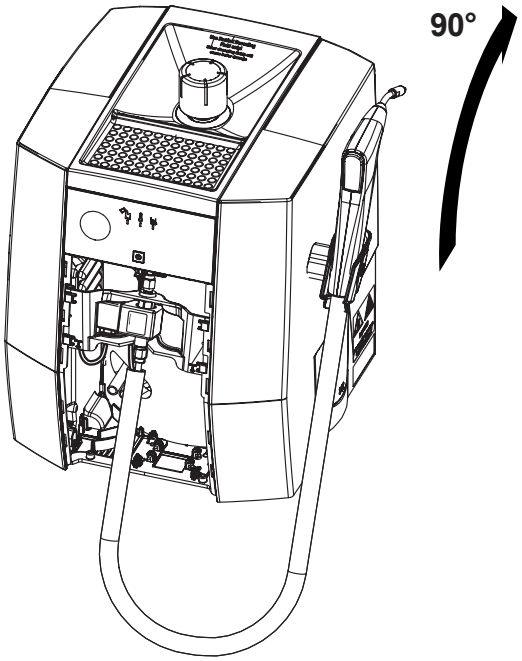

46.

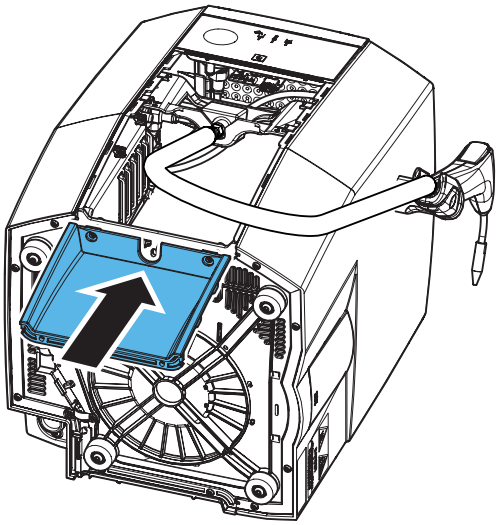

47.

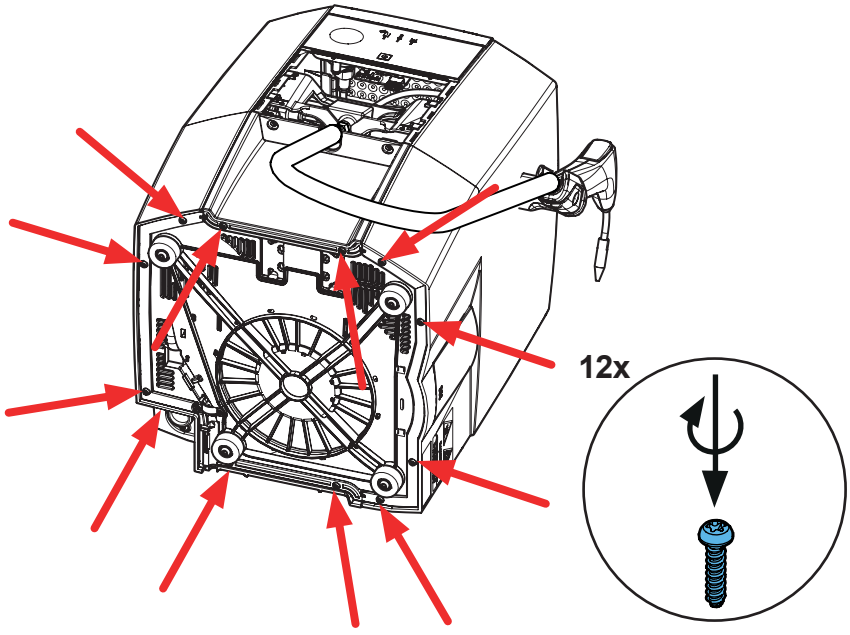

48.

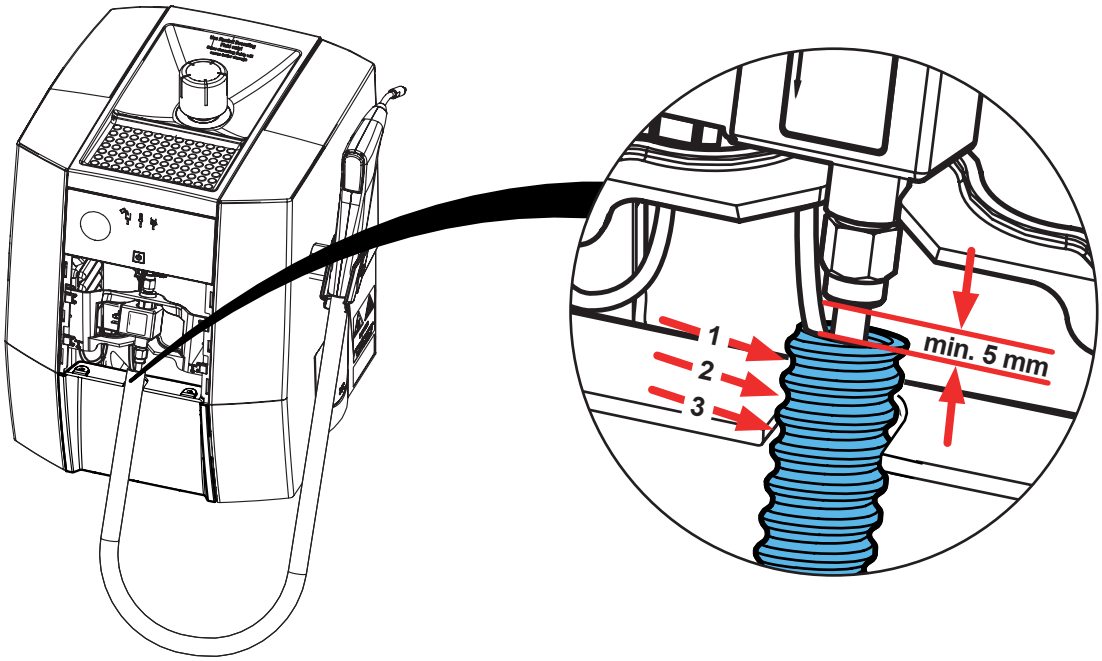

49.

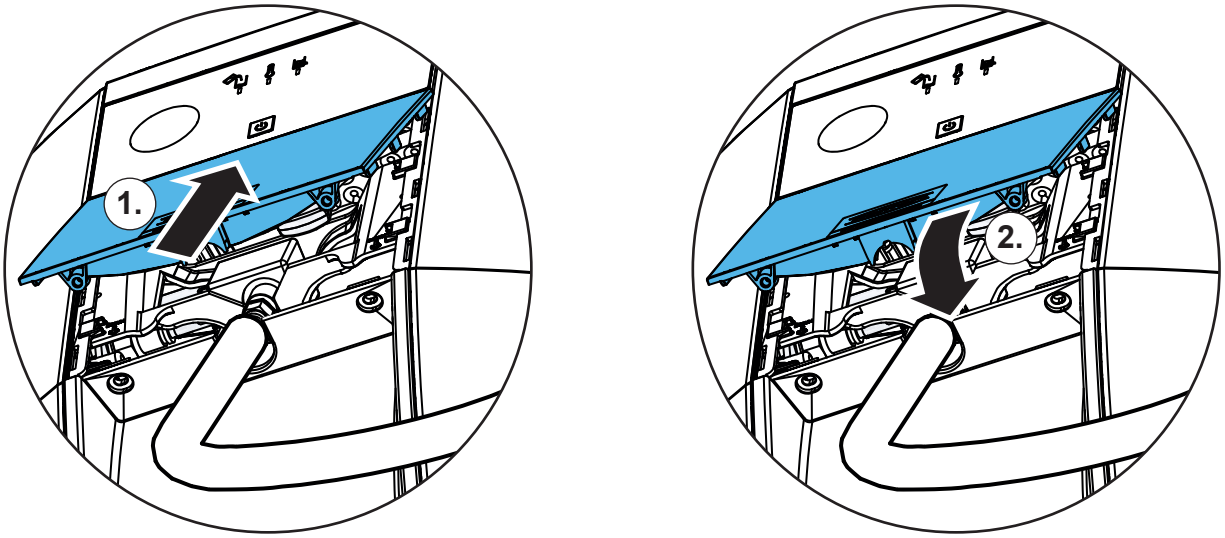

50.

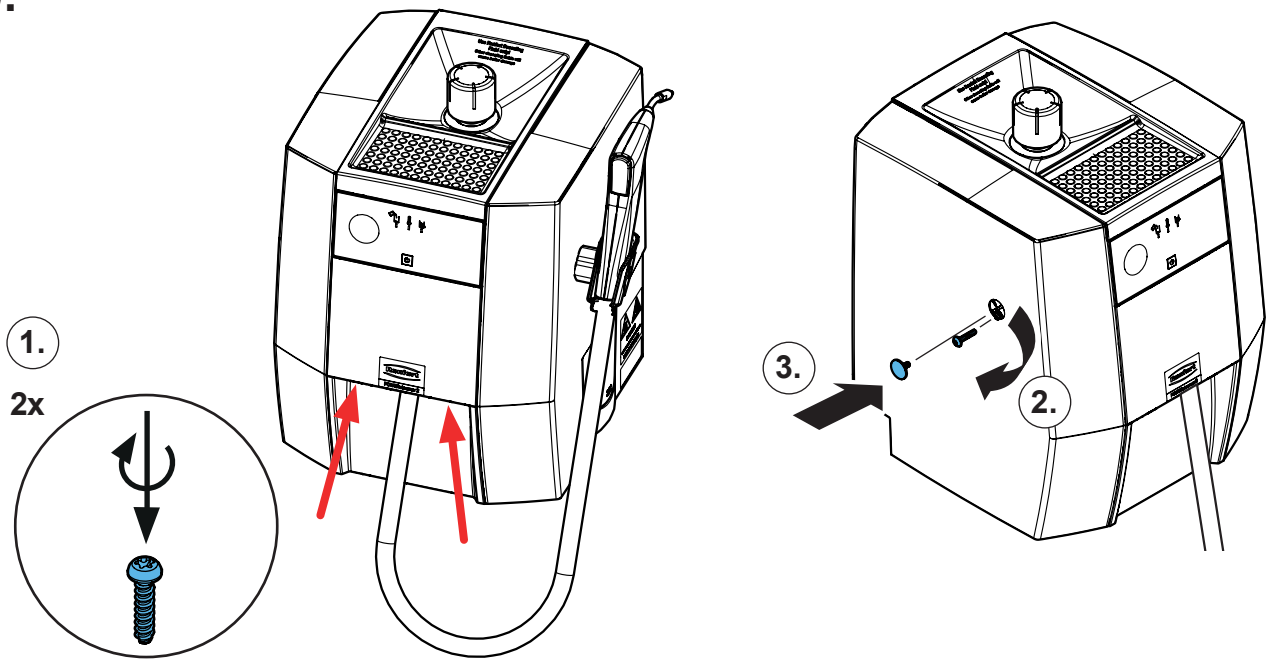

Renfert

making work easy

Montageanleitung • Assembly Instruction • Instruction d'installation Istruzioni l'istallazione • Instrucciones de montaje • Руководство по монтажу

90003 7862

Düse • Nozzle • Buse • Ugello • Boquilla

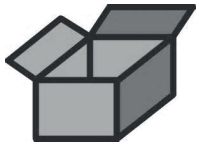

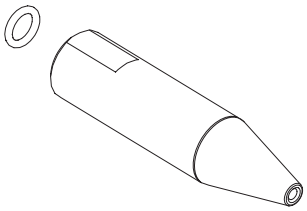

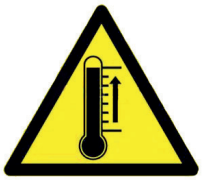

1.

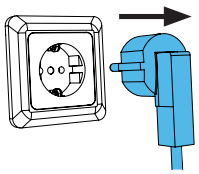

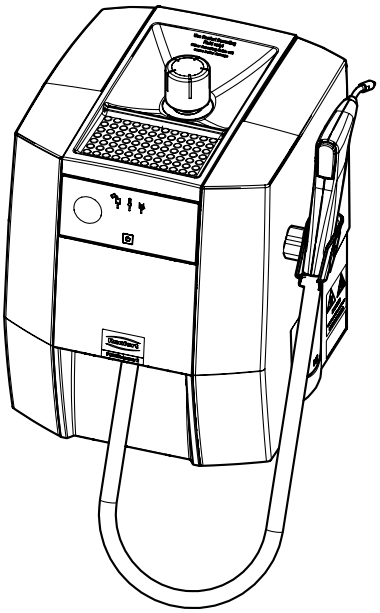

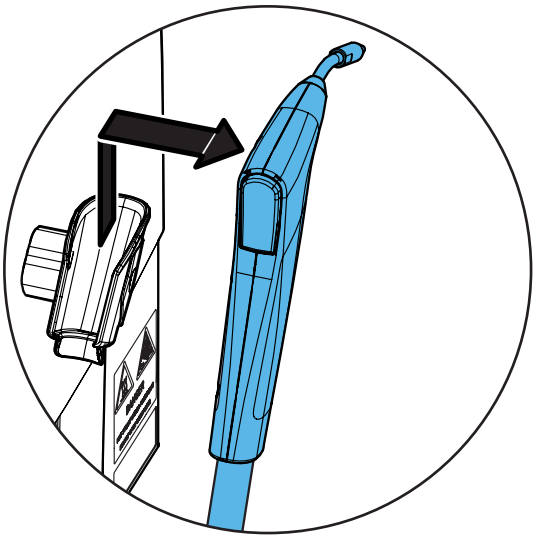

21-6925 15062022

2.

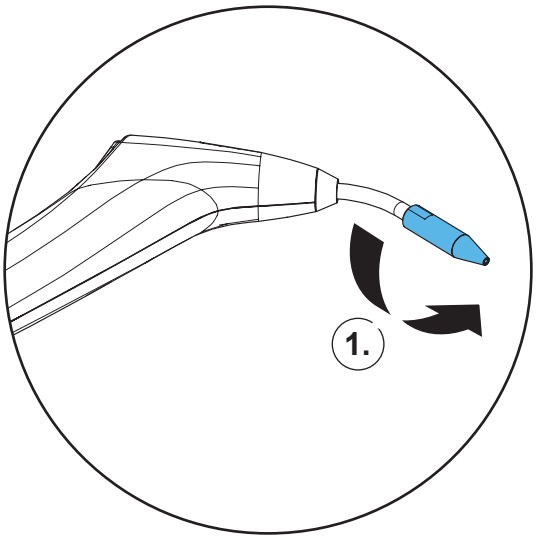

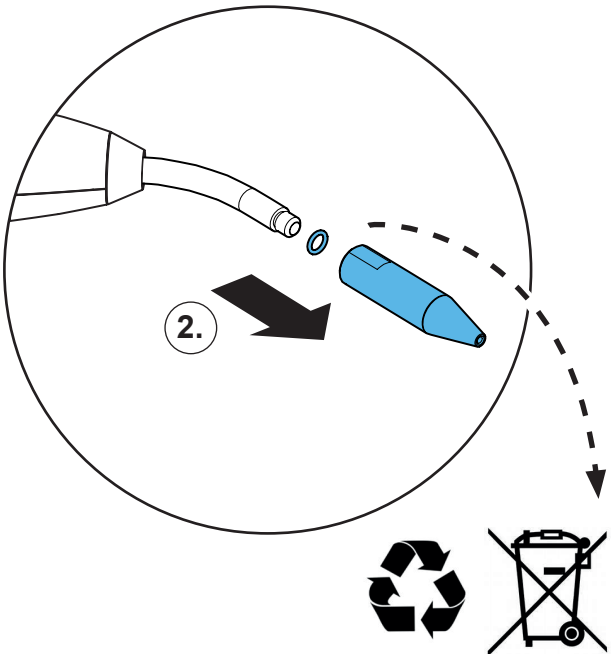

3.

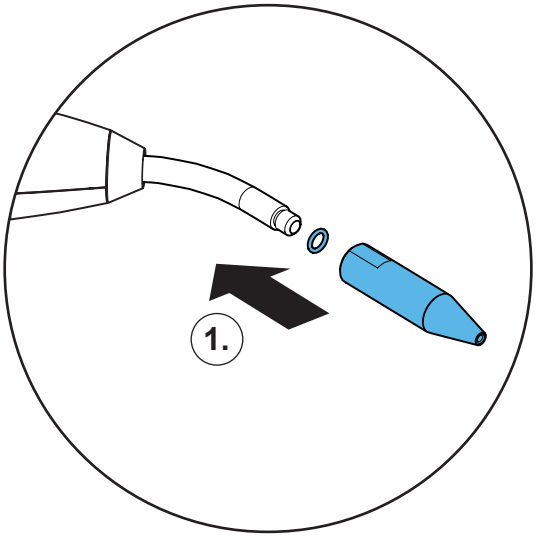

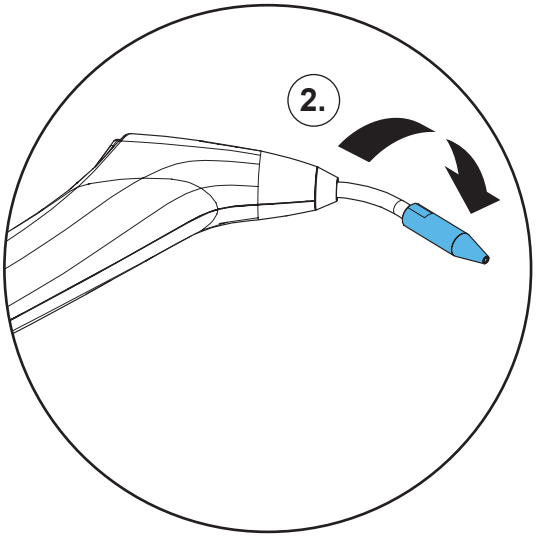

4.

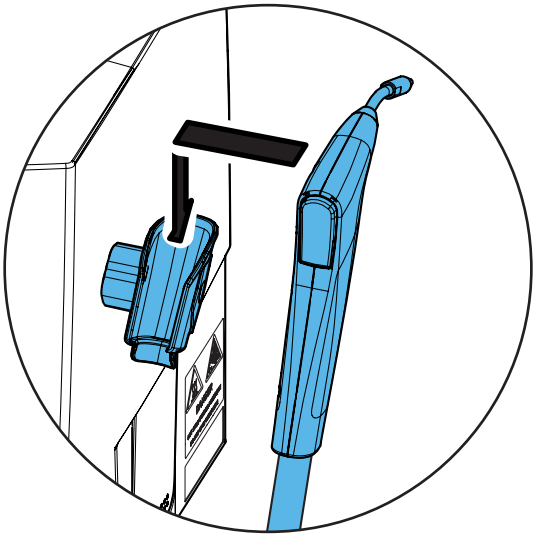

Montageanleitung • Assembly Instruction • Instruction d'installation Istruzioni l'istallazione • Instrucciones de montaje • Руководство по монтажу

90003 3603

Mikroschalter einzeln • Micro switch single • Micro-interrupteur seul • Micro interruttore singolo • Microinterruptor único

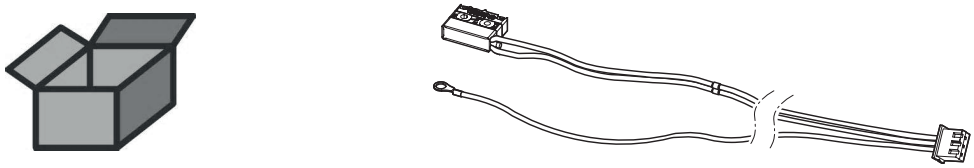

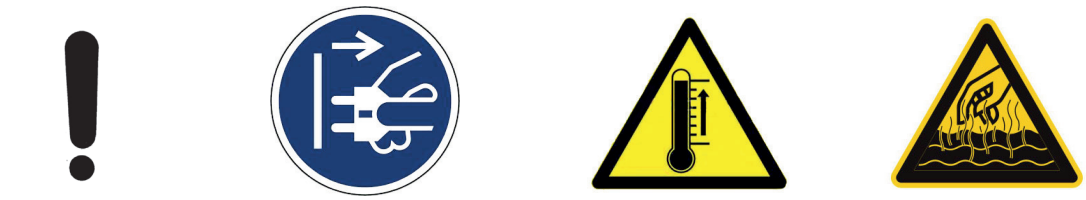

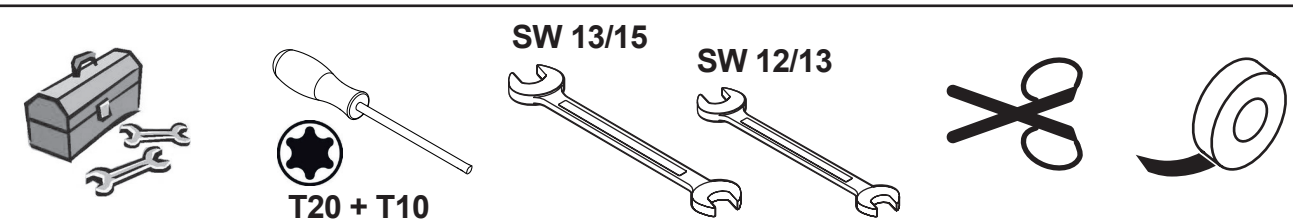

1.

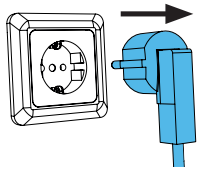

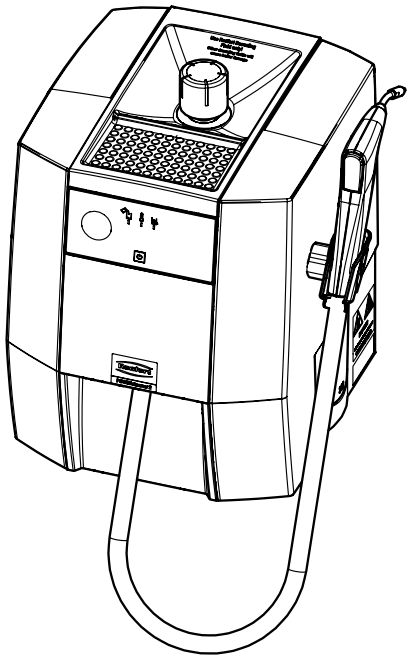

21-6925 15062022

2.

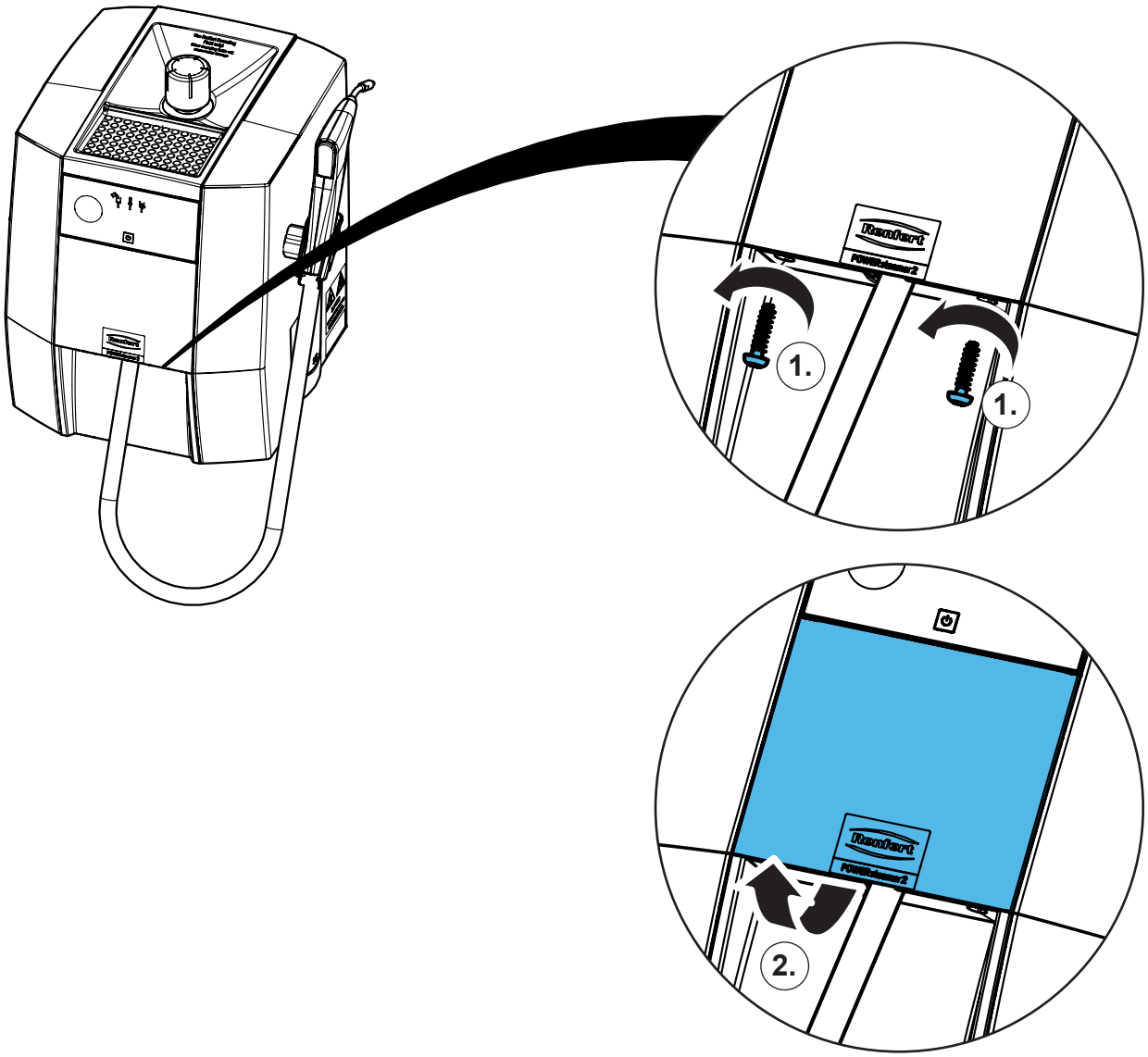

3.

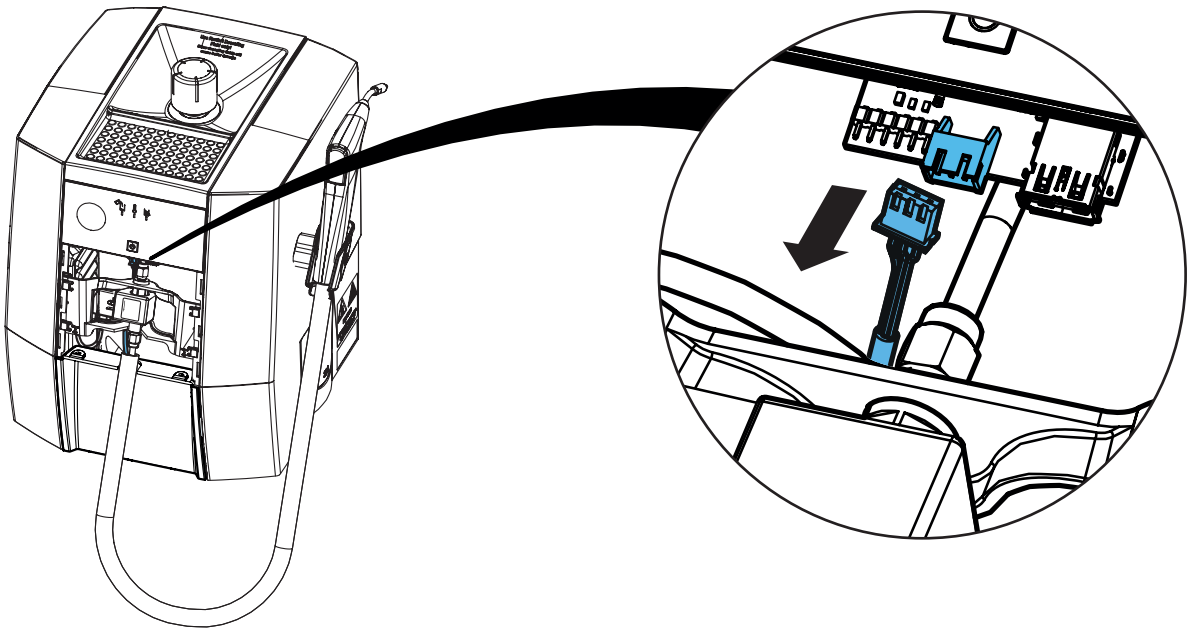

4.

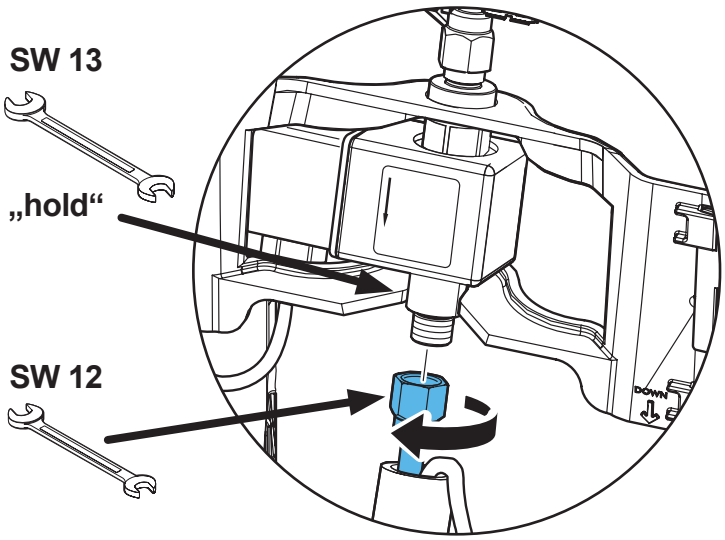

5.

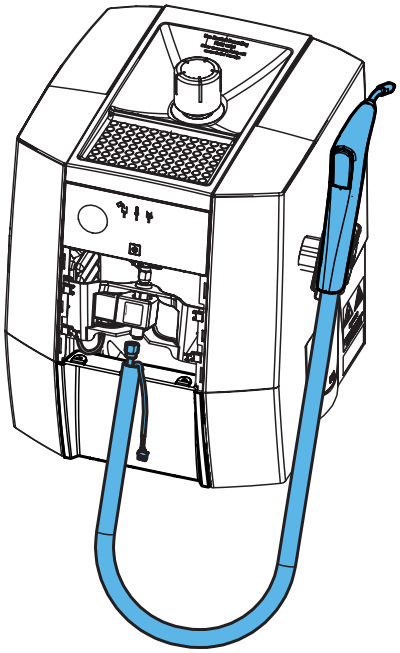

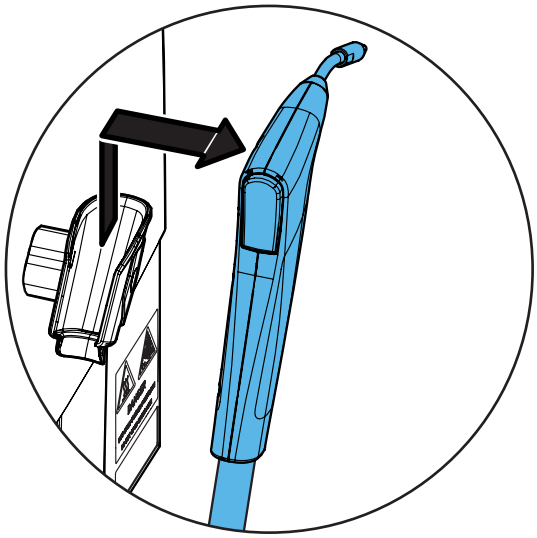

6.

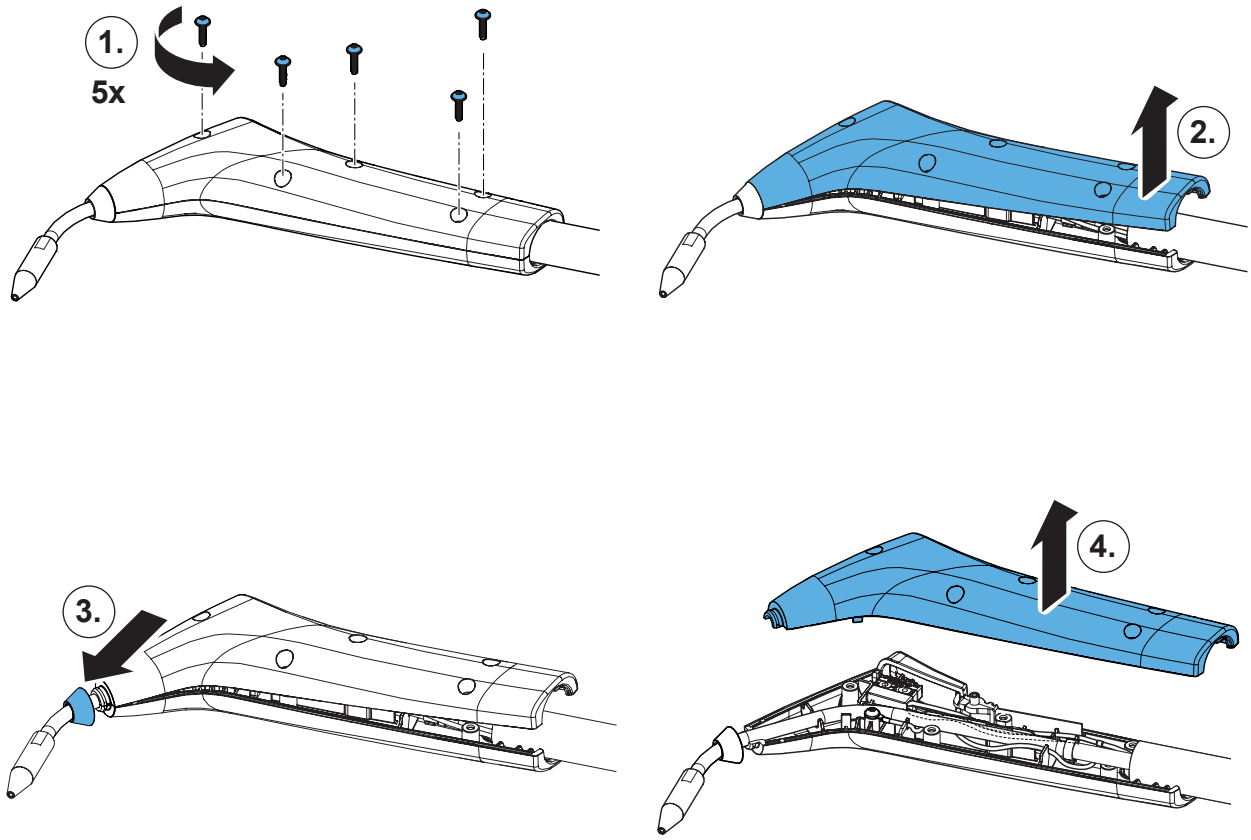

7.

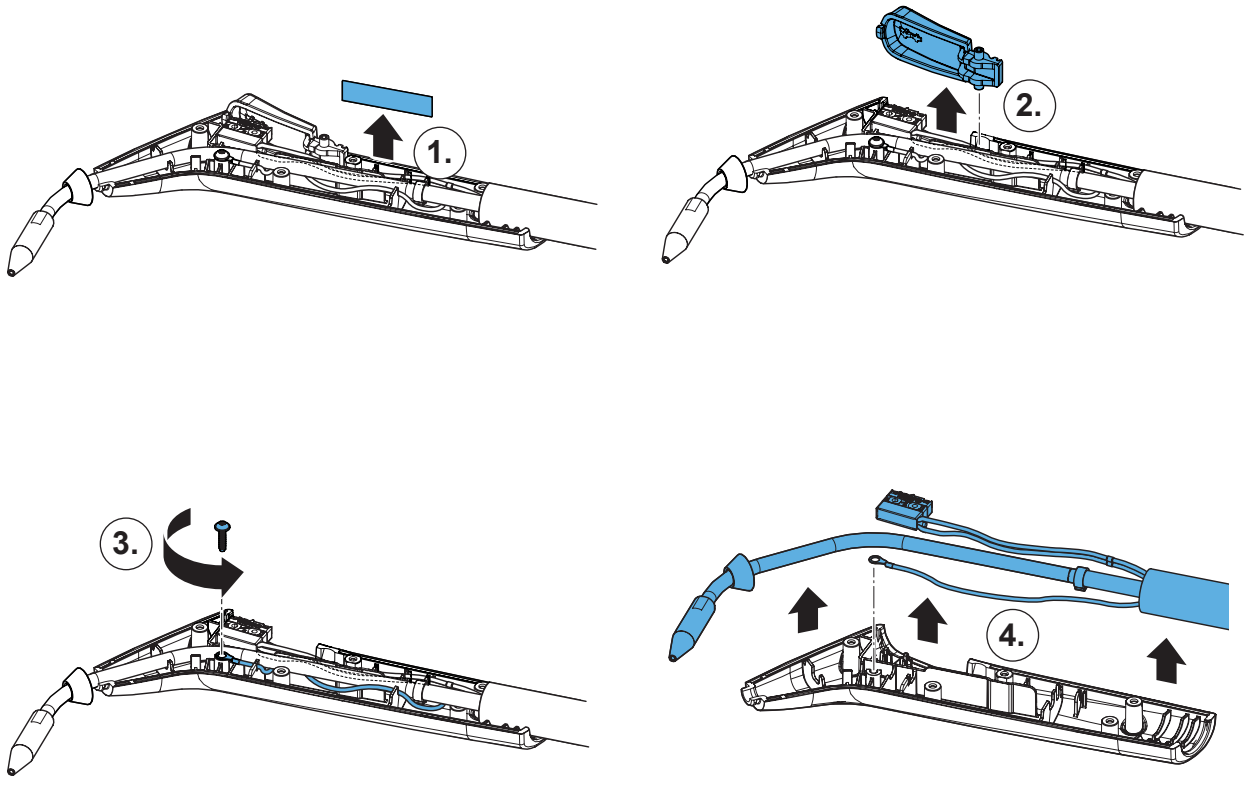

8.

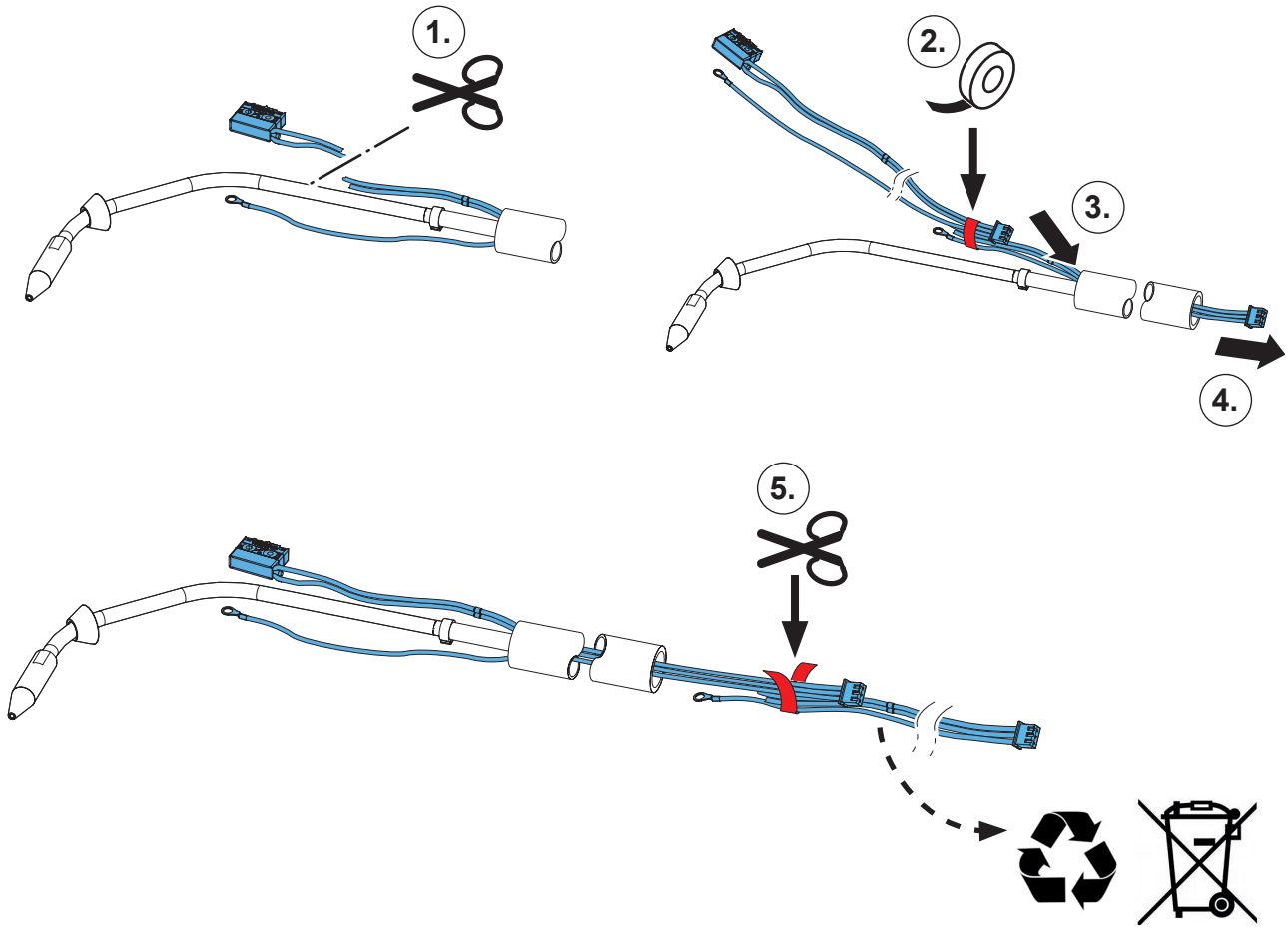

9.

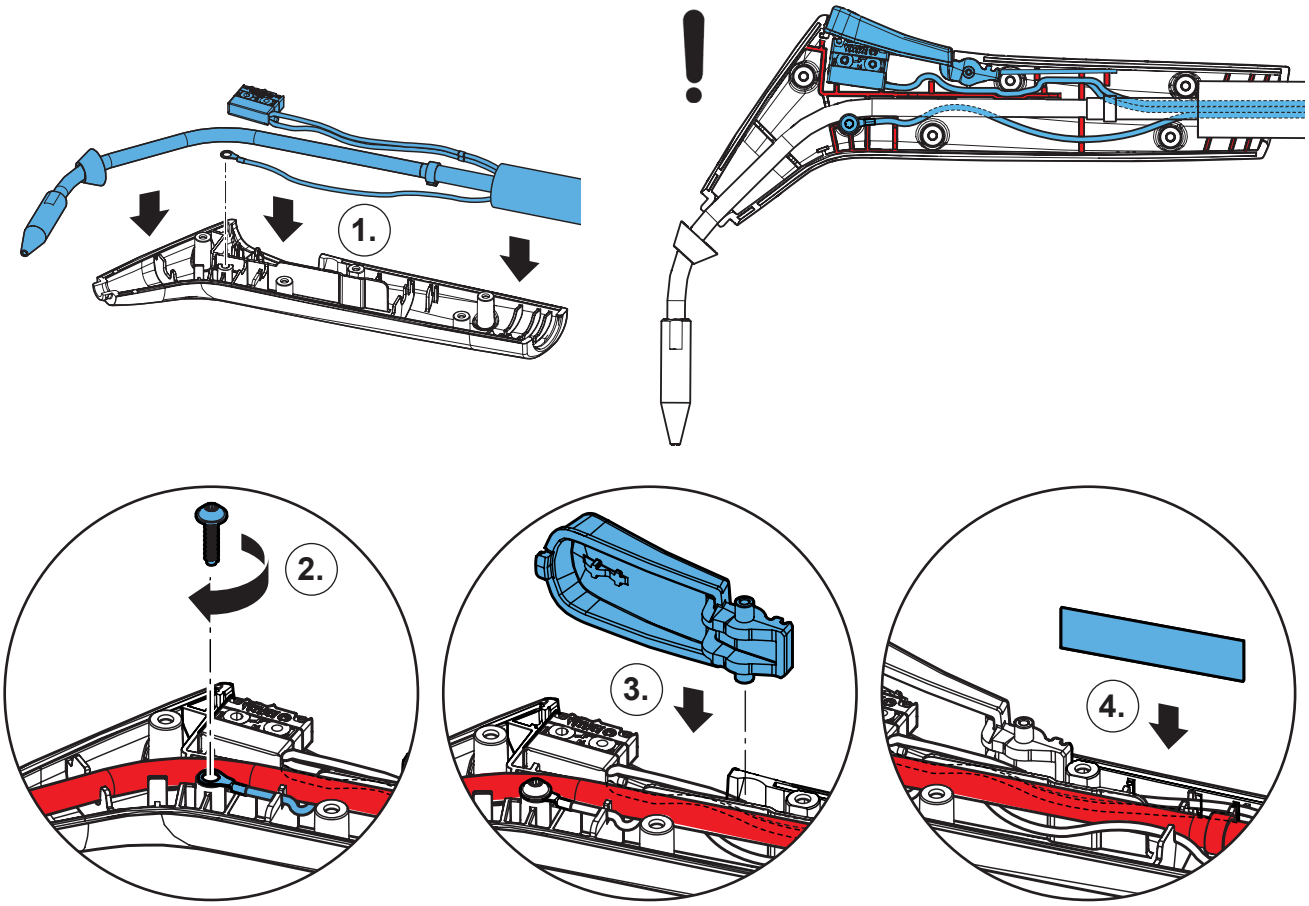

10.

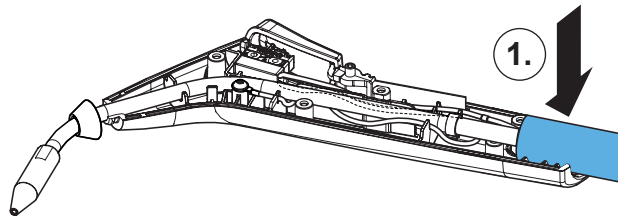

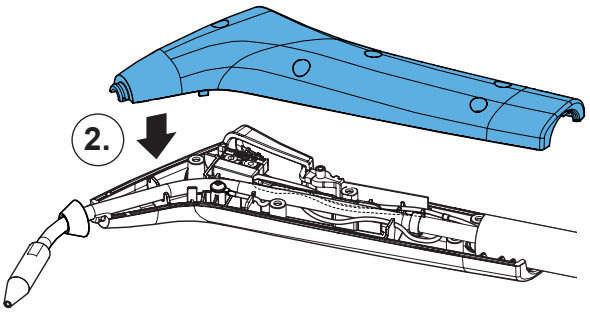

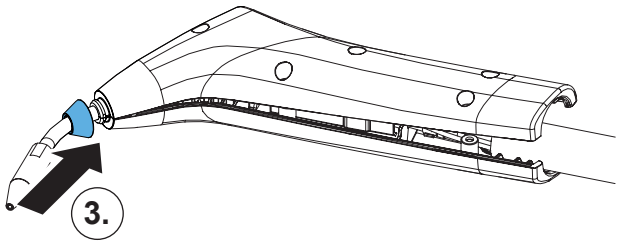

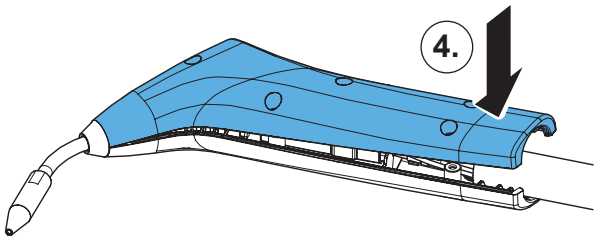

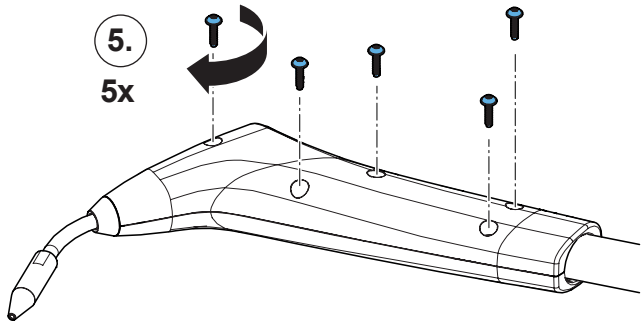

11.

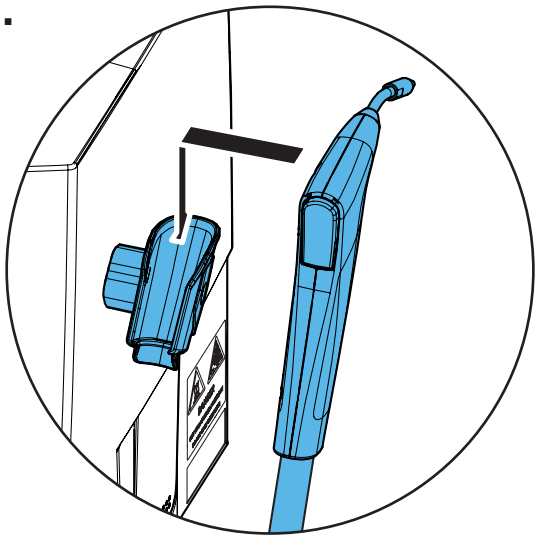

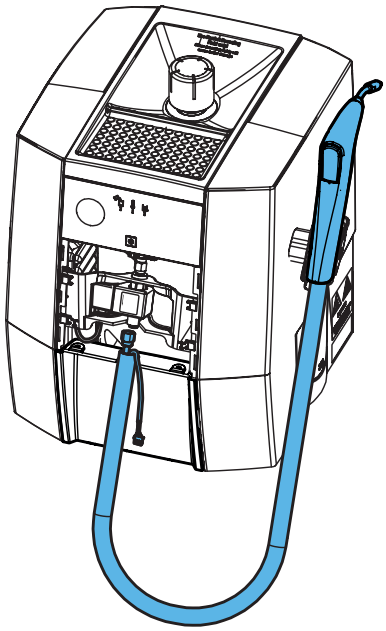

12.

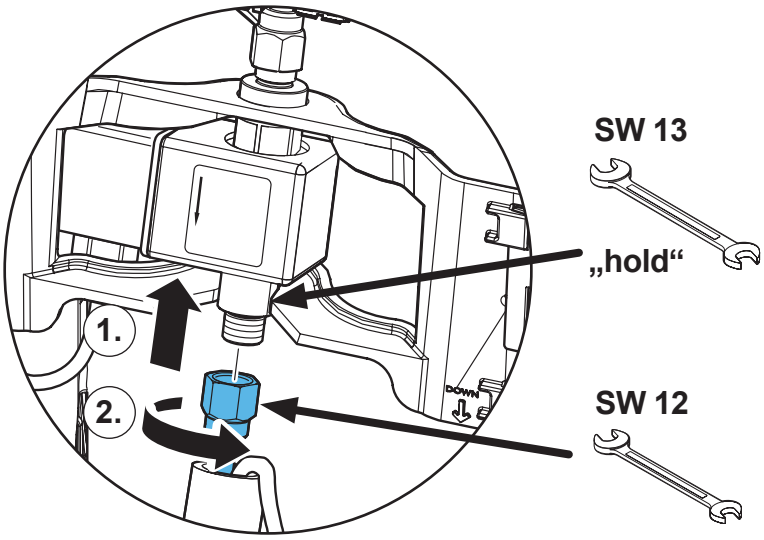

13.

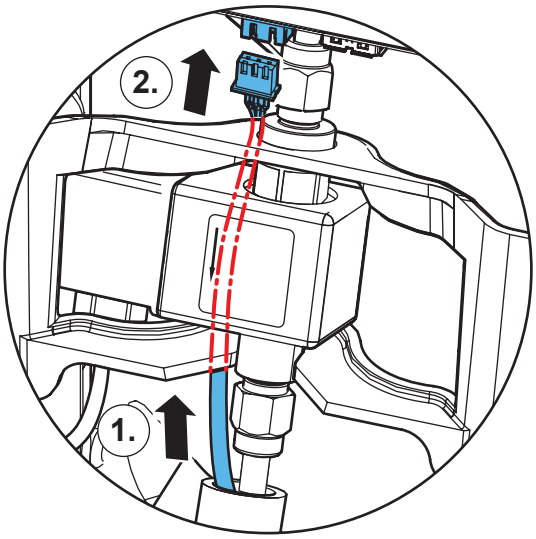

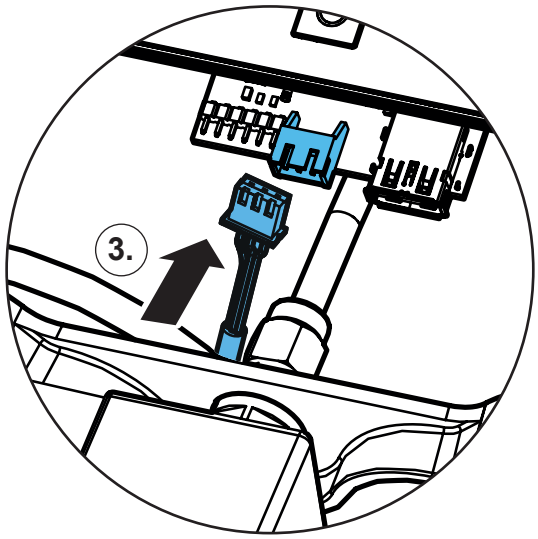

14.

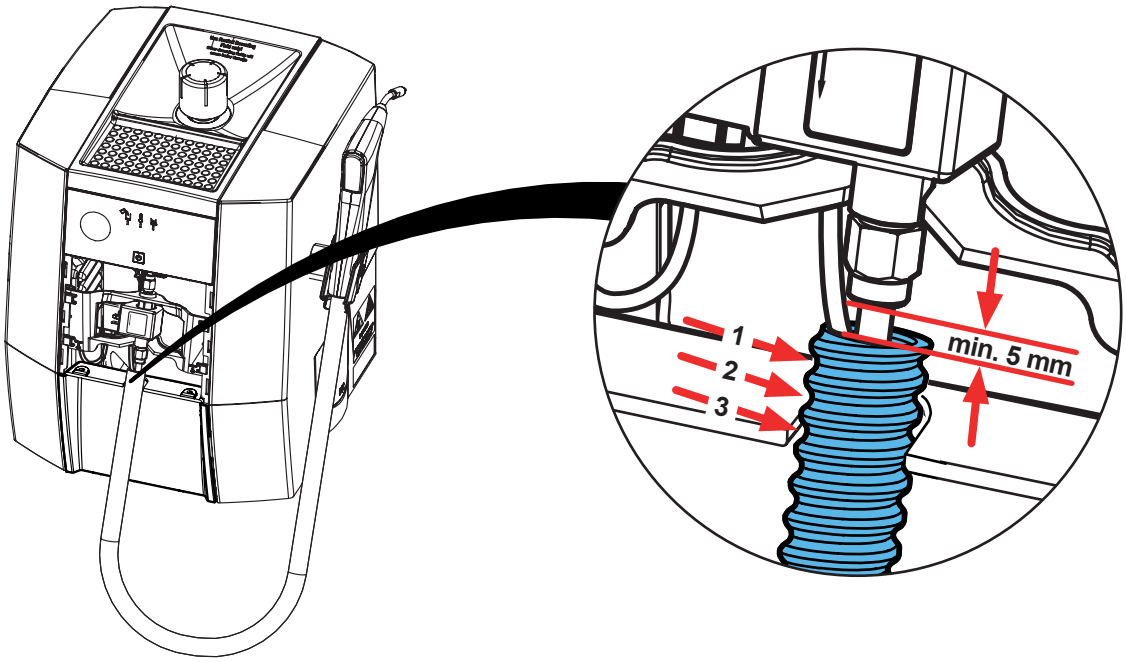

15.

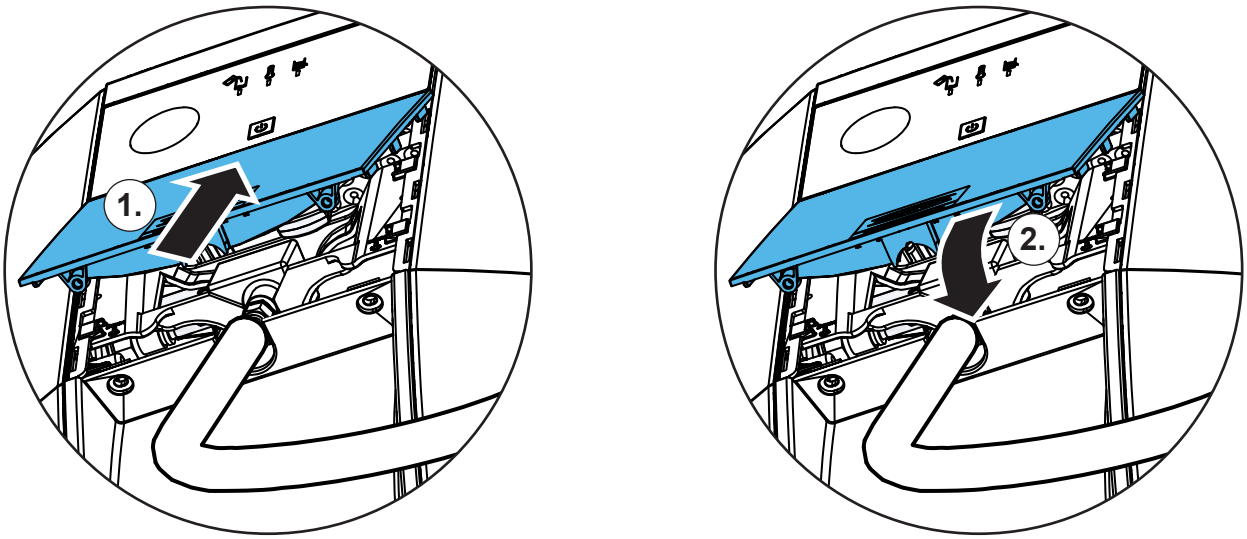

16.

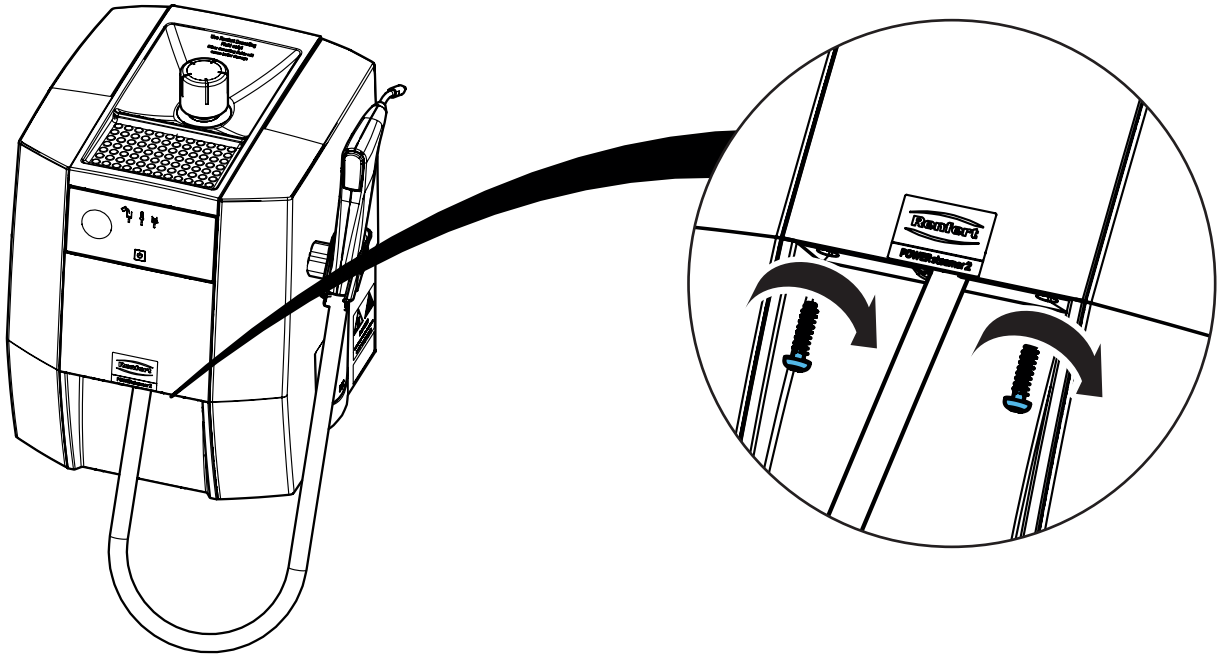

Renfert

making work easy

Montageanleitung • Assembly Instruction • Instruction d'installation Istruzioni l'istallazione • Instrucciones de montaje • Руководство по монтажу

90002 1682

Komplettes Handstückpaket • Complete handpiece kit • Jeu pièce à main complet • Set manipolo completo • Conjunto pieza de mano completo

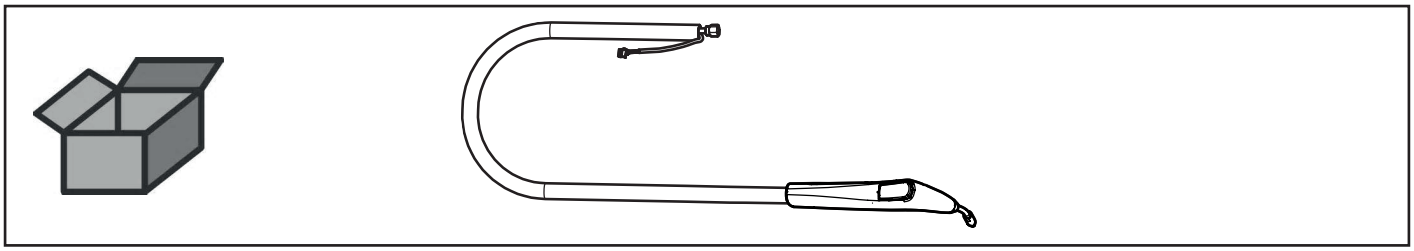

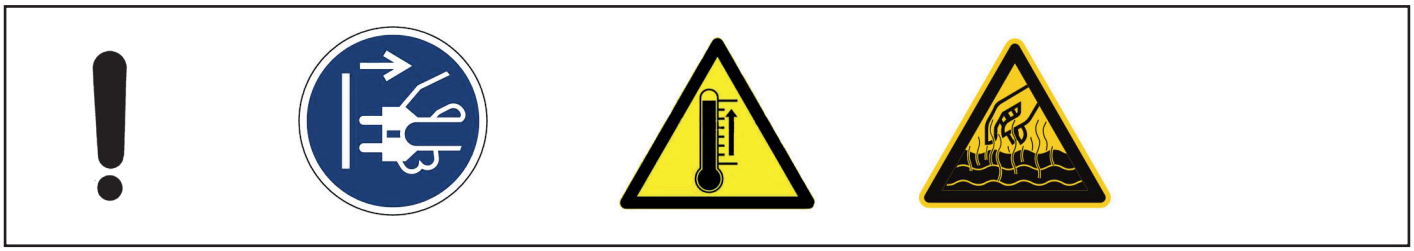

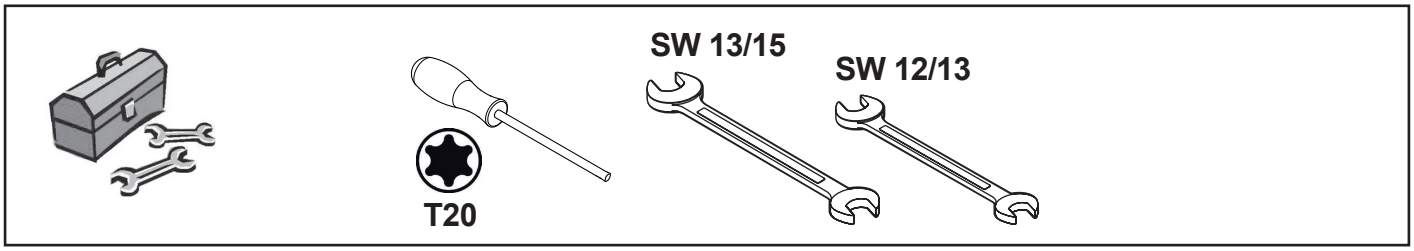

1.

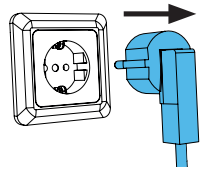

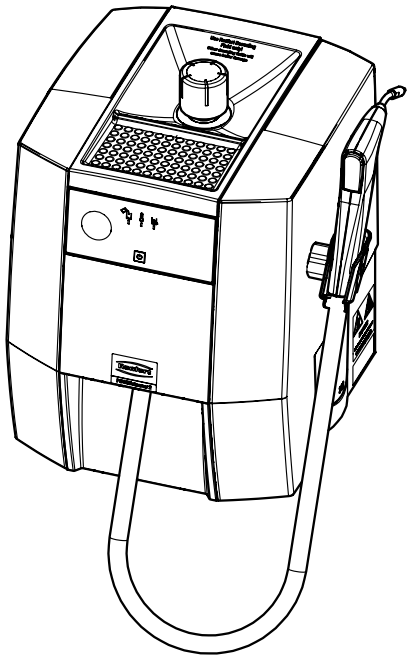

21-6925 15062022

2.

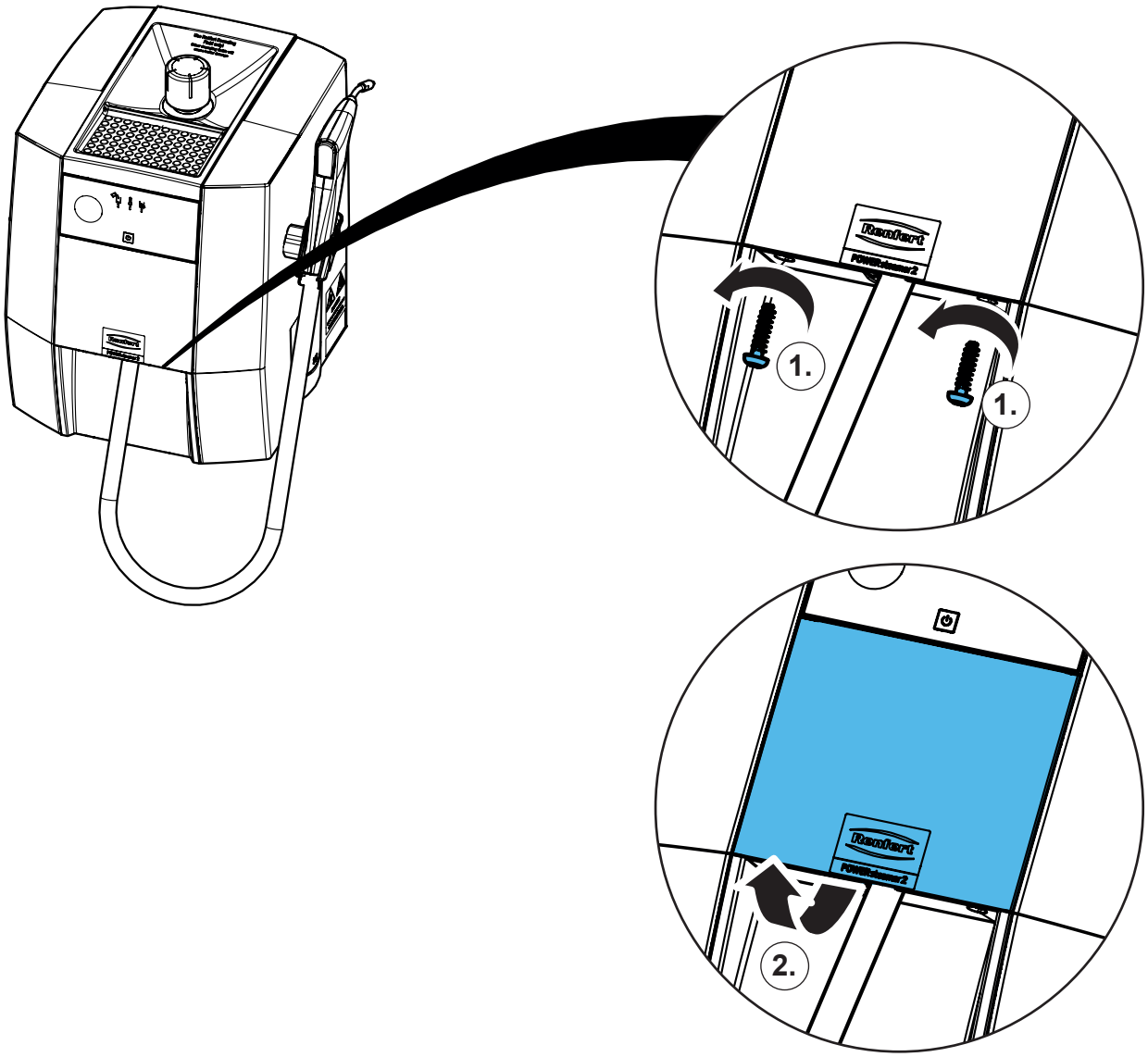

3.

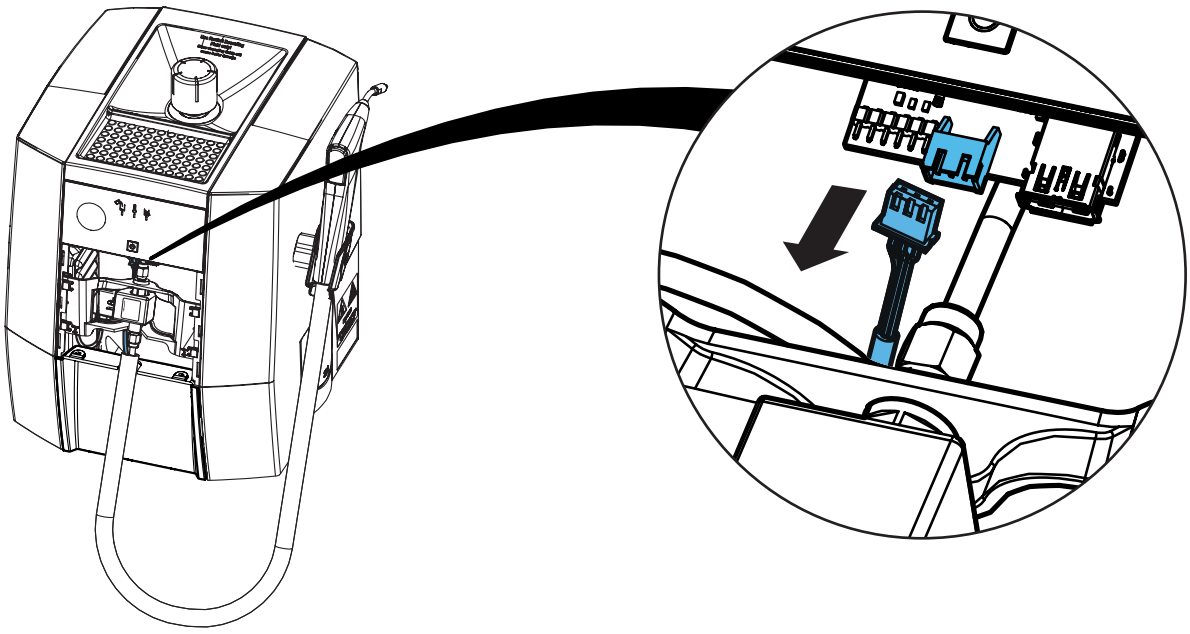

4.

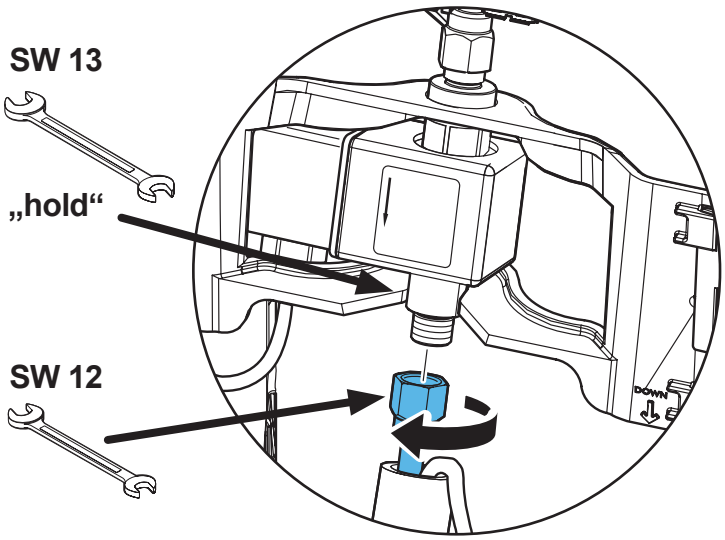

5.

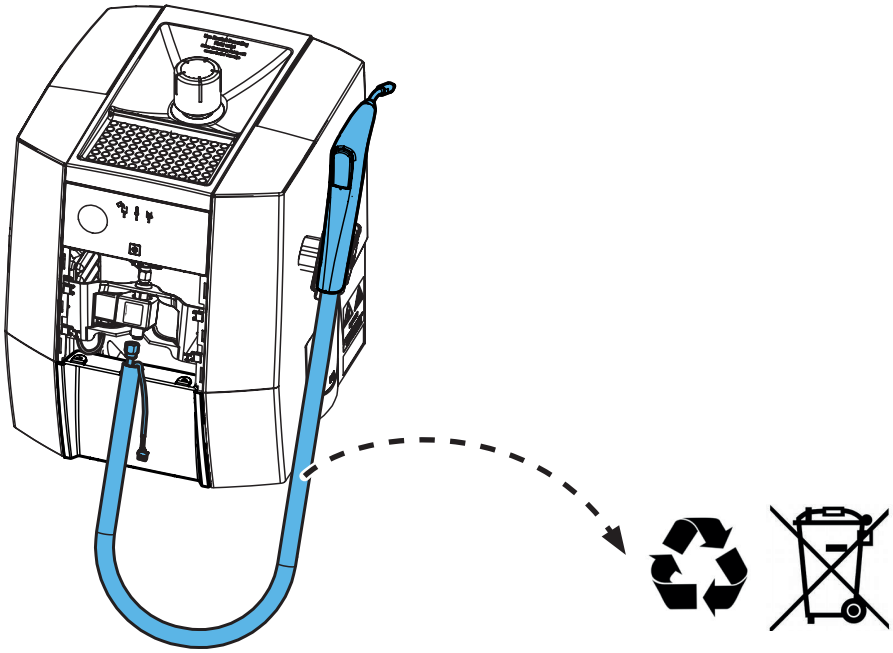

6.

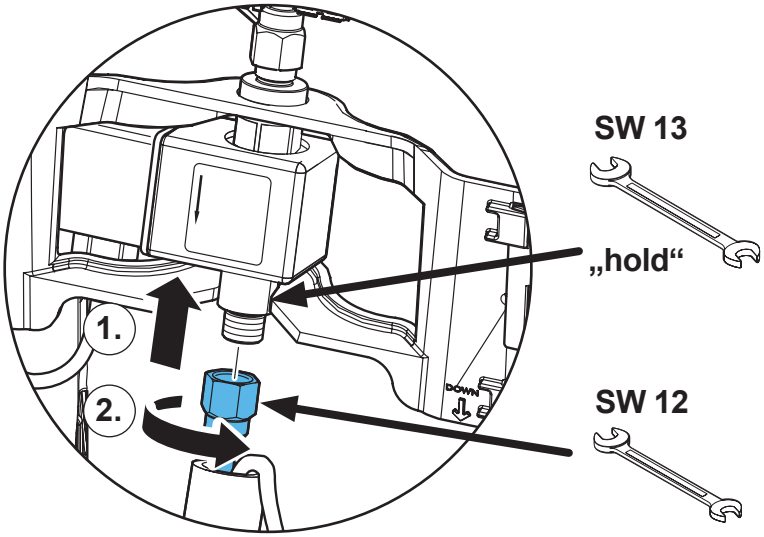

7.

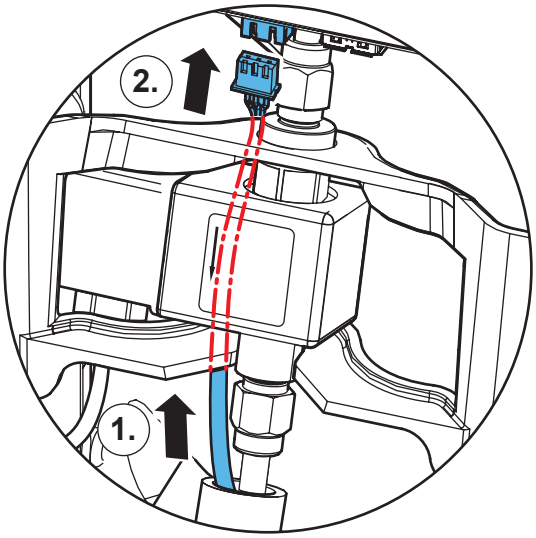

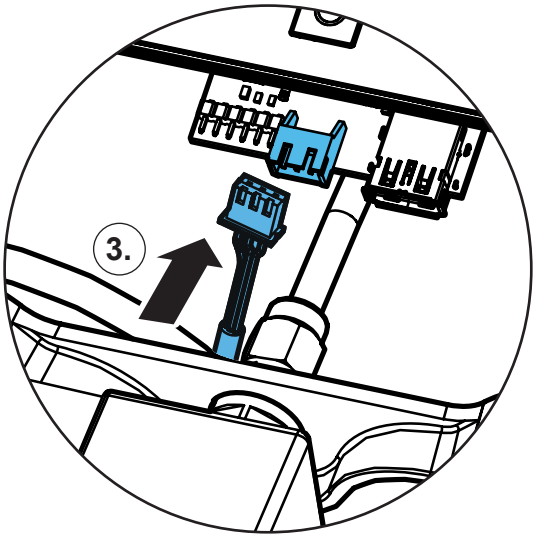

8.

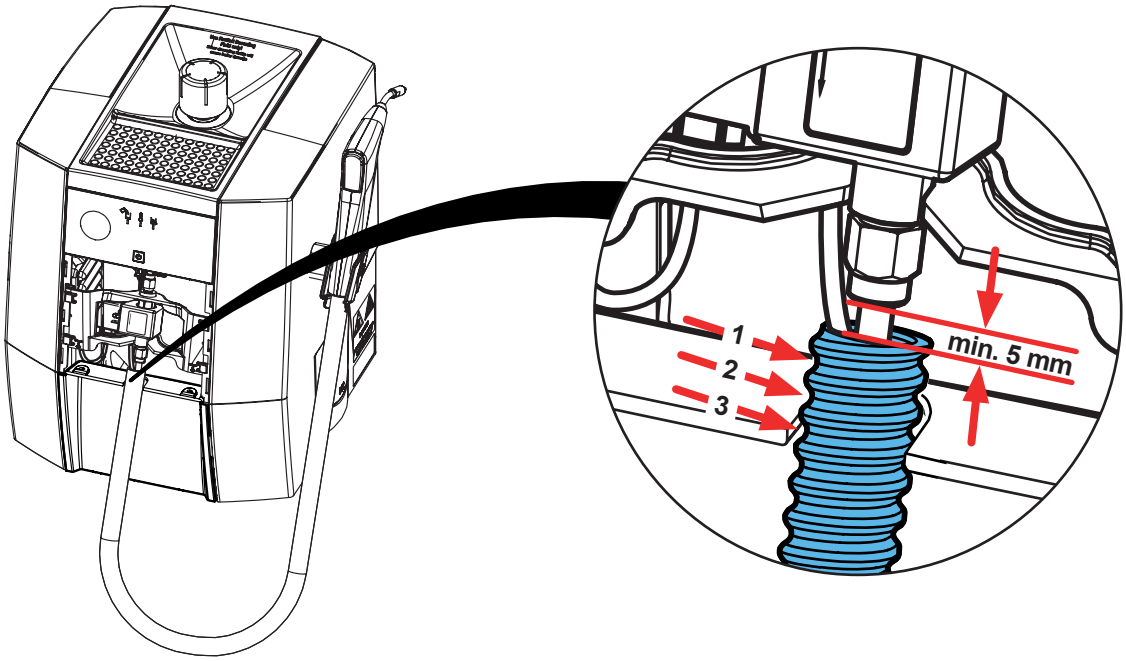

9.

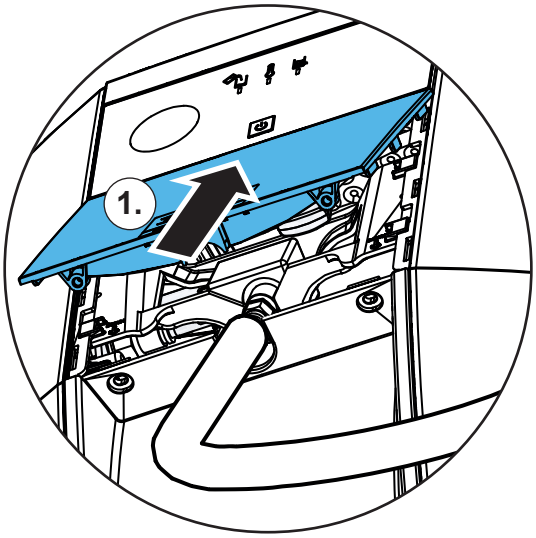

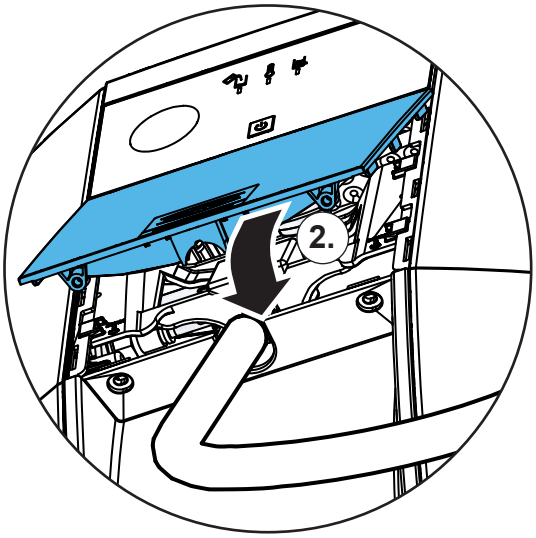

10.

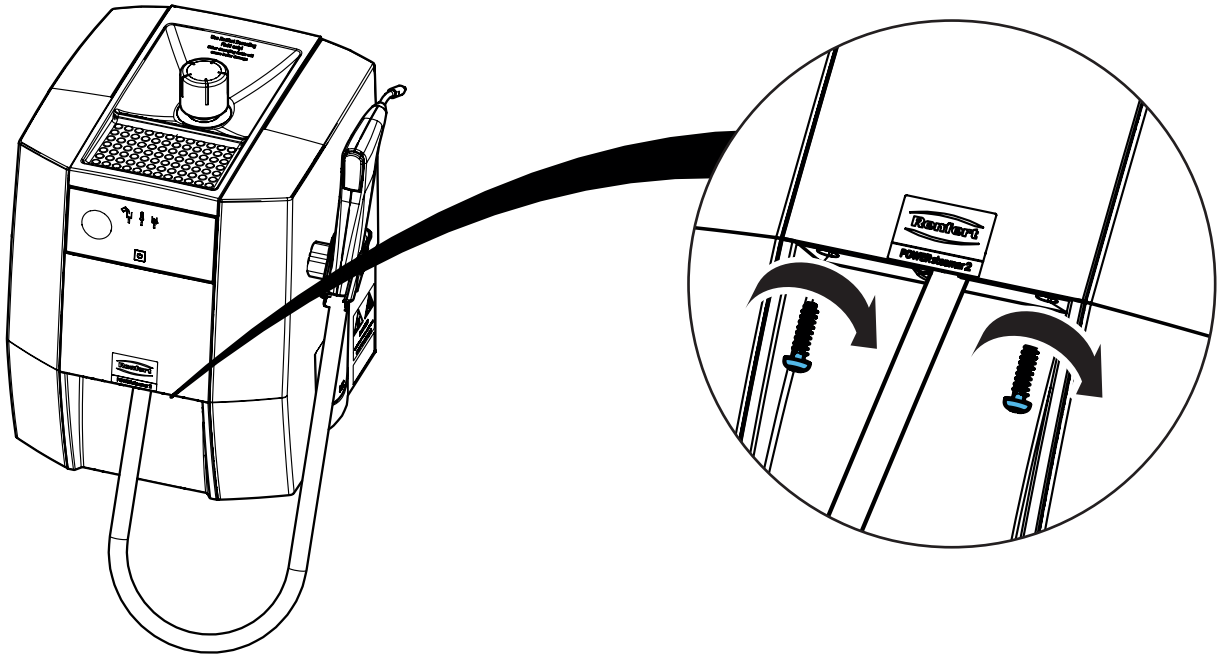

Renfert

making work easy

Montageanleitung • Assembly Instruction • Instruction d'installation Istruzioni l'istallazione • Instrucciones de montaje • Руководство по монтажу

90003 7878

Rückschlagventil • Check valve • Soupape de retenue • Valvola di ritenzione • Válvula de retención

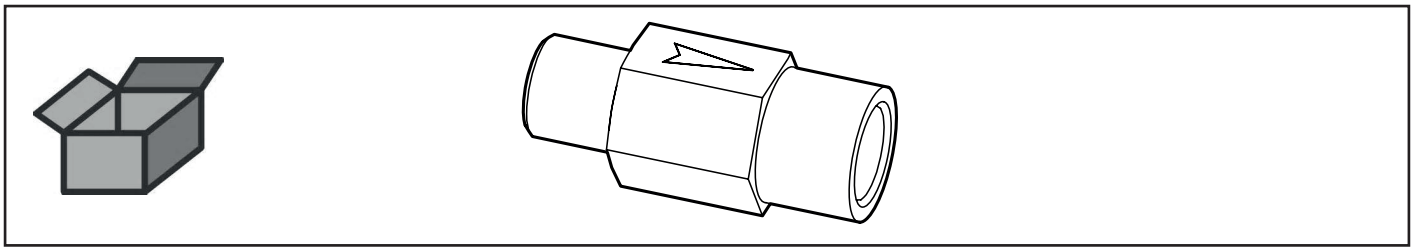

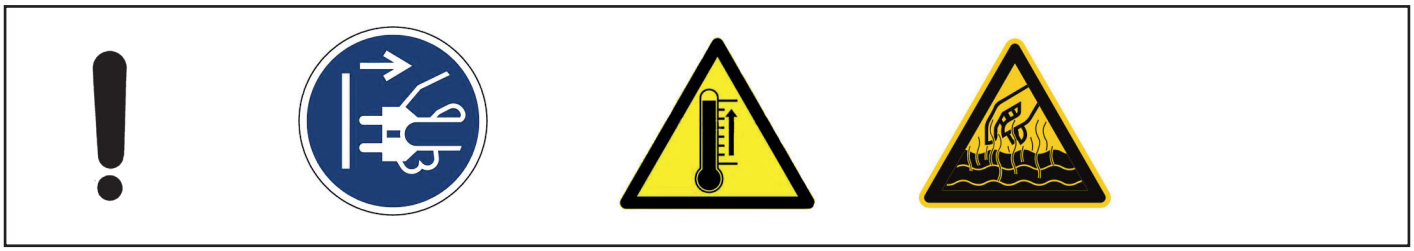

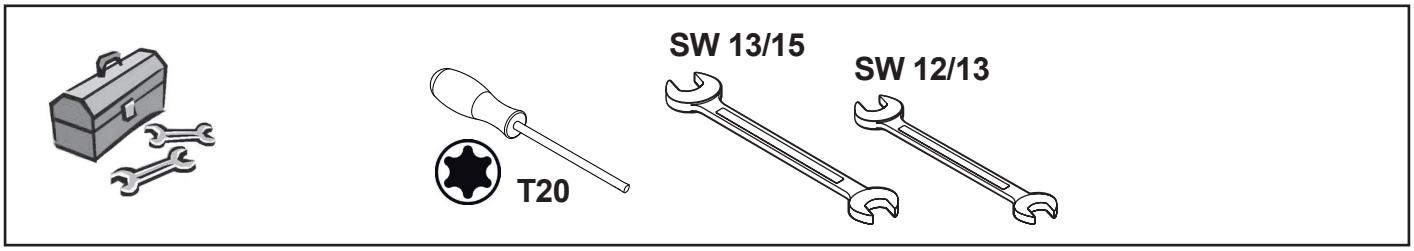

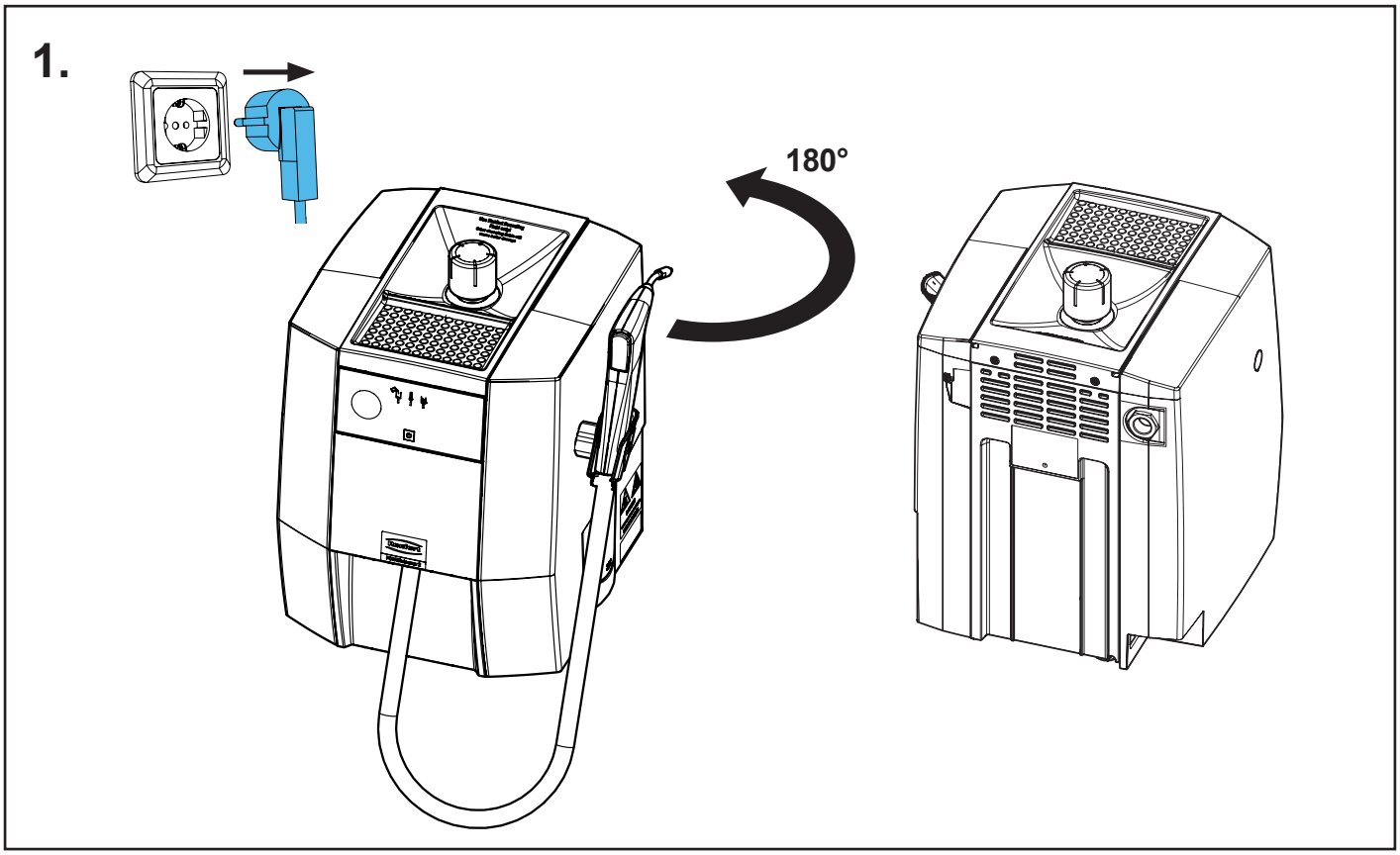

21-6925 15062022

2.

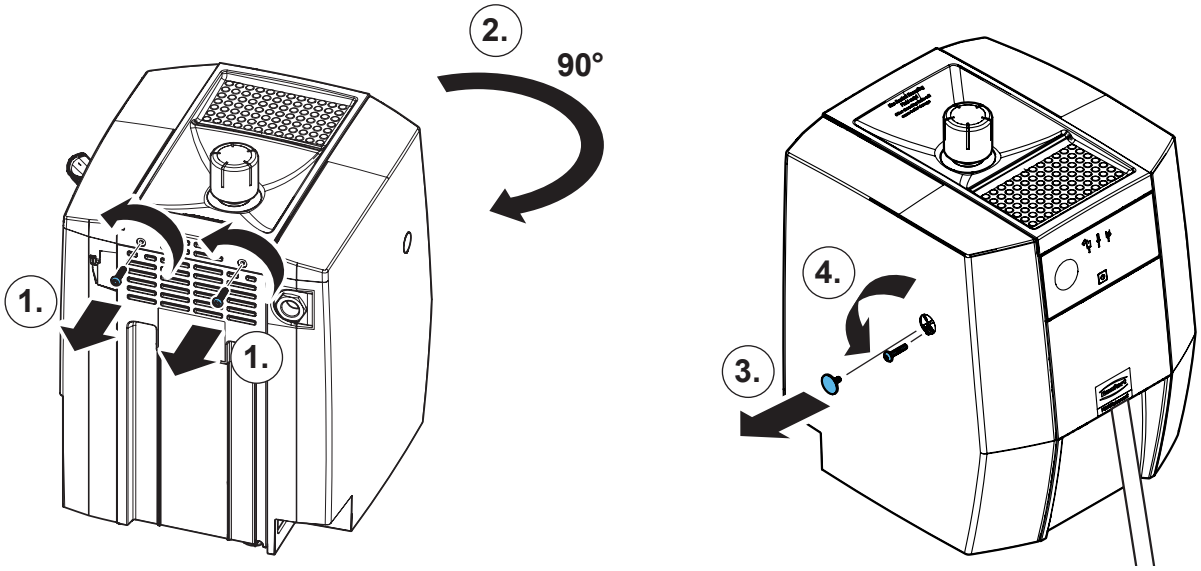

3.

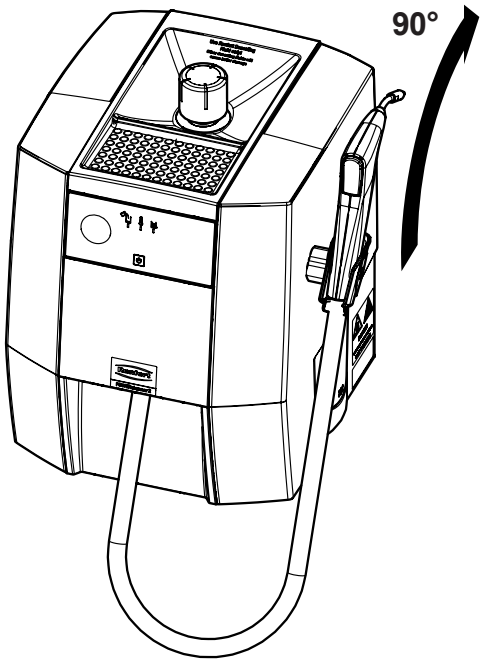

4.

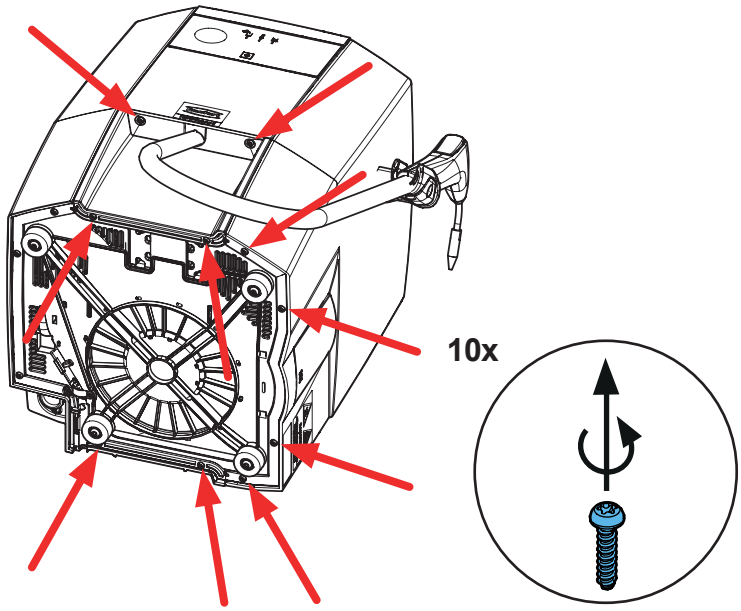

5.

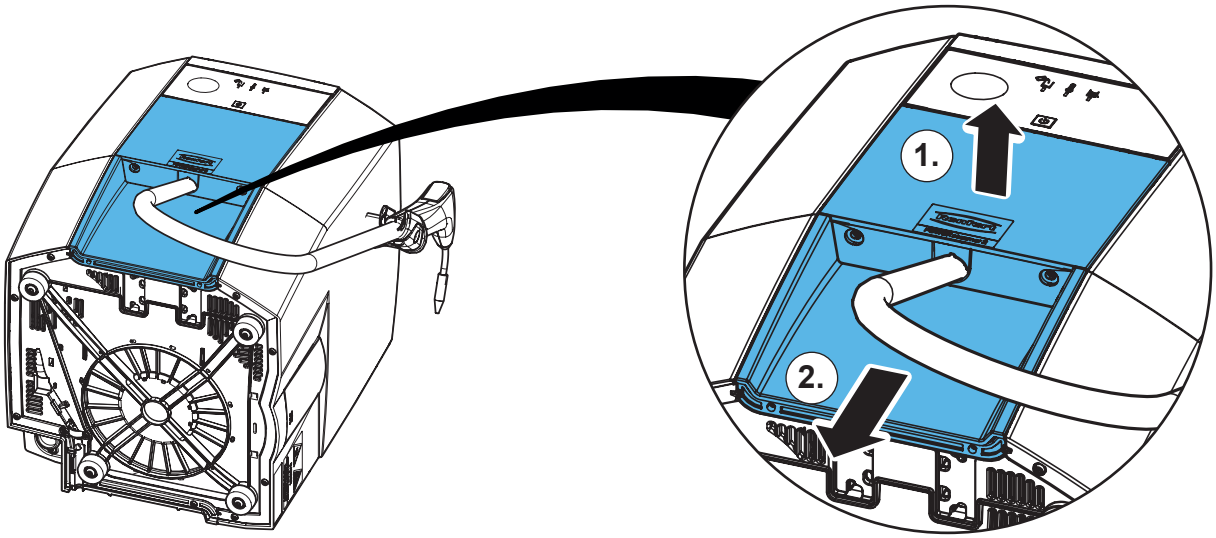

6.

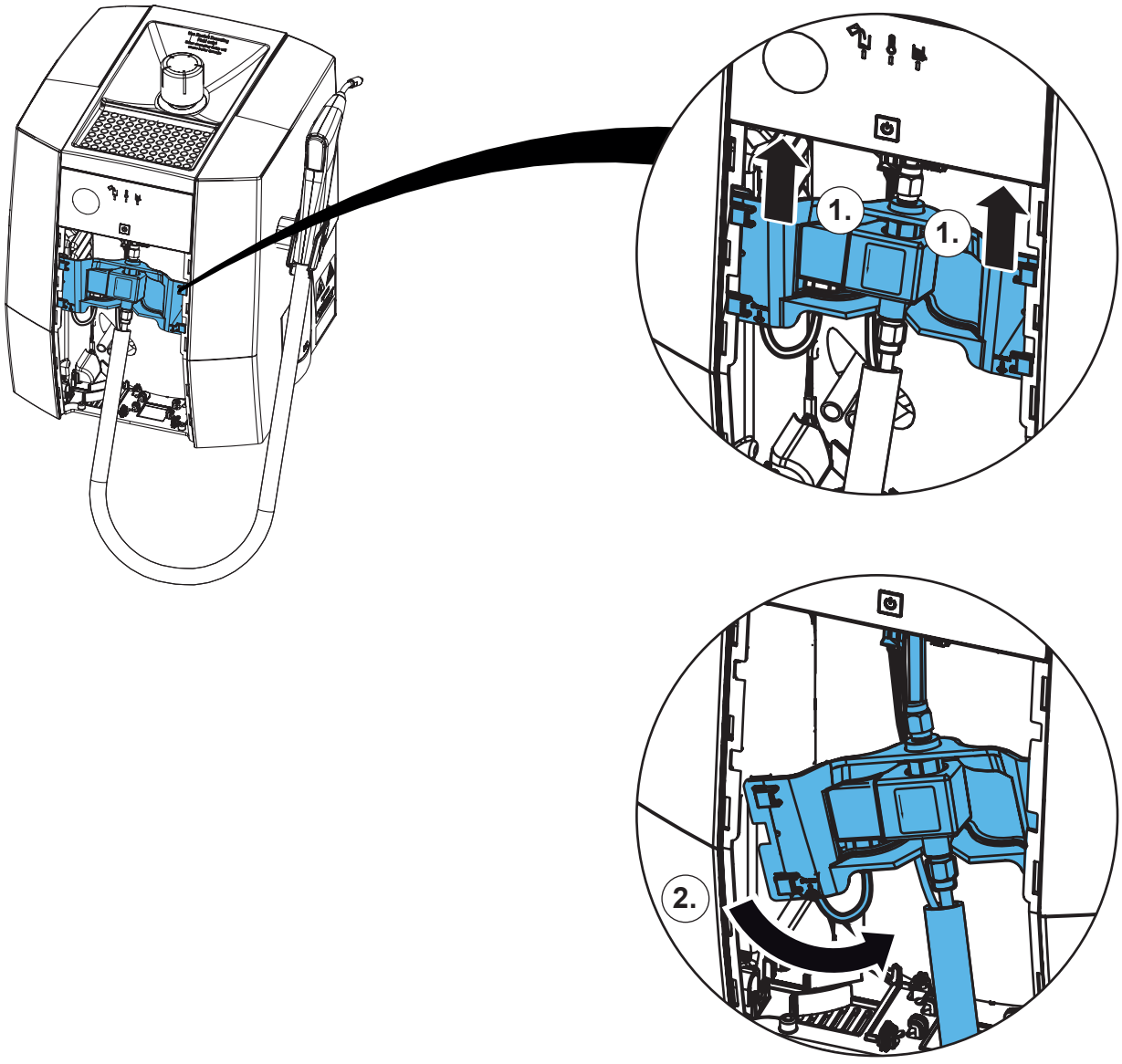

7.

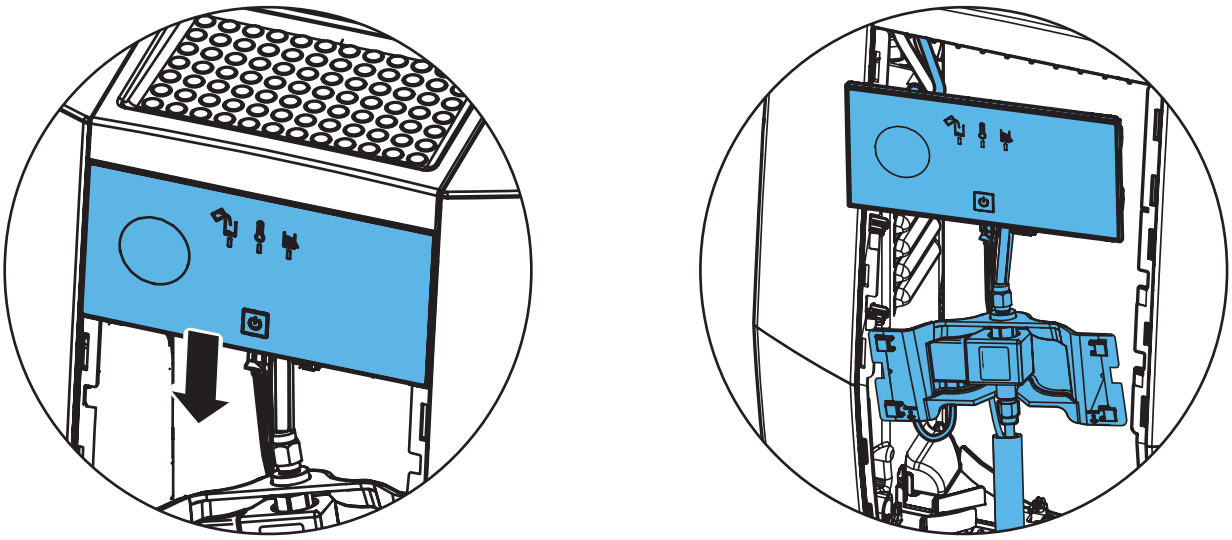

8.

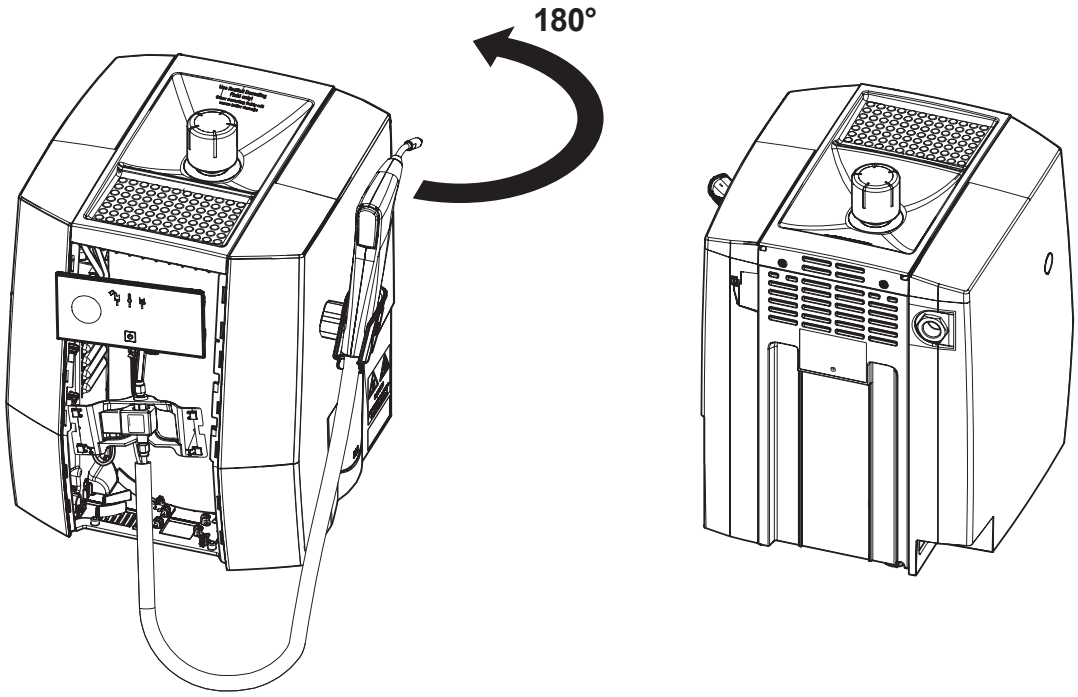

9.

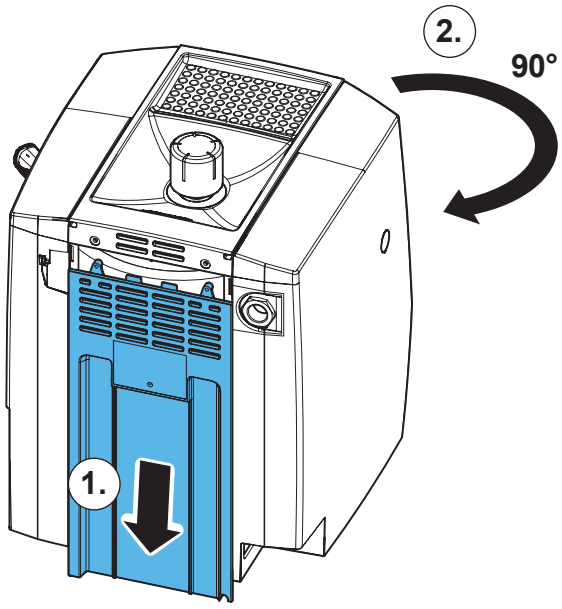

10.

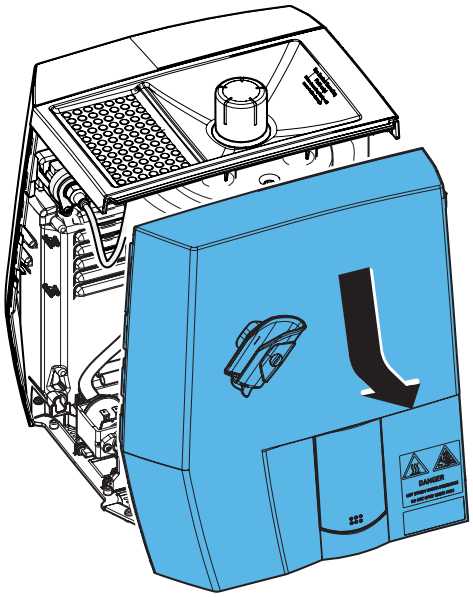

11.

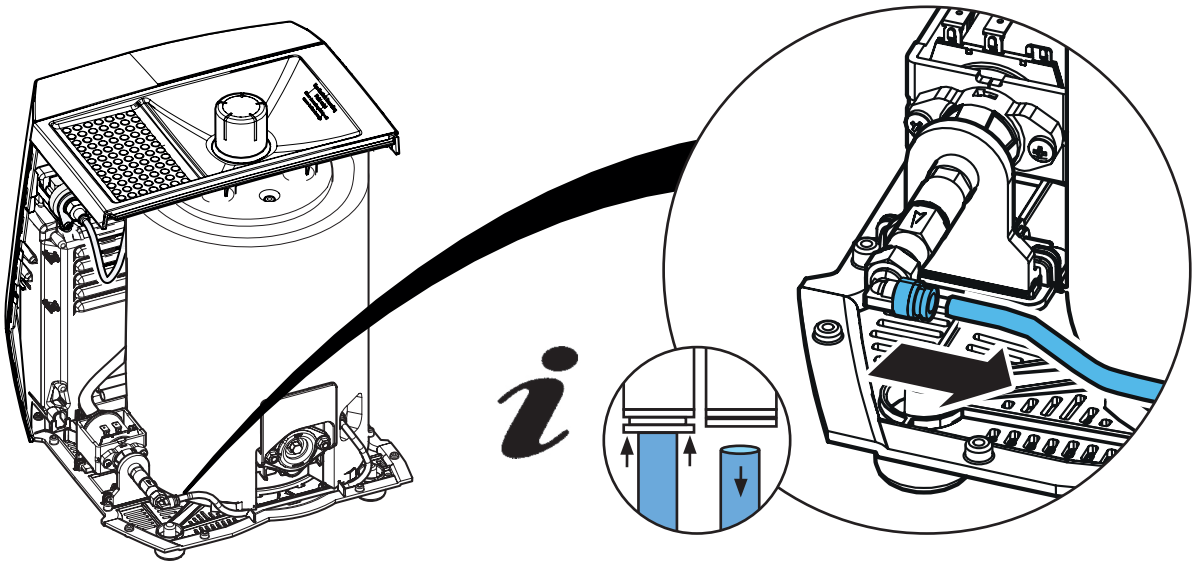

12.

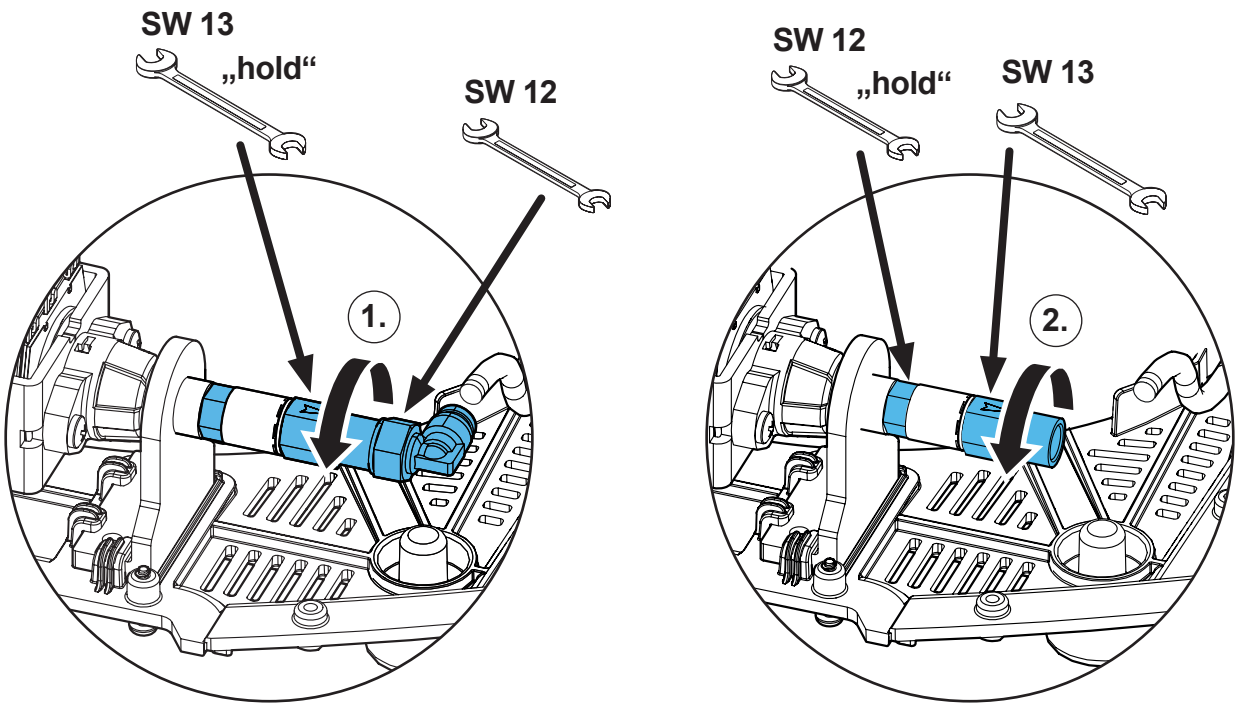

13.

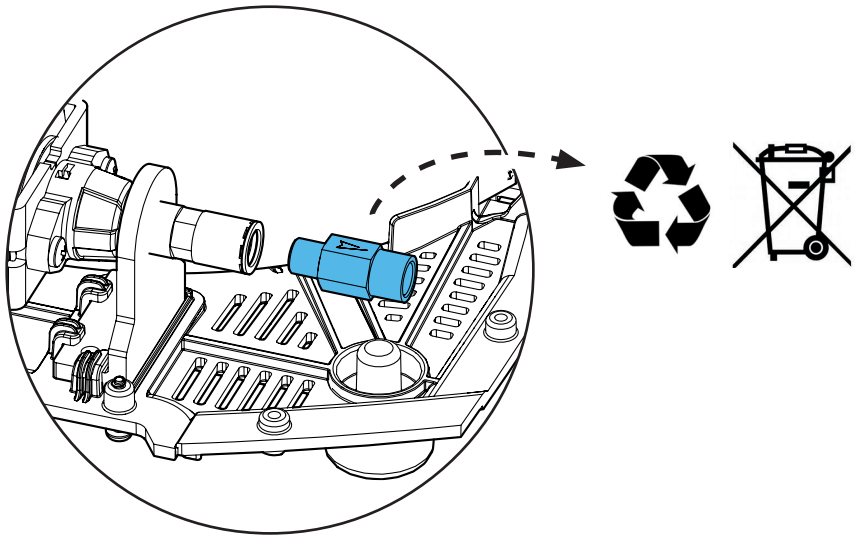

14.

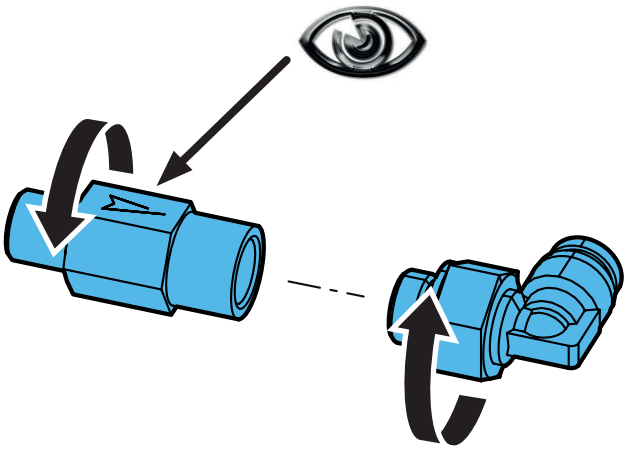

15.

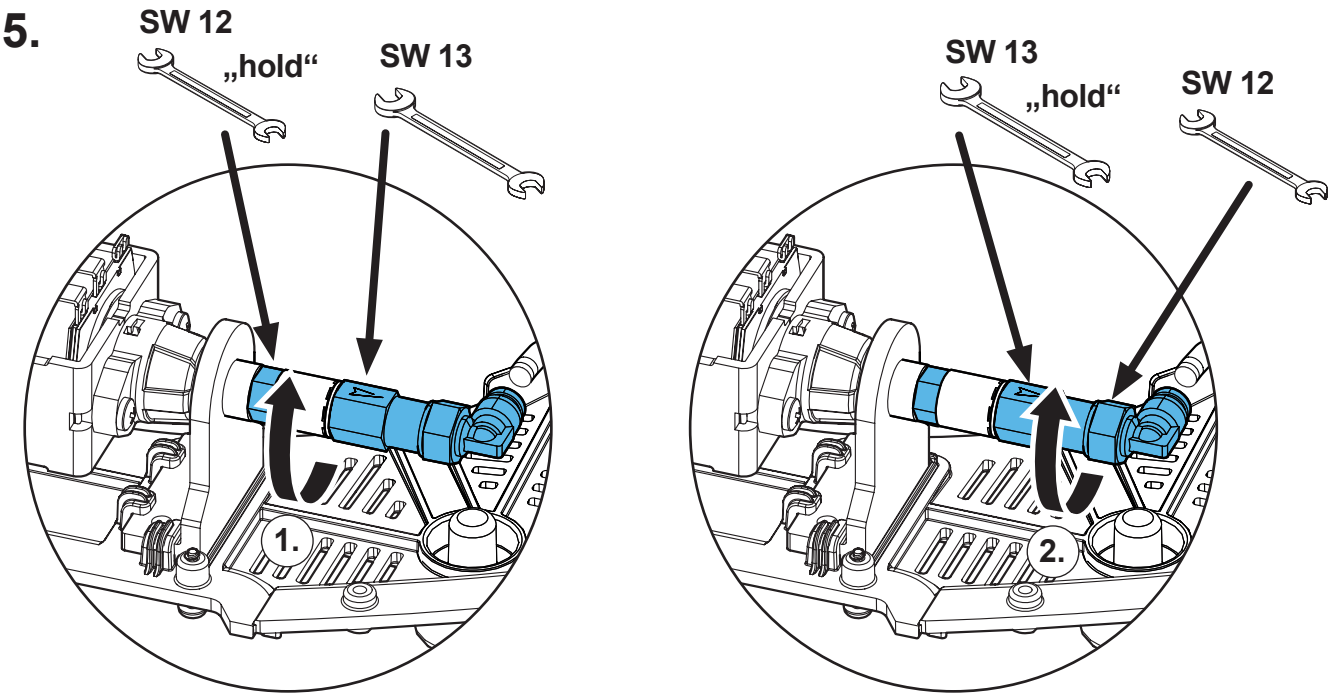

16.

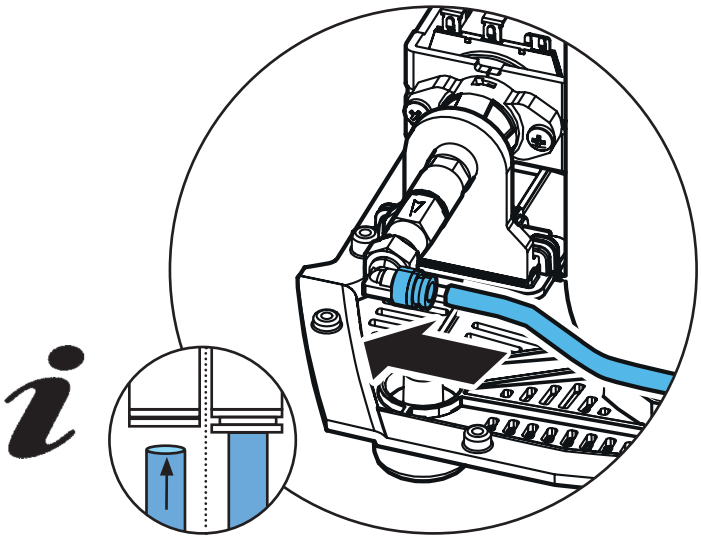

17.

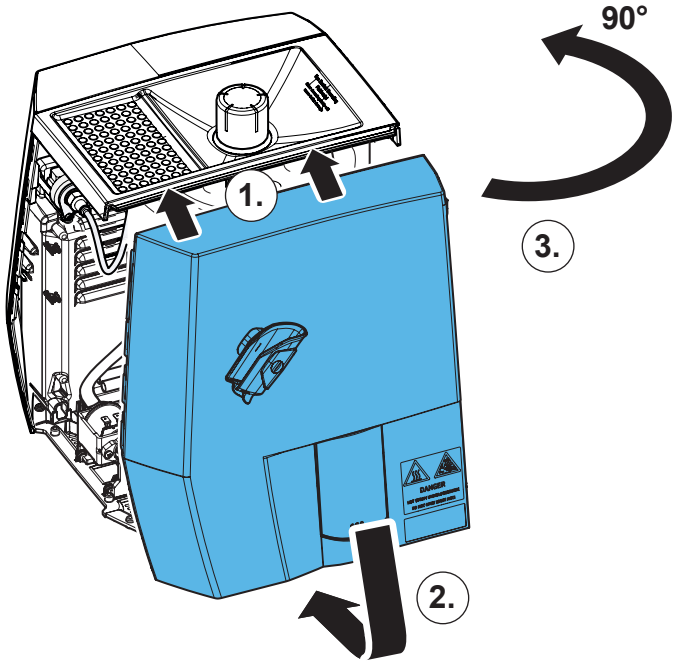

18.

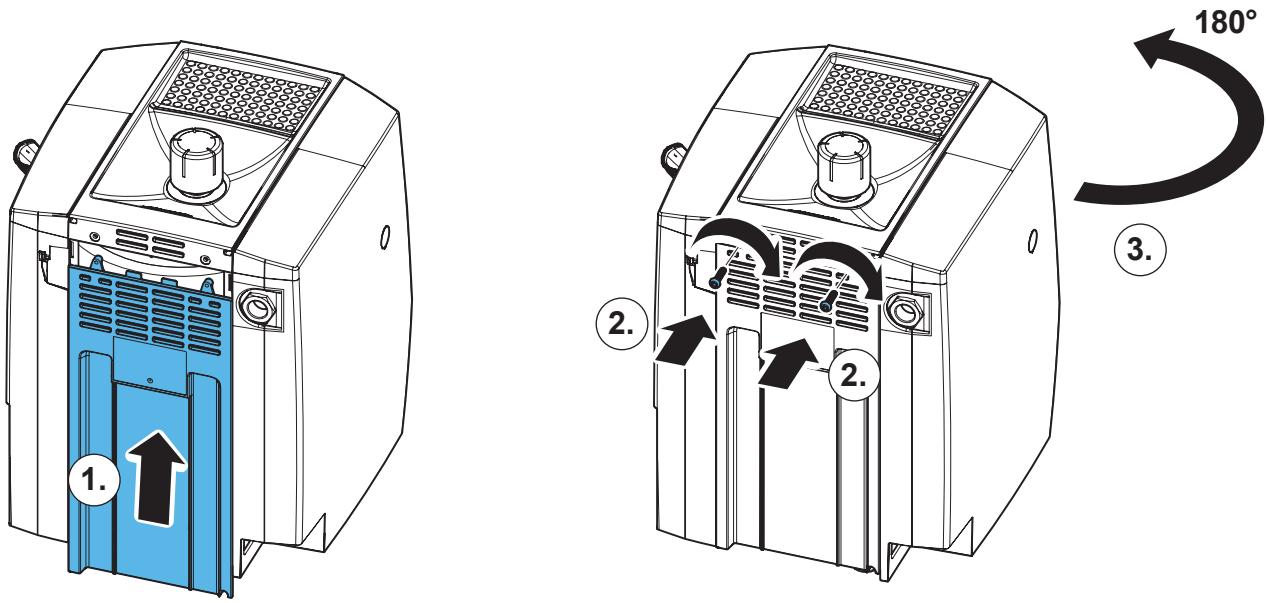

19.

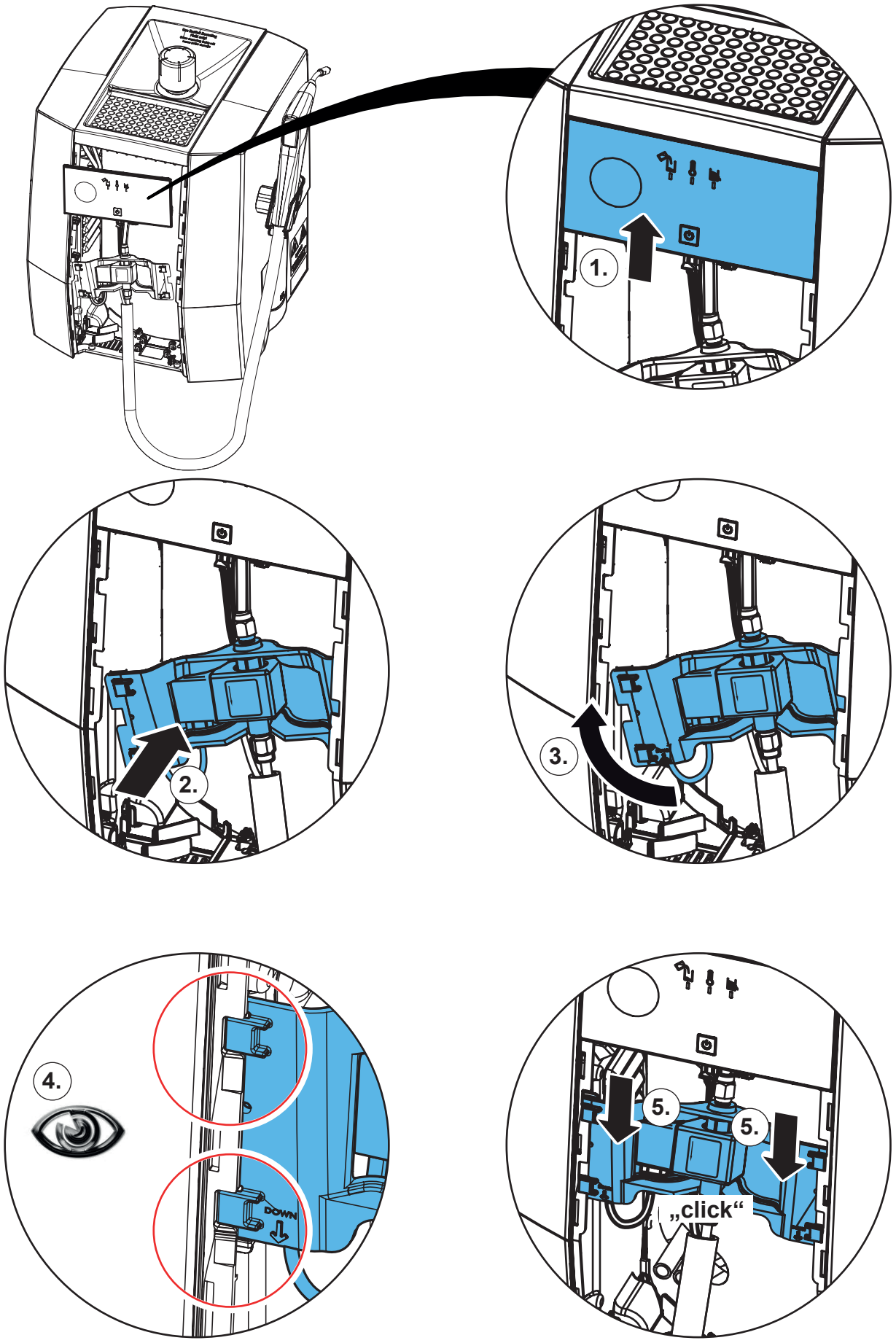

20.

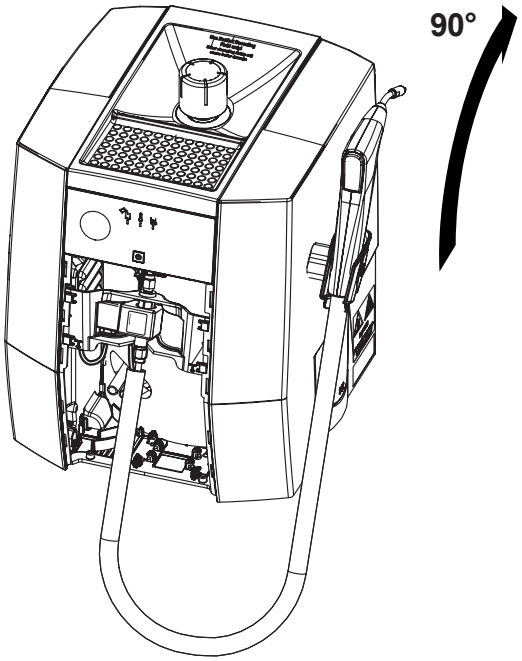

21.

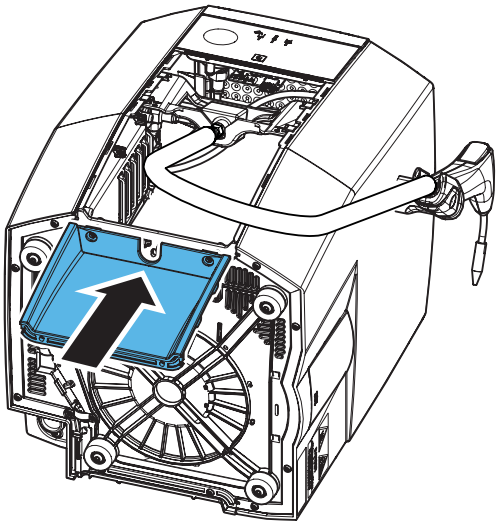

22.

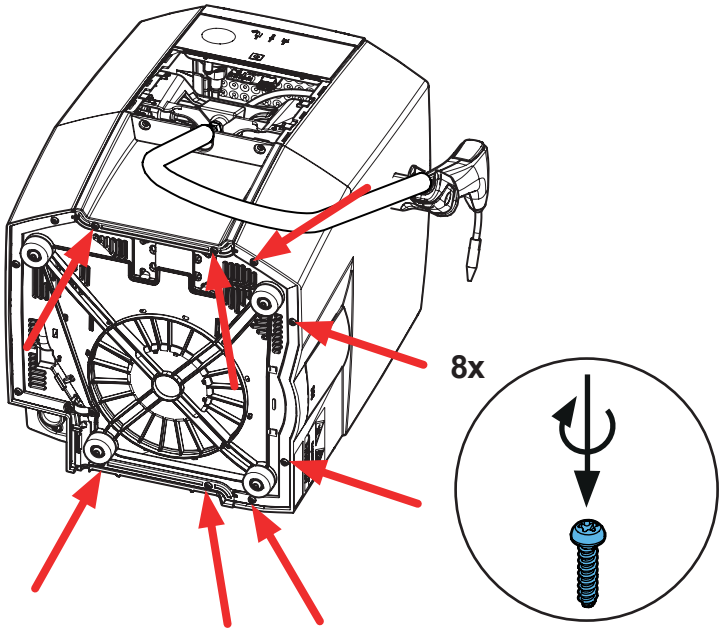

23.

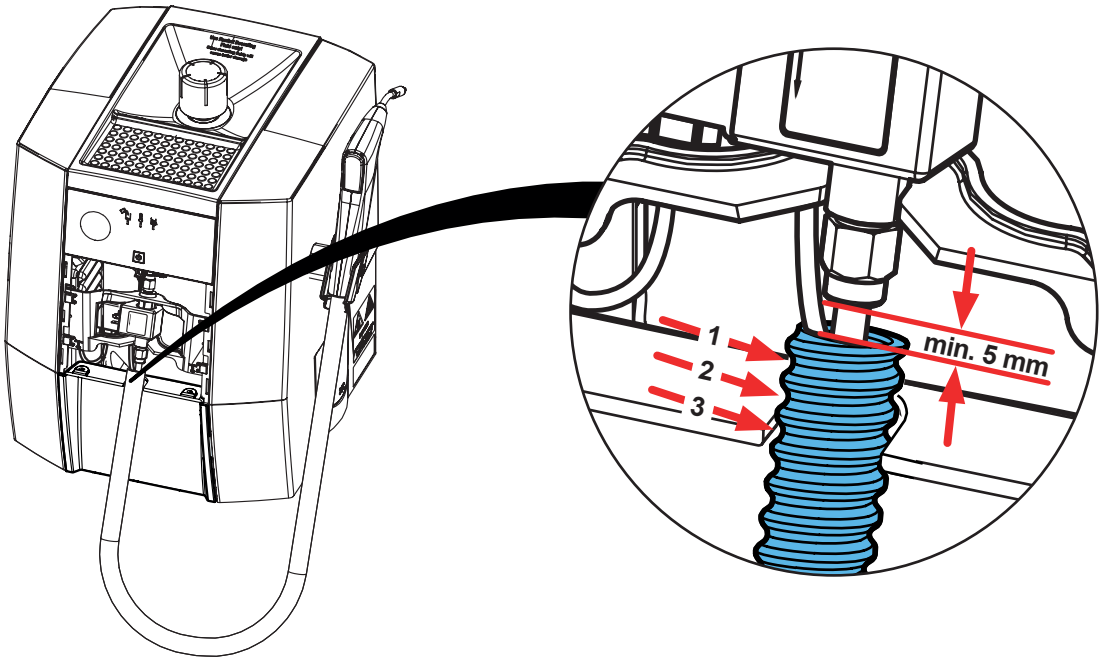

24.

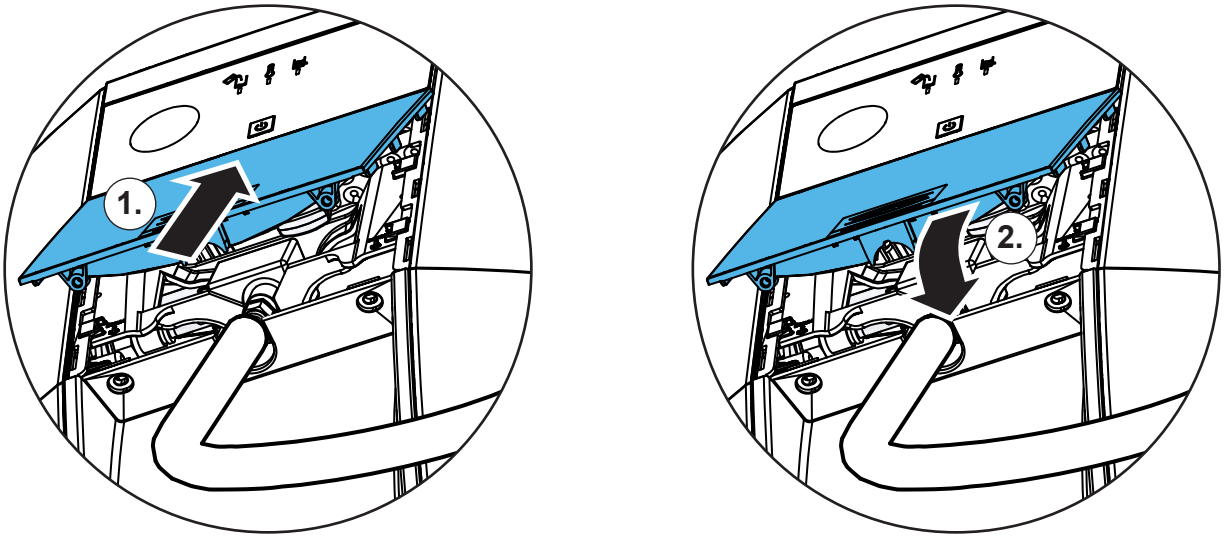

25.

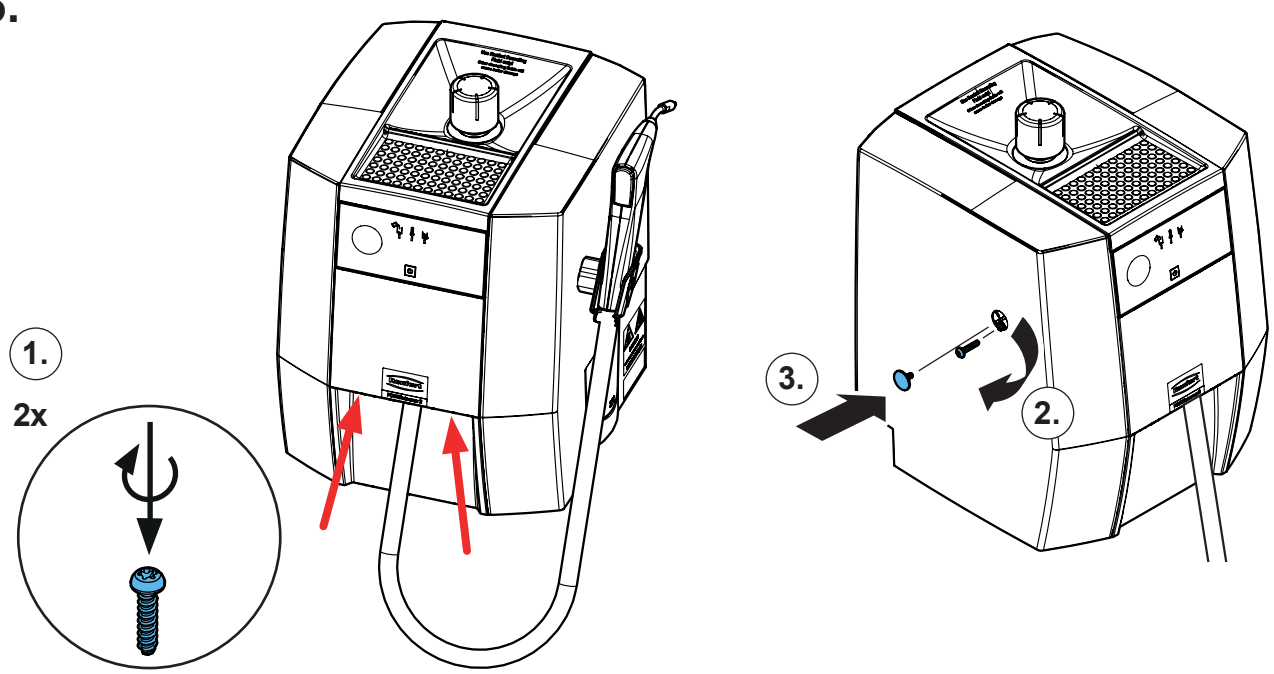

Renfert

making work easy

Montageanleitung • Assembly Instruction • Instruction d'installation Istruzioni l'istallazione • Instrucciones de montaje • Руководство по монтажу

90003 3671

Trafo bei Spannungsvarianten • Transformer for voltage variants • Transformateur pour les variantes de tension • Trasformatore per le varianti di tensione • Transformador para variantes de tensión

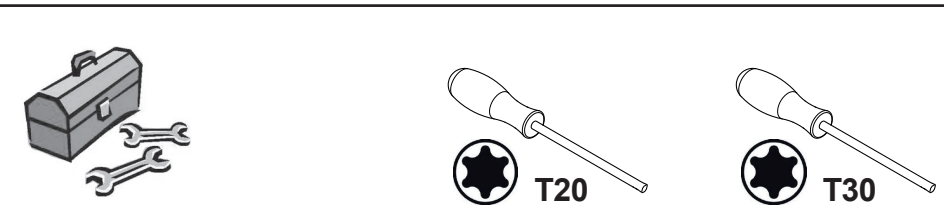

1.

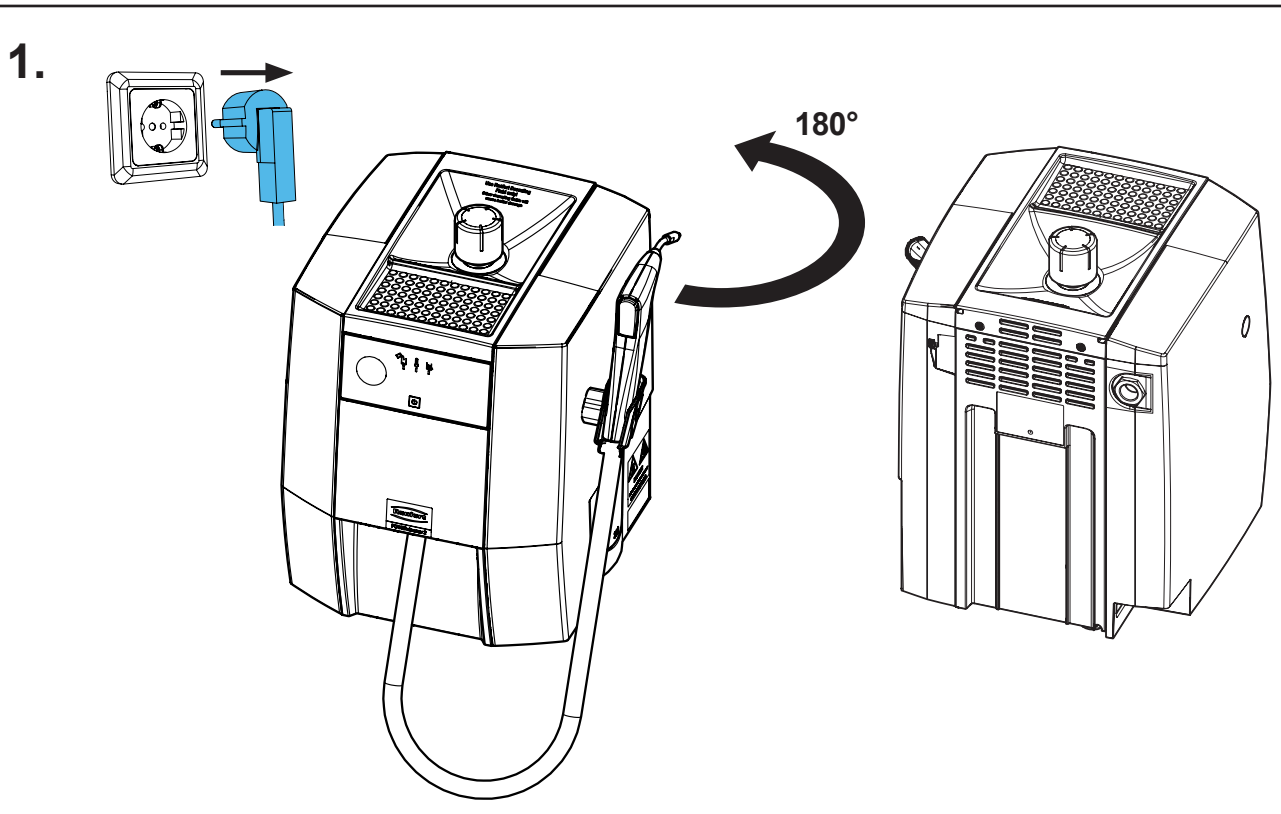

21-6925 15062022

2.

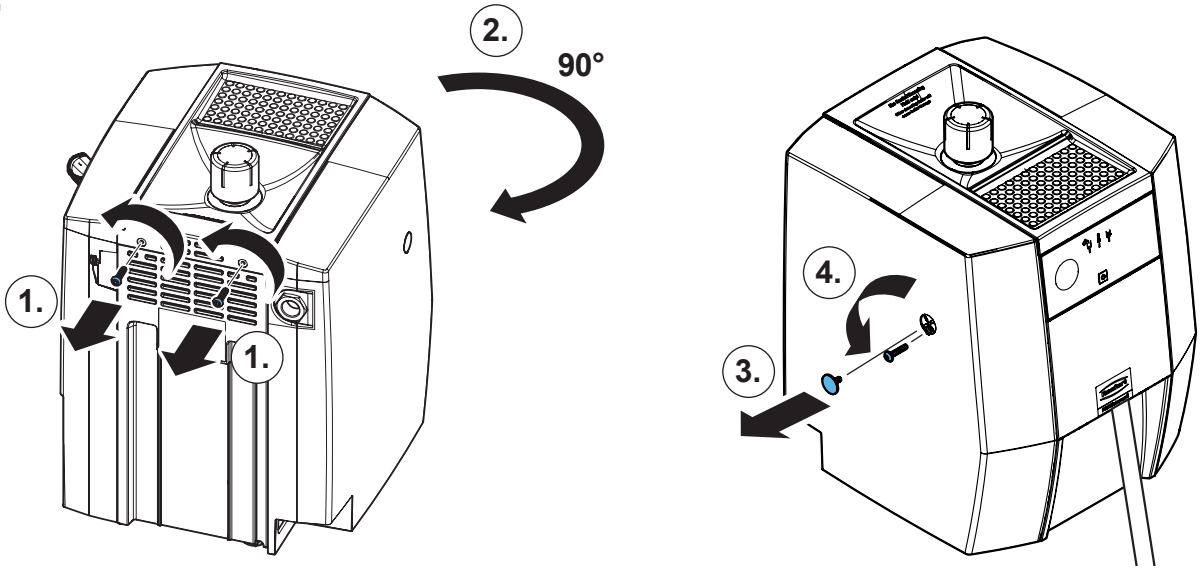

3.

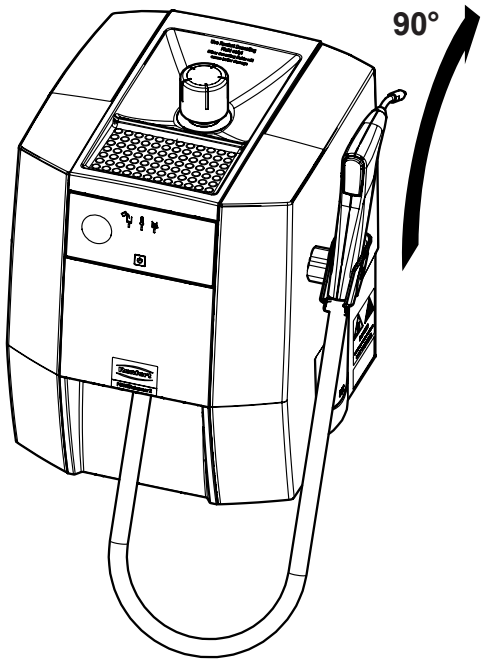

4.

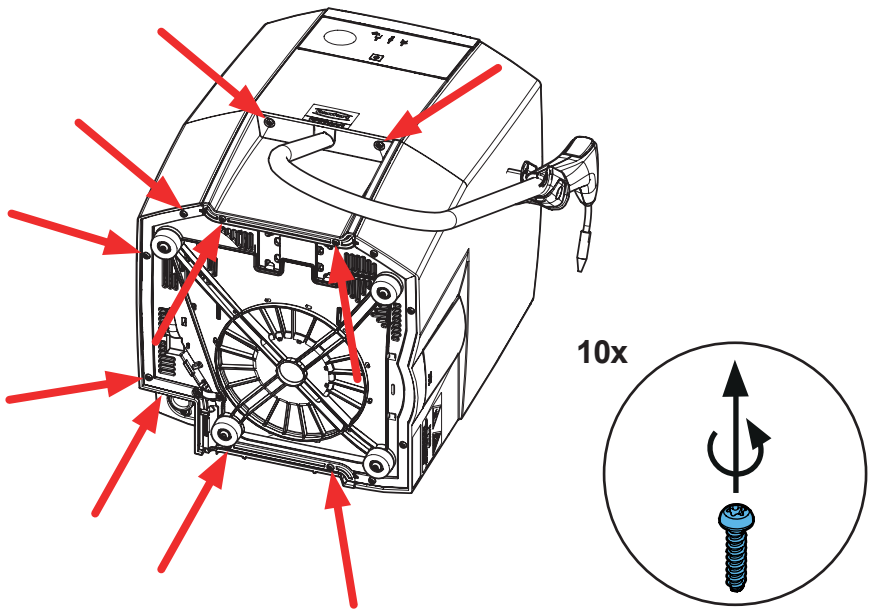

5.

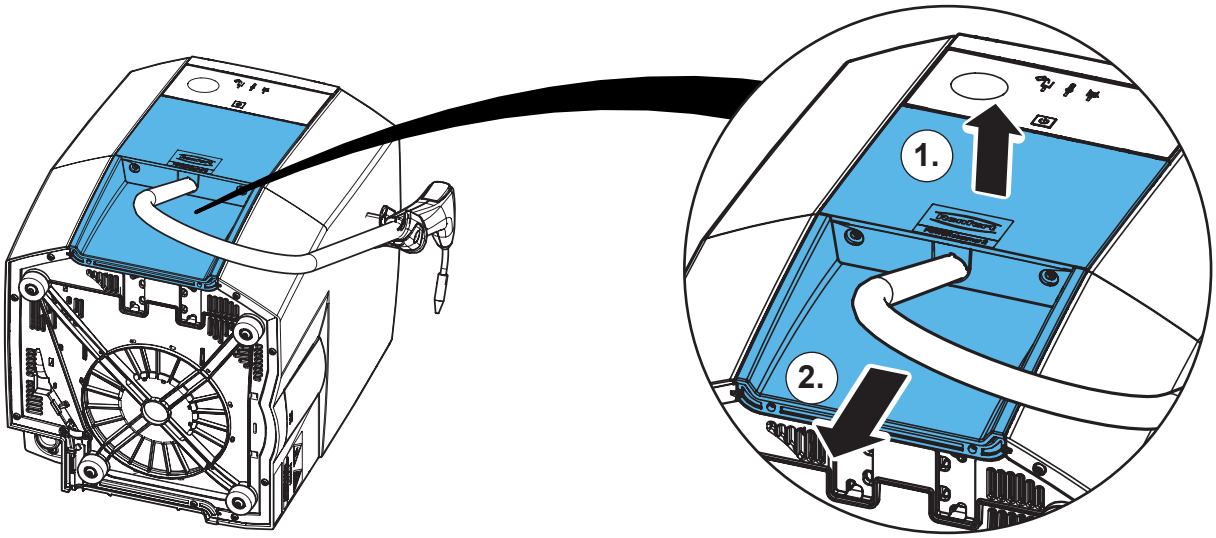

6.

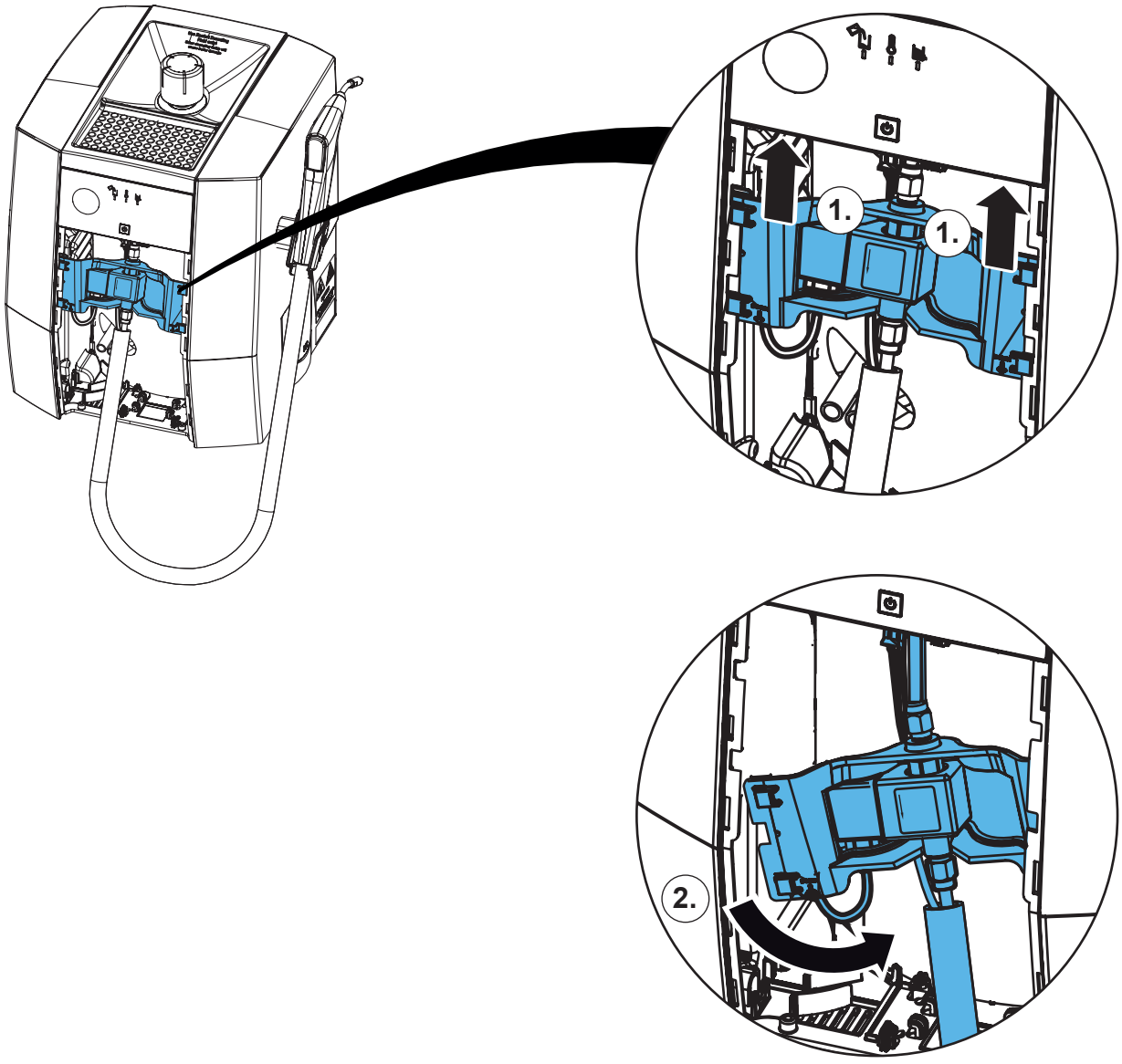

7.

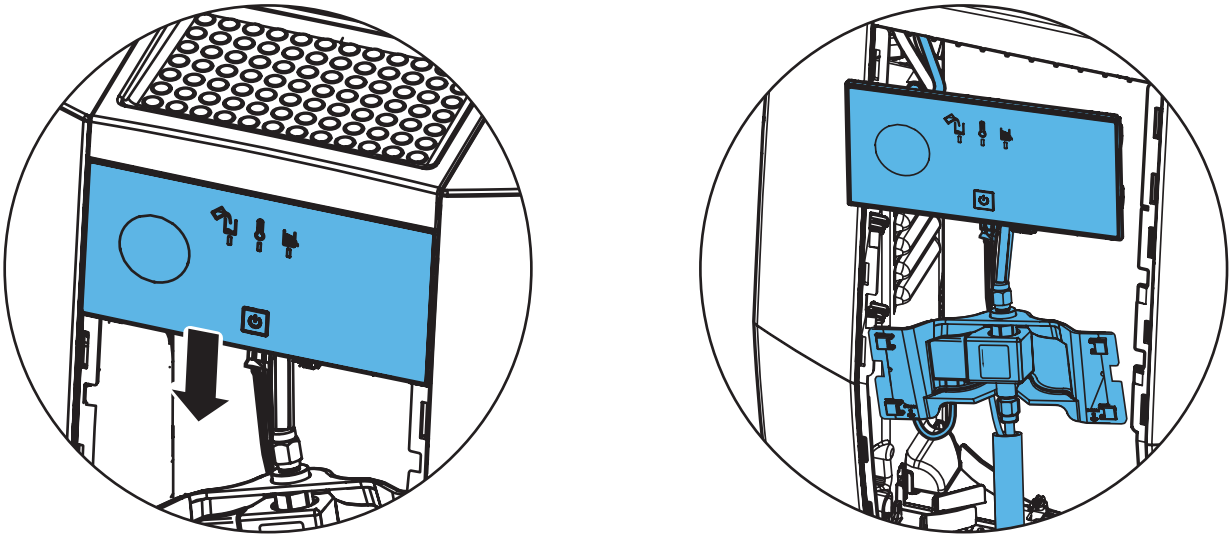

8.

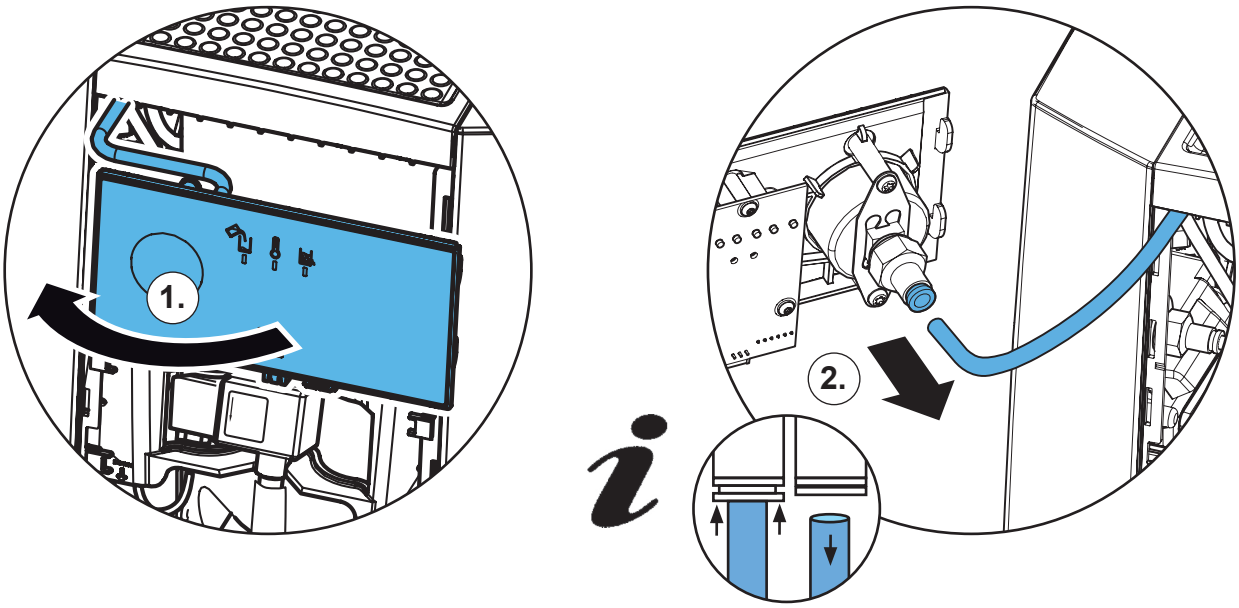

9.

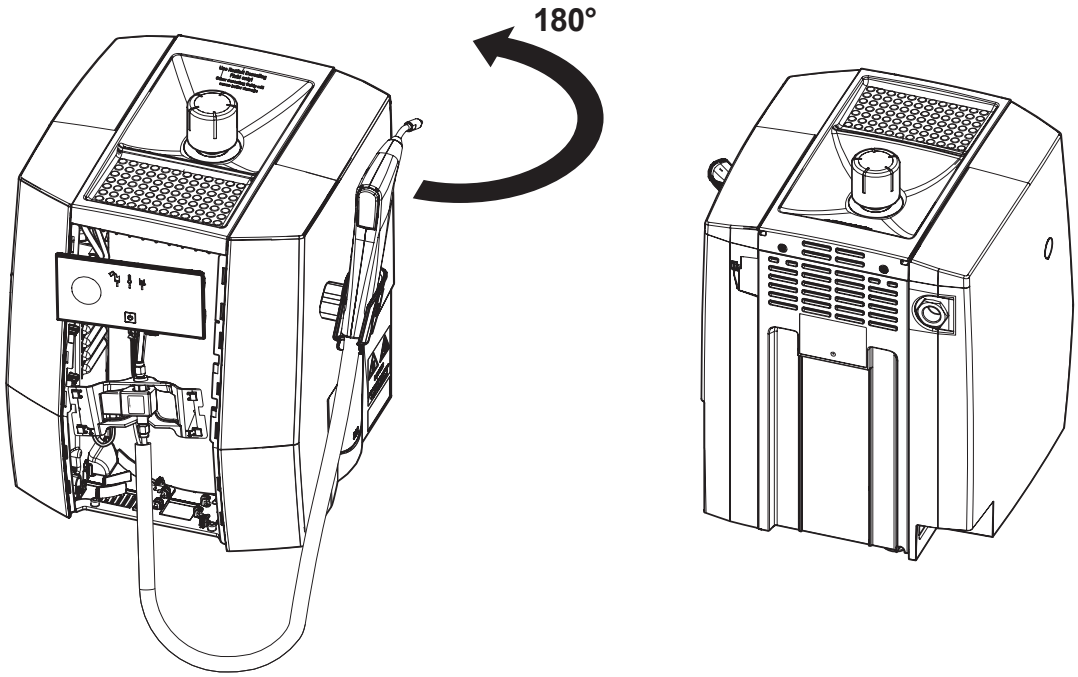

10.

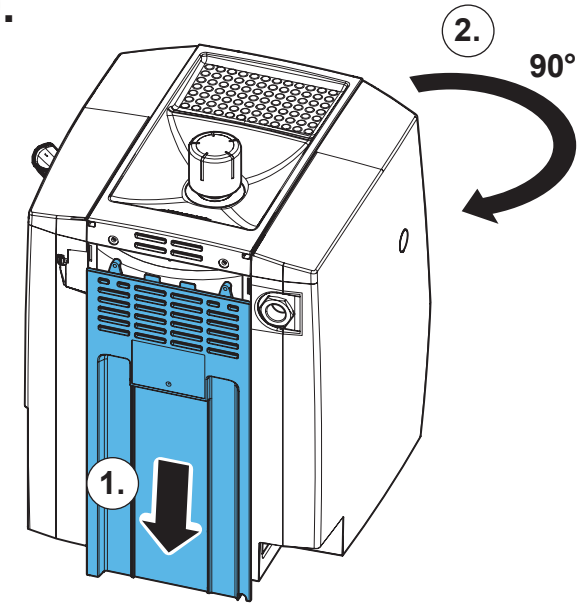

11.

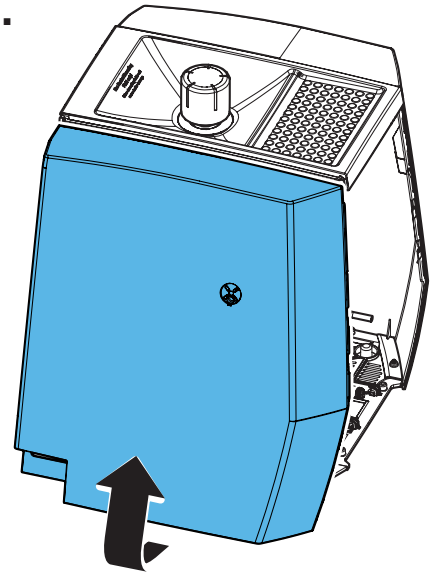

12.

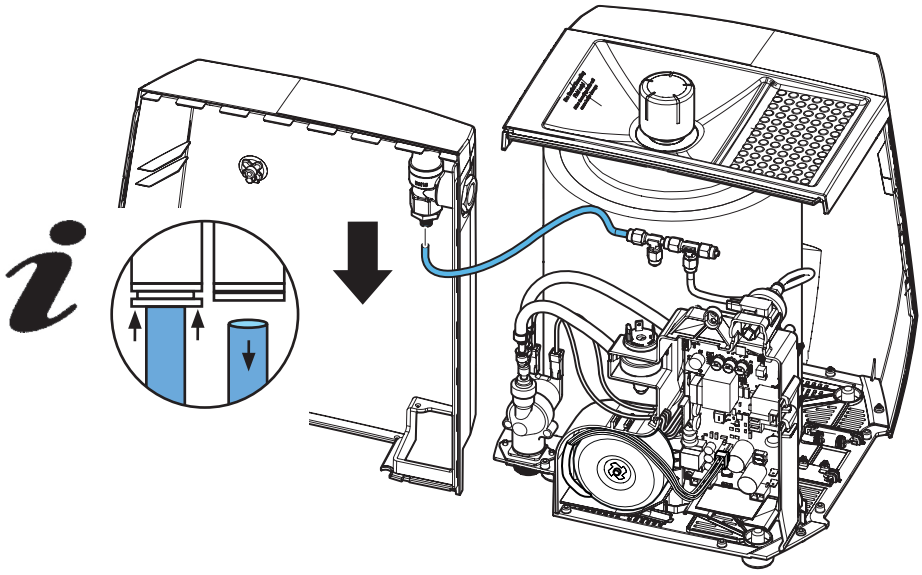

13.

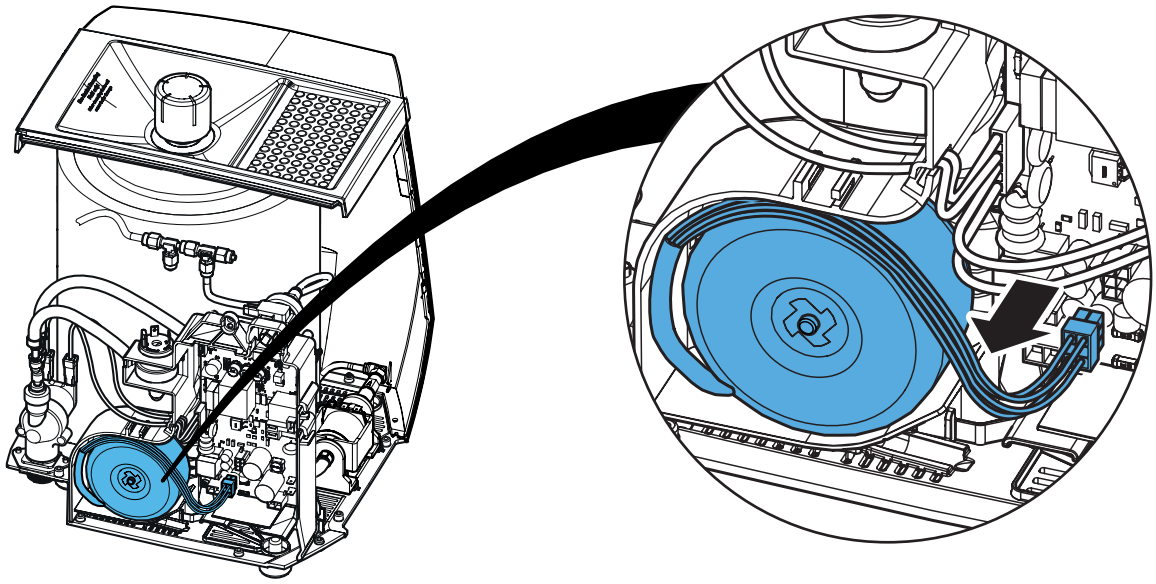

14.

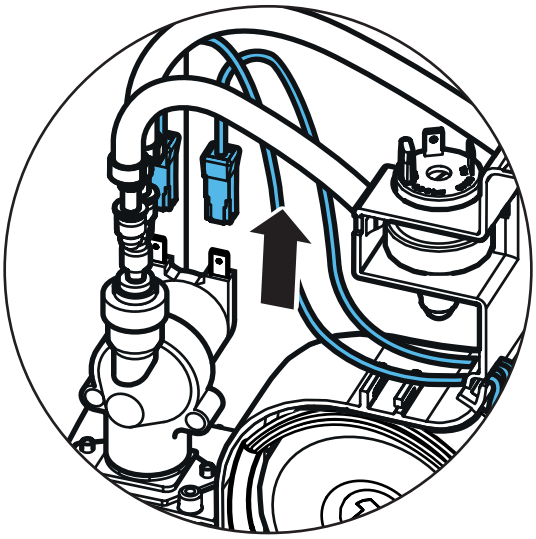

15.

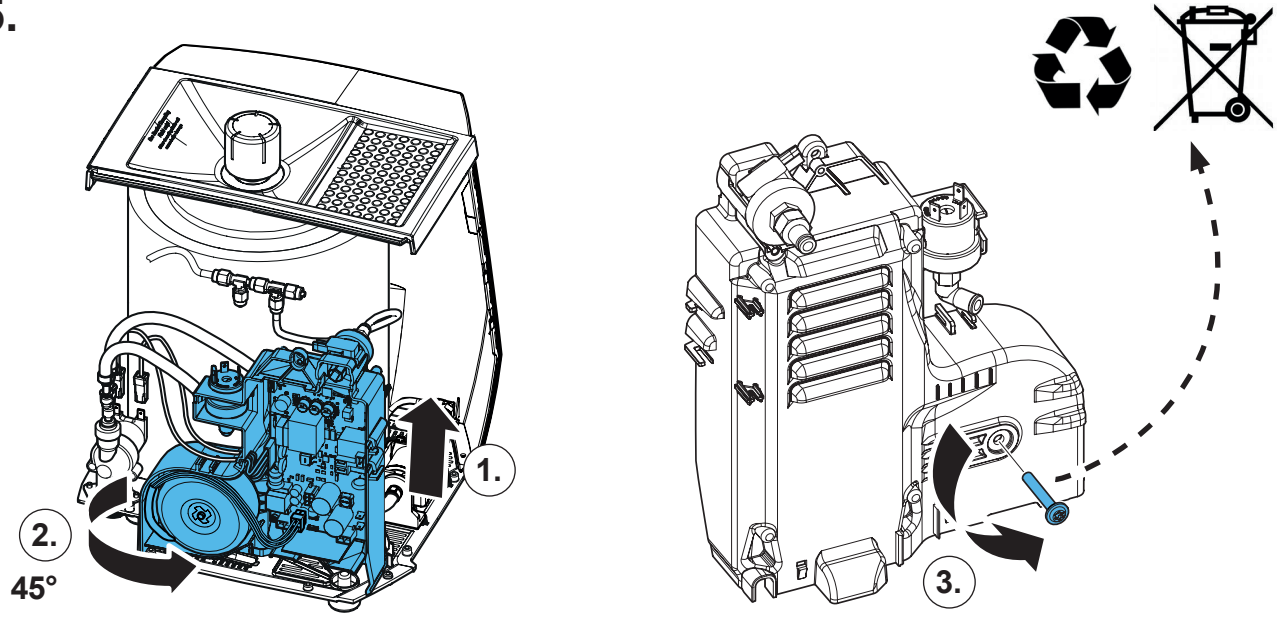

16.

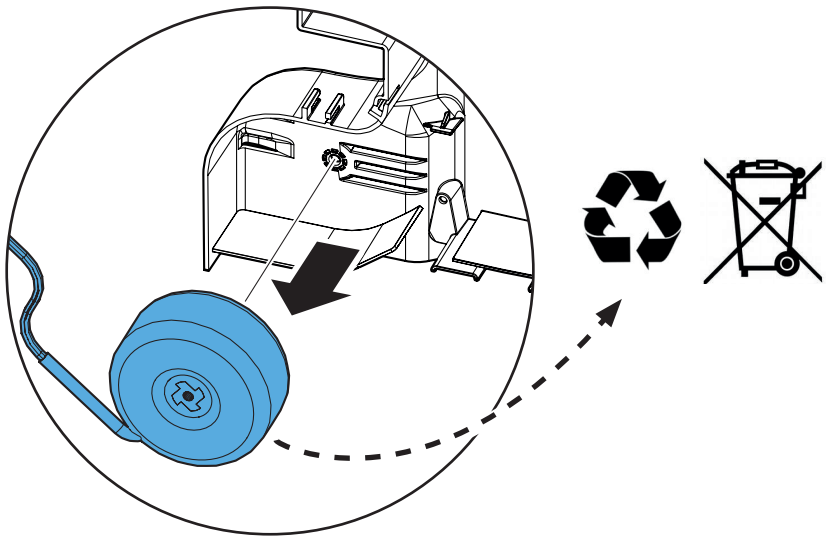

17.

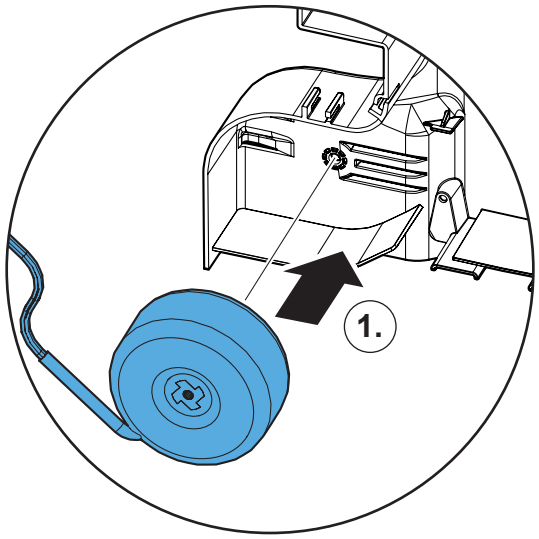

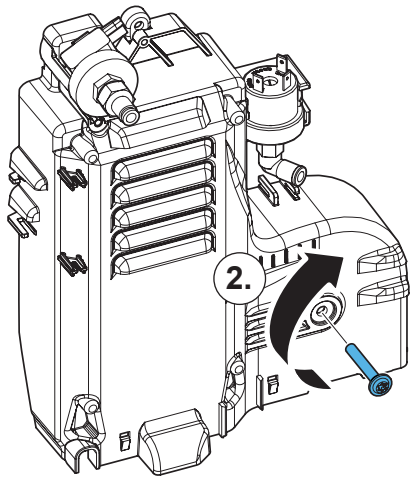

18.

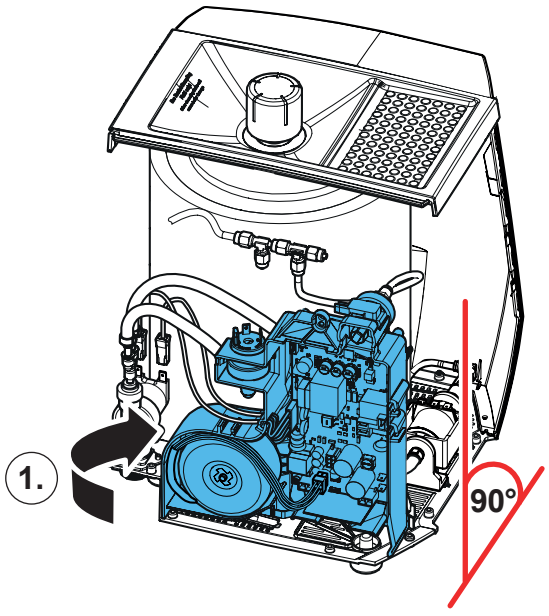

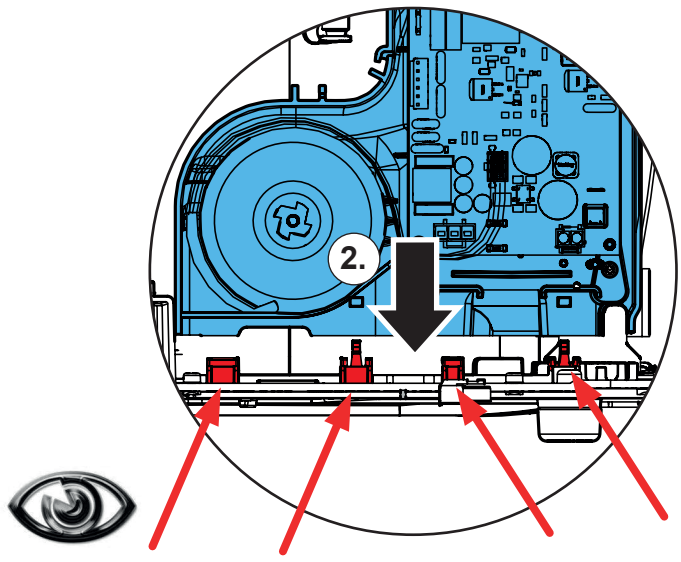

19.

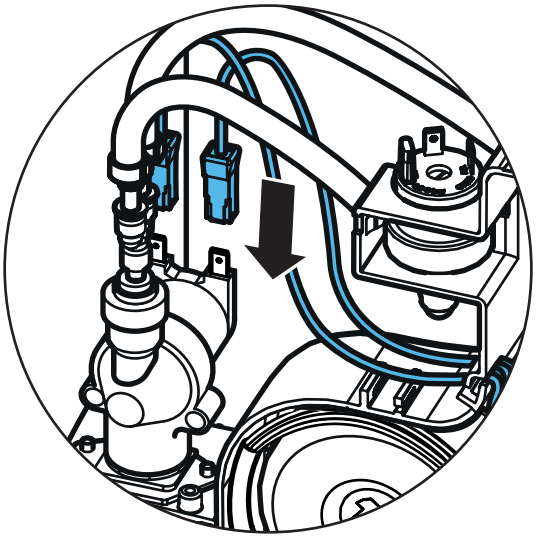

20.

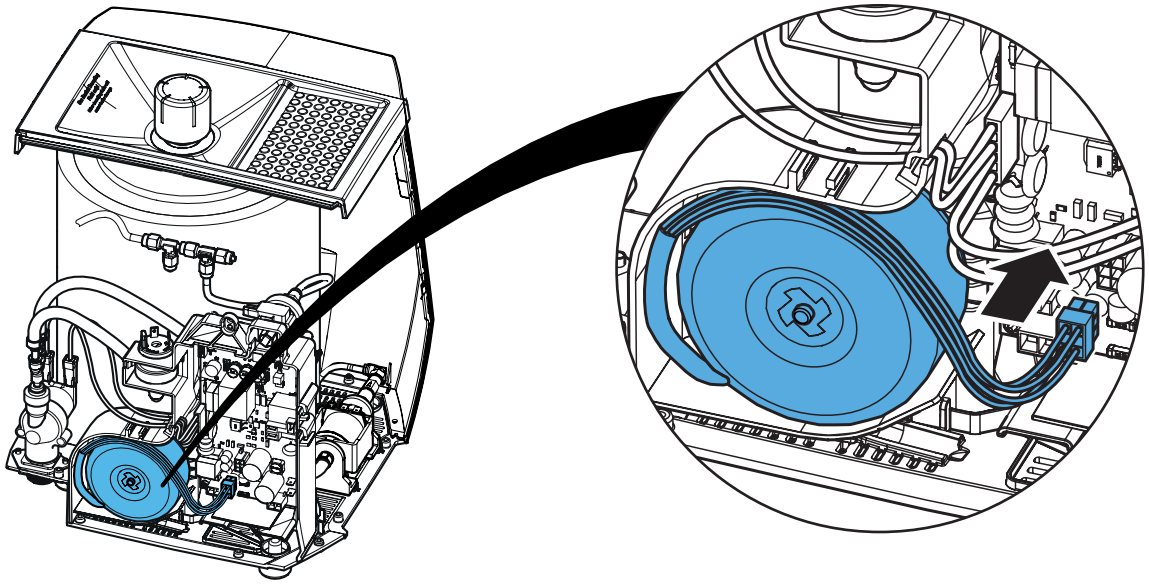

21.

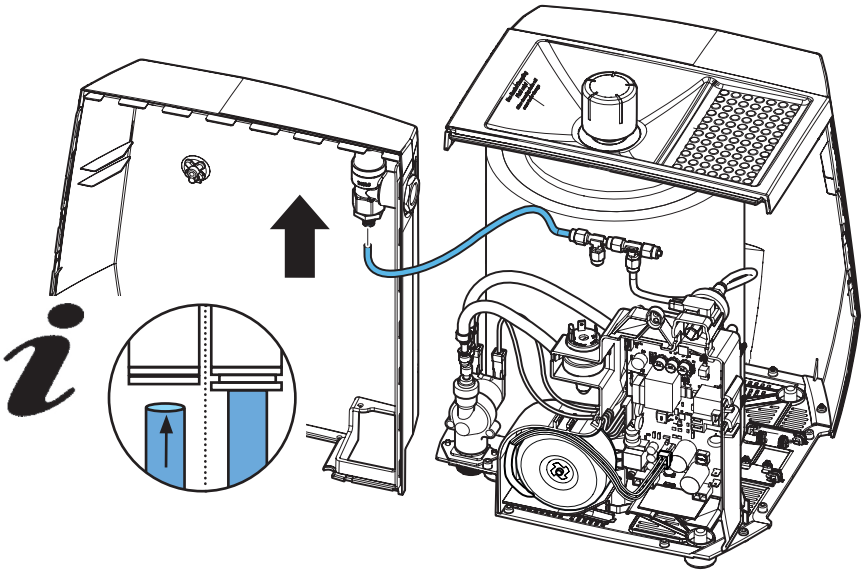

22.

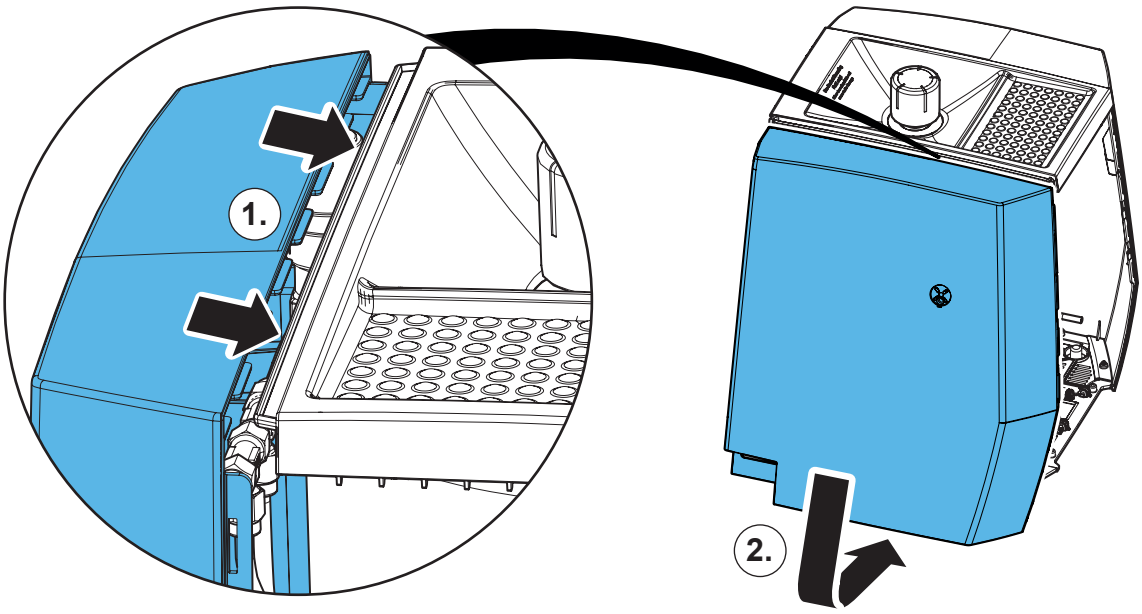

23.

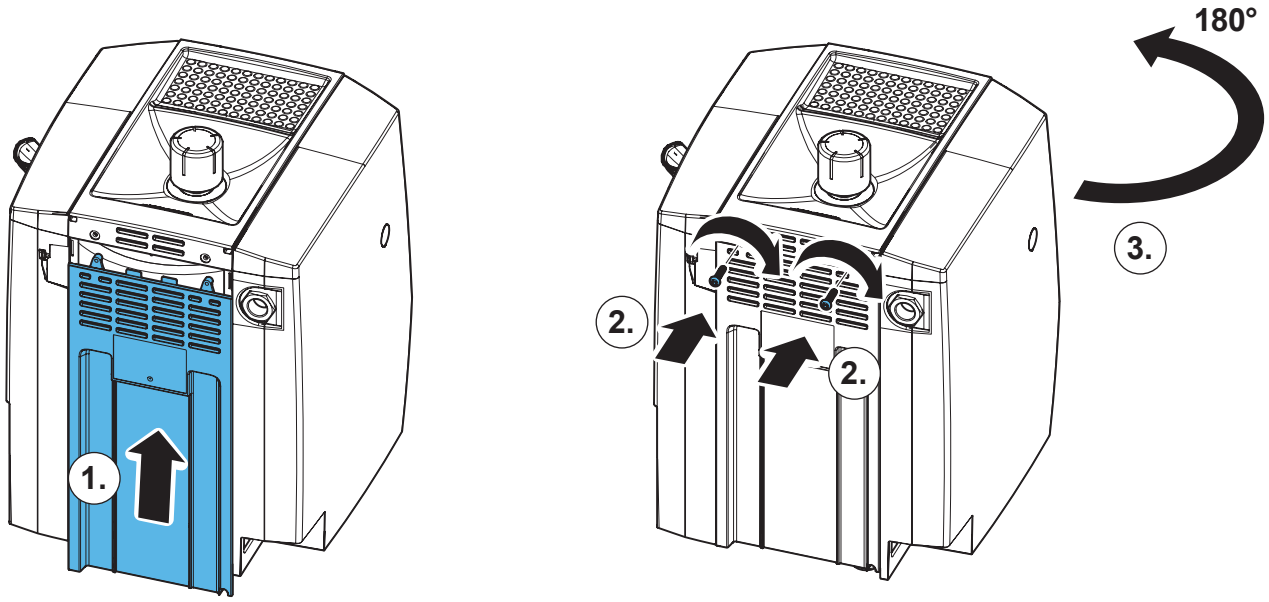

24.

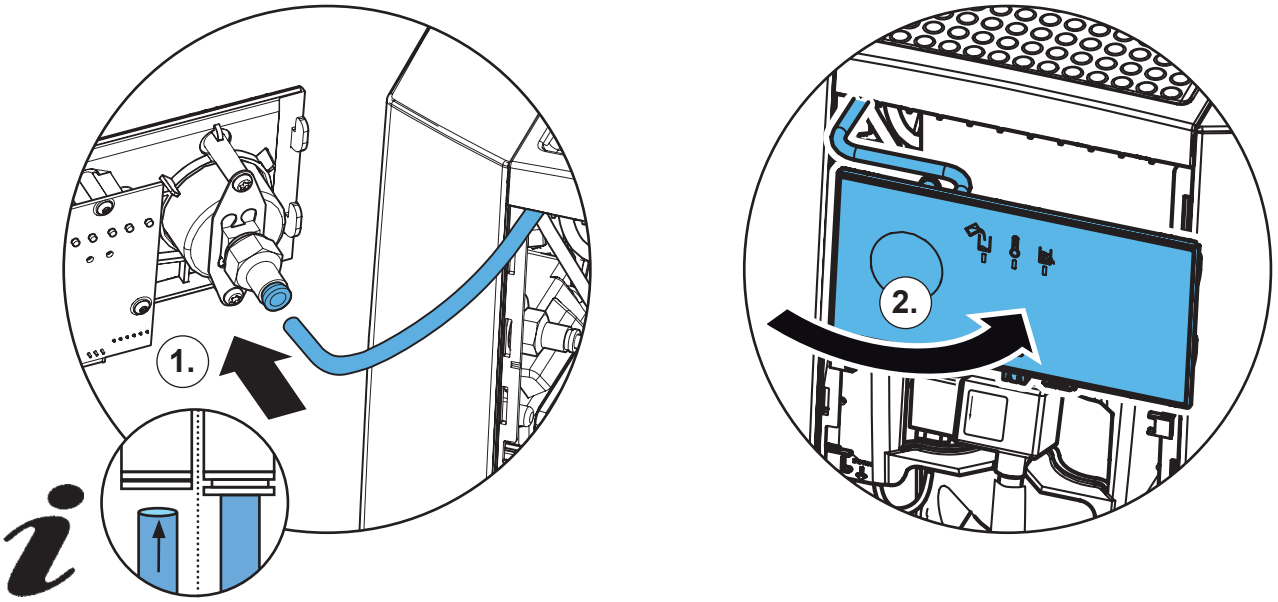

25.

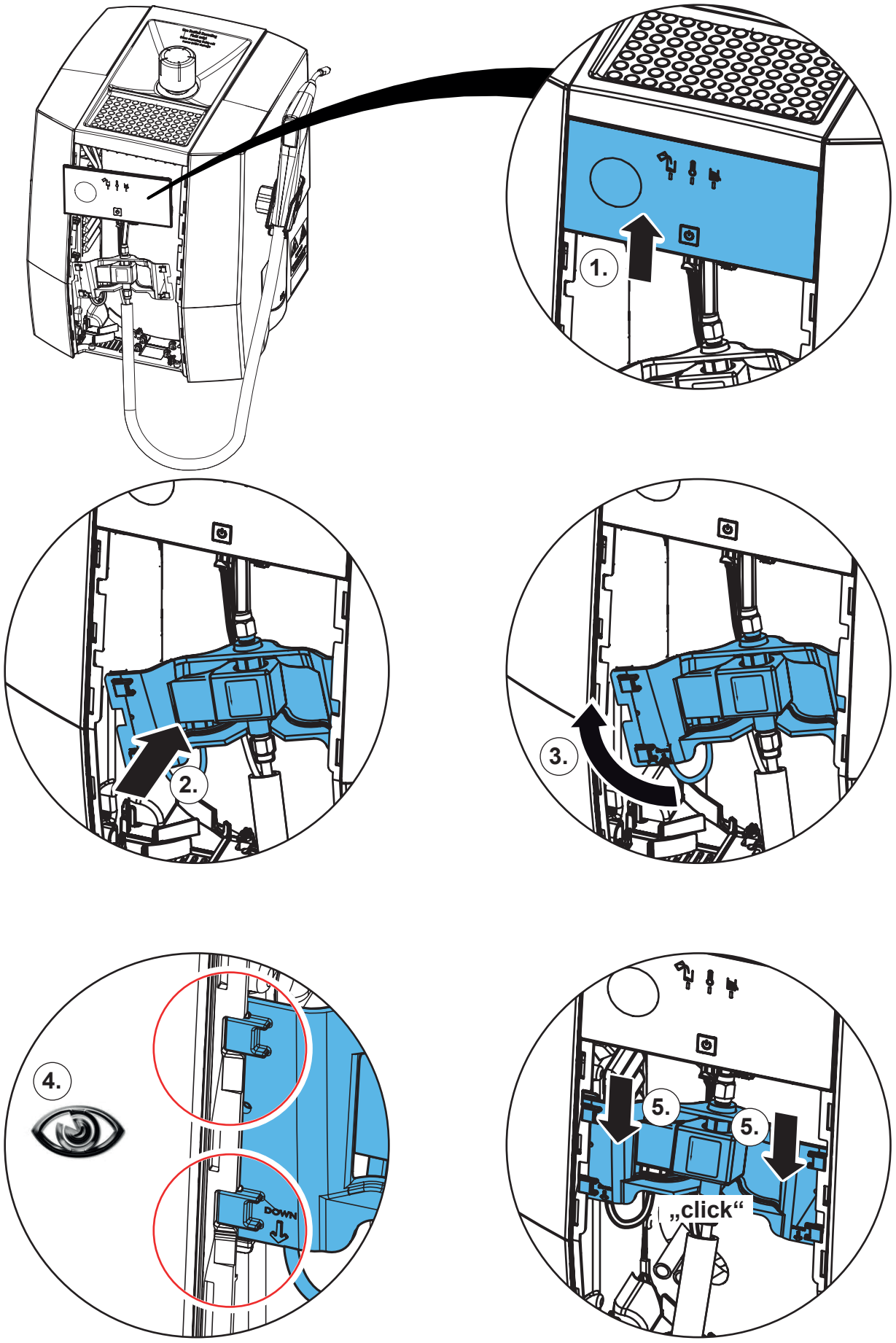

26.

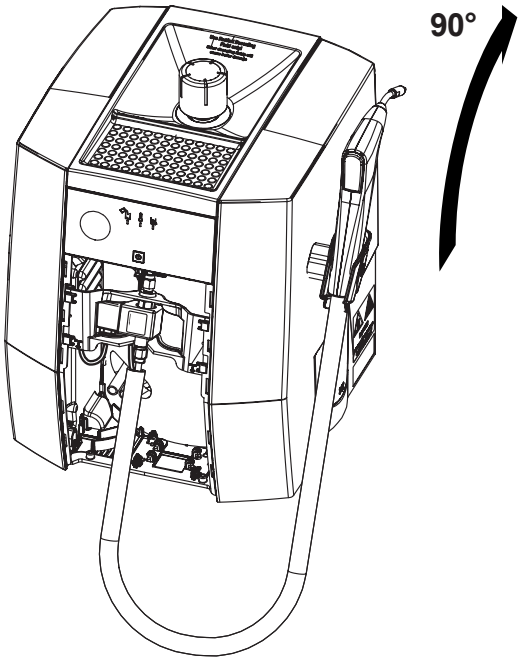

27.

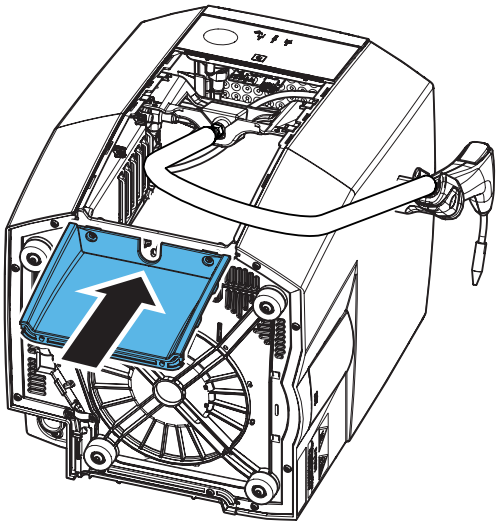

28.

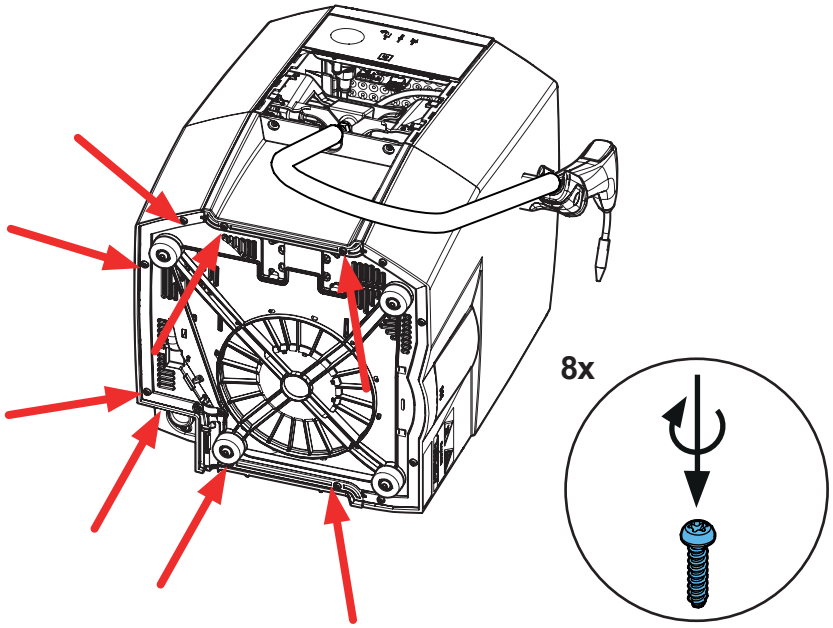

29.

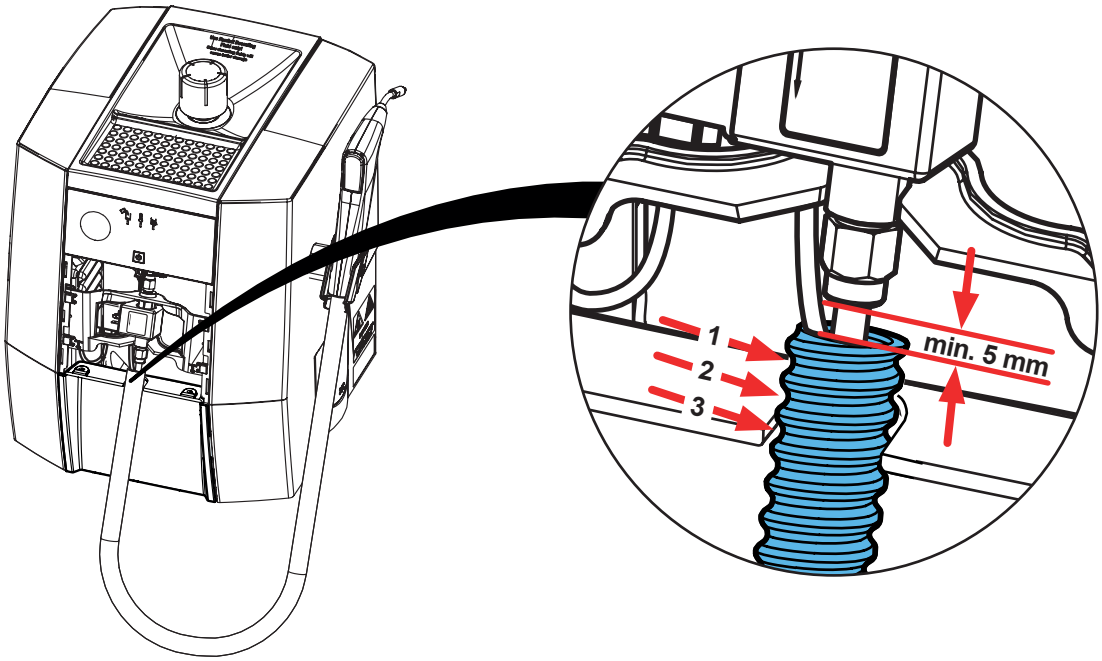

30.

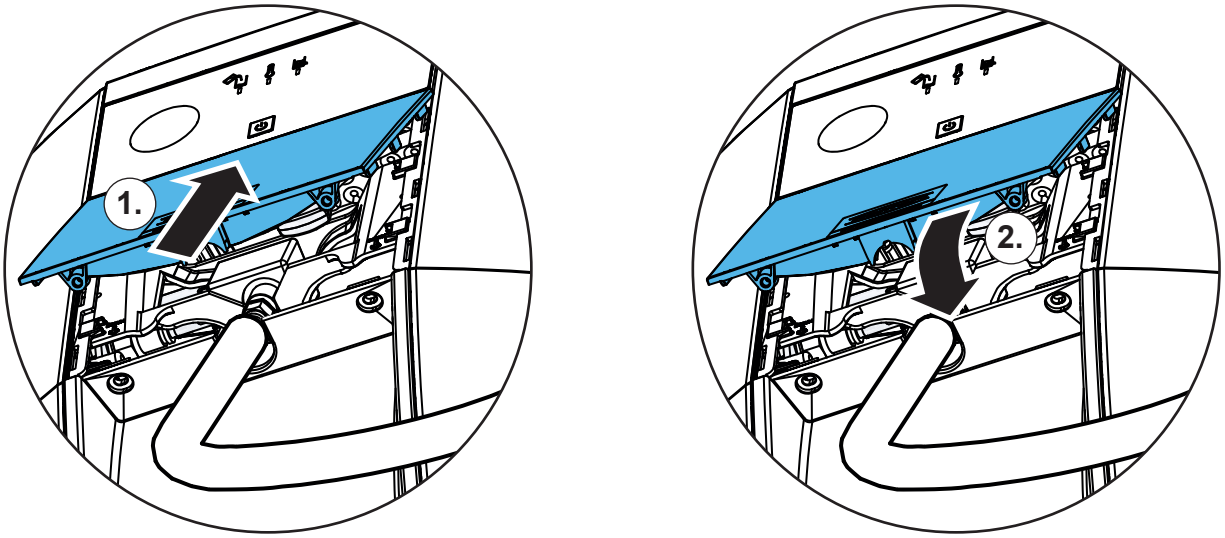

31.

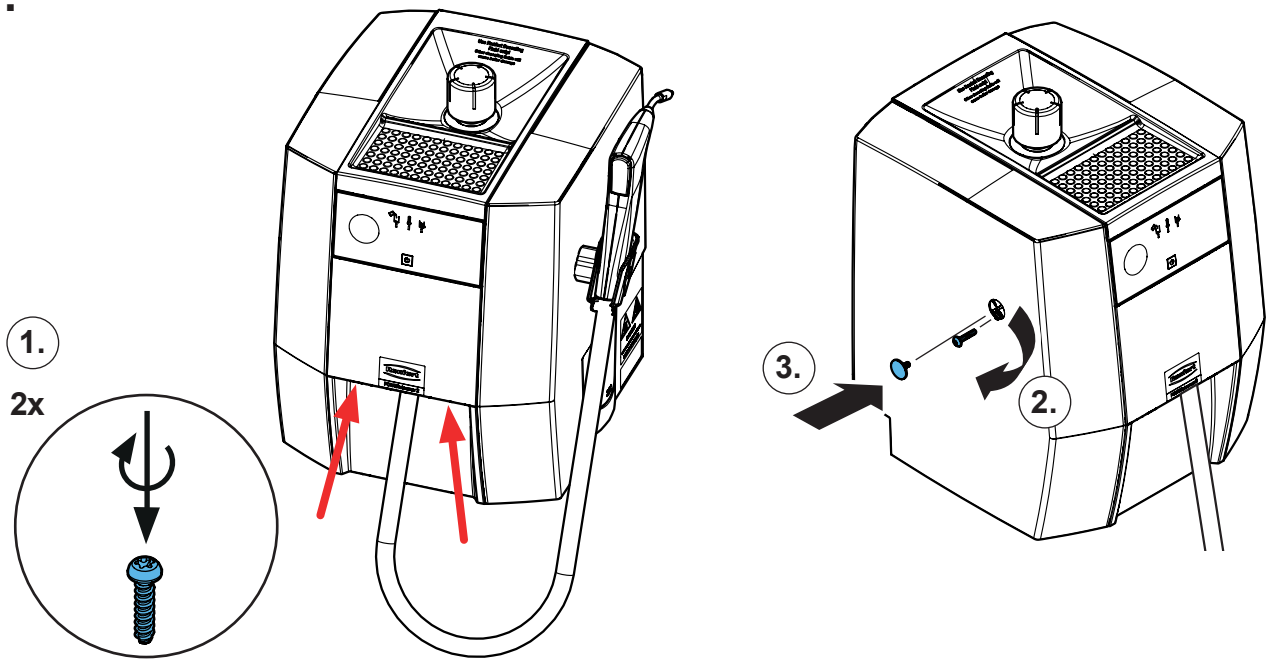

Renfert

making work easy

Montageanleitung • Assembly Instruction • Instruction d'installation Istruzioni l'istallazione • Instrucciones de montaje • Руководство по монтажу

90002 0976

Zulaufschlauch kpl. Trimmer • Admission hose compl. Trimmer • Tuyau d'amenée compl. Taille-plâtre • Tubo di approvvigionamento compl. Squadramodelli • Tubo de entrada, completo recortadora

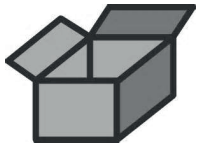

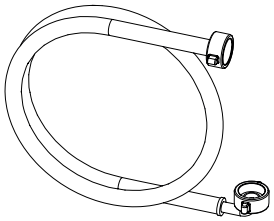

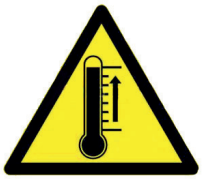

1.

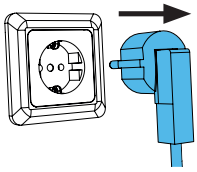

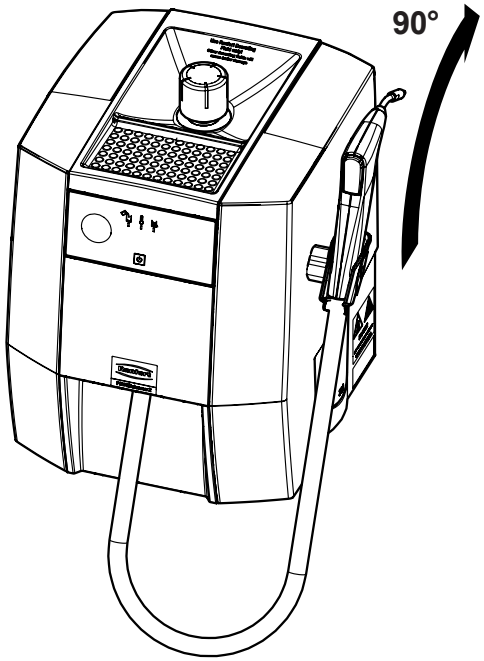

21-6925 15062022

2.

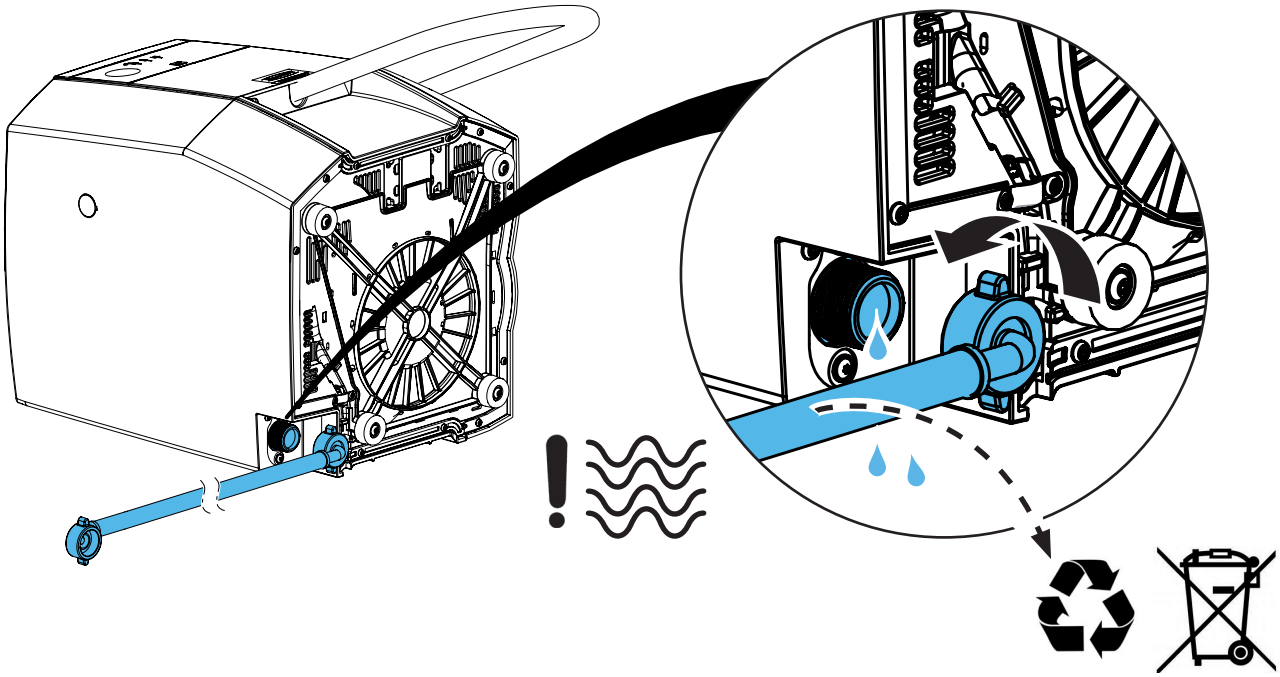

3.

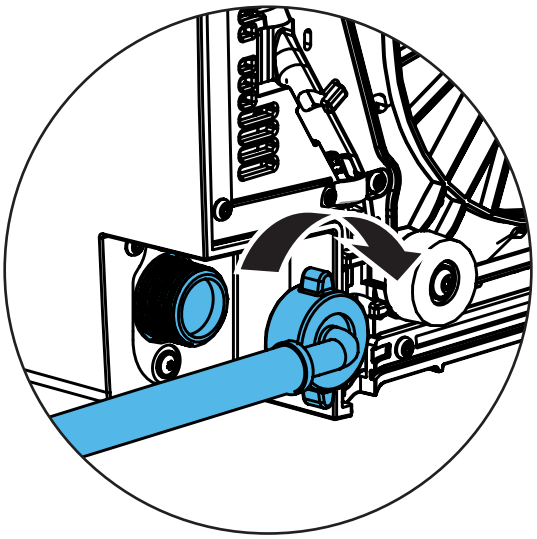

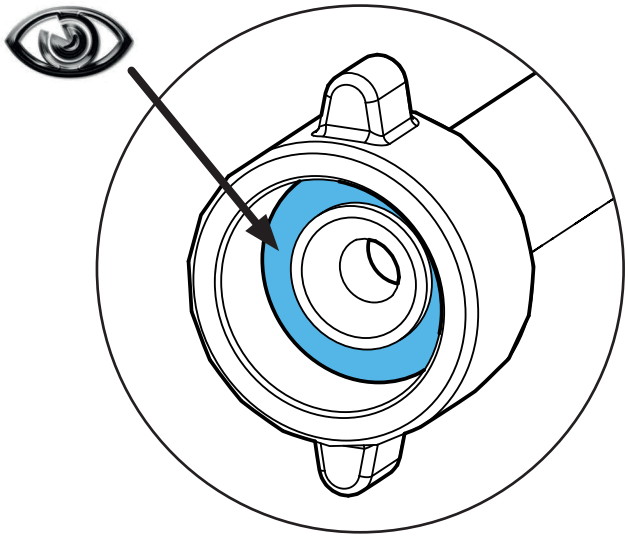

Hochaktuell und ausführlich auf ...
Up to date and in detail at …
Actualisé et détaillé sous …
Aggiornato e dettagliato su …
La máxima actualidad y detalle en ...
Актуально и подробно на …

www.renfert.com

Renfert GmbH • Untere Gießwiesen 2 • 78247 Hilzingen/Germany
Tel.: +49 7731 82 08-0 • Fax: +49 7731 82 08-70
www.renfert.com • info@renfert.com

Renfert USA • 3718 Illinois Avenue • St. Charles IL 60174/USA
Tel.: +1 6307 62 18 03 • Fax: +1 6307 62 97 87
www.renfert.com • info@renfertusa.com
USA: Free call 800 336 7422